Ｉ型面材　ＲＣ　直敷き（露出用）

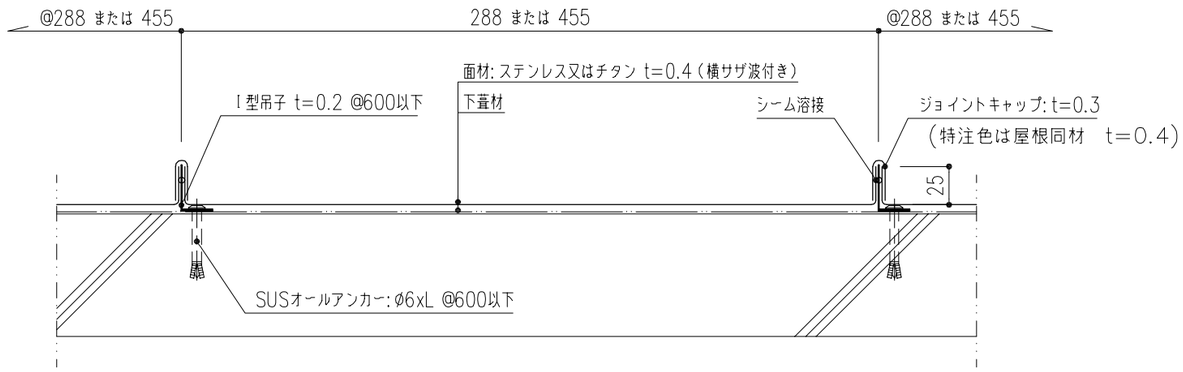

Ｉ型面材　ＲＣ又はＰＣ（露出用断熱仕様）

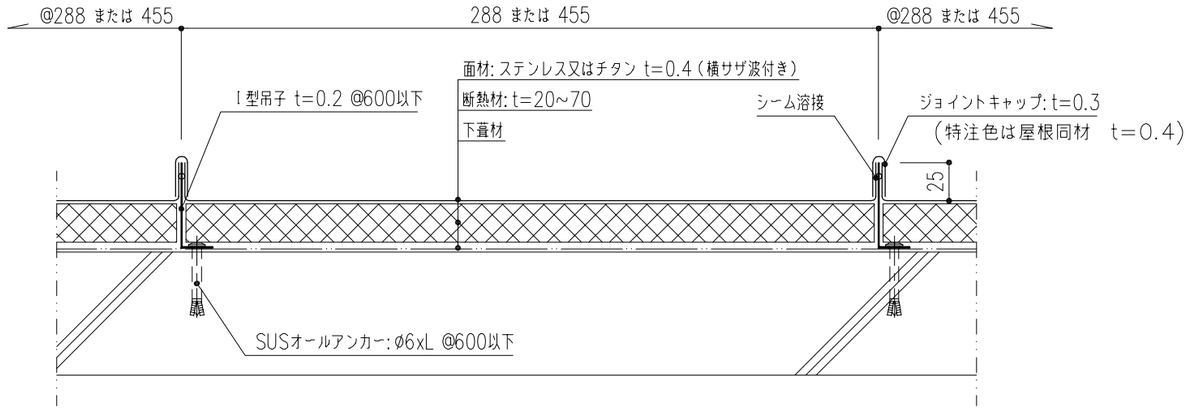

REV.NO.	訂正	△ ・ ・		△ ・ ・		特記事項	製造発売元	虎旦ビューティ工業株式会社	工事名称	P&Pｽﾃﾝﾚｽ防水設計資料	設計番号
○		△ ・ ・		△ ・ ・				検図 製図 担当			図面番号 07
		△ ・ ・		△ ・ ・			施工代理店		図面名称	面材下葺構成基本断面 仕様1 SCALE 1/4	日付 07 01 17
		△ ・ ・		△ ・ ・					年 月 日		
・ ・		△ ・ ・		△ ・ ・							

I 型面材　（鉄骨母屋 t=2.3 または 3.2　，@1820ダブル）

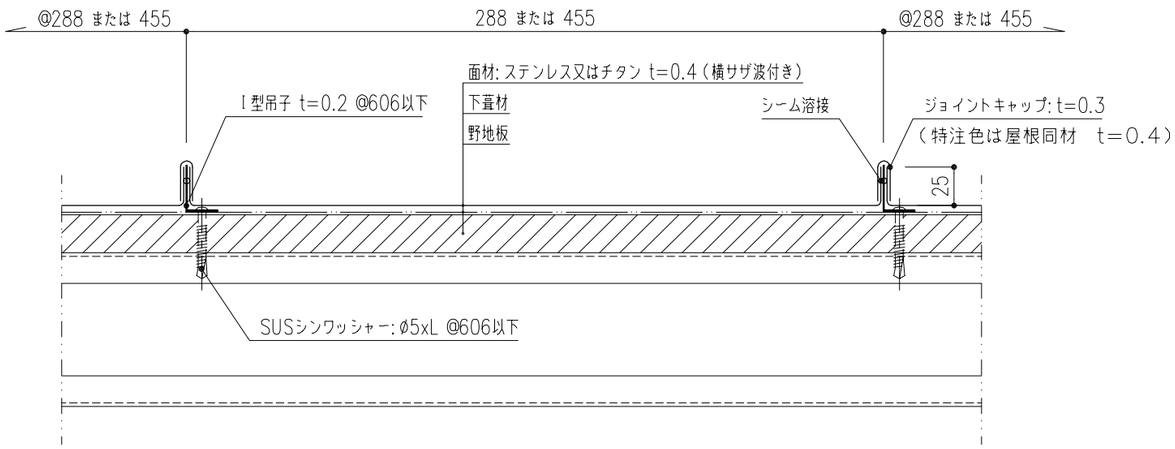

I 型面材　（鉄骨母屋 断熱仕様）

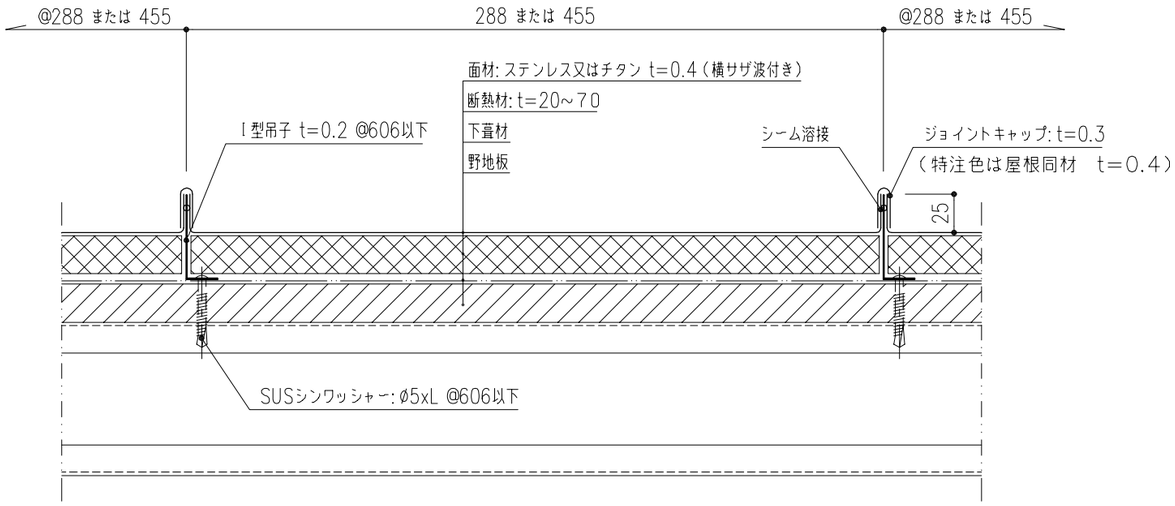

REV.NO.					特記事項	製造発売元	荒旦ビューティ工業株式会社			工事名称	P&Pステンレス防水設計資料	設計番号	
						施工代理店	検図	製図	担当	図面名称	面材下葺構成基本断面 仕様2	図面番号	08
									年　月　日		SCALE 1/4	日付	07 01 17

Ｉ型面材　ＲＣ（歩行用）

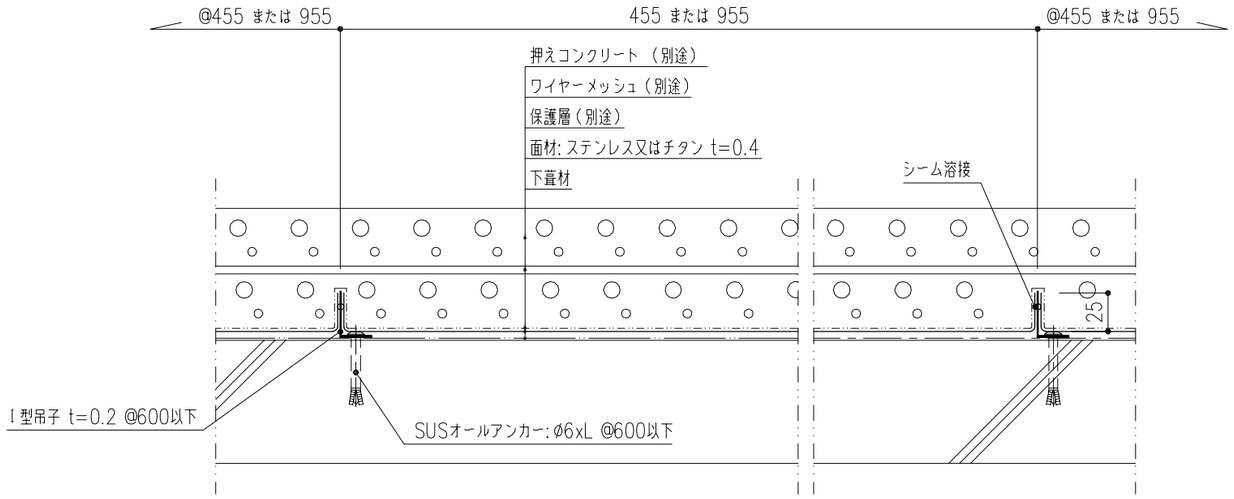

Ｉ型面材　ＲＣ又はＰＣ（歩行用断熱仕様）

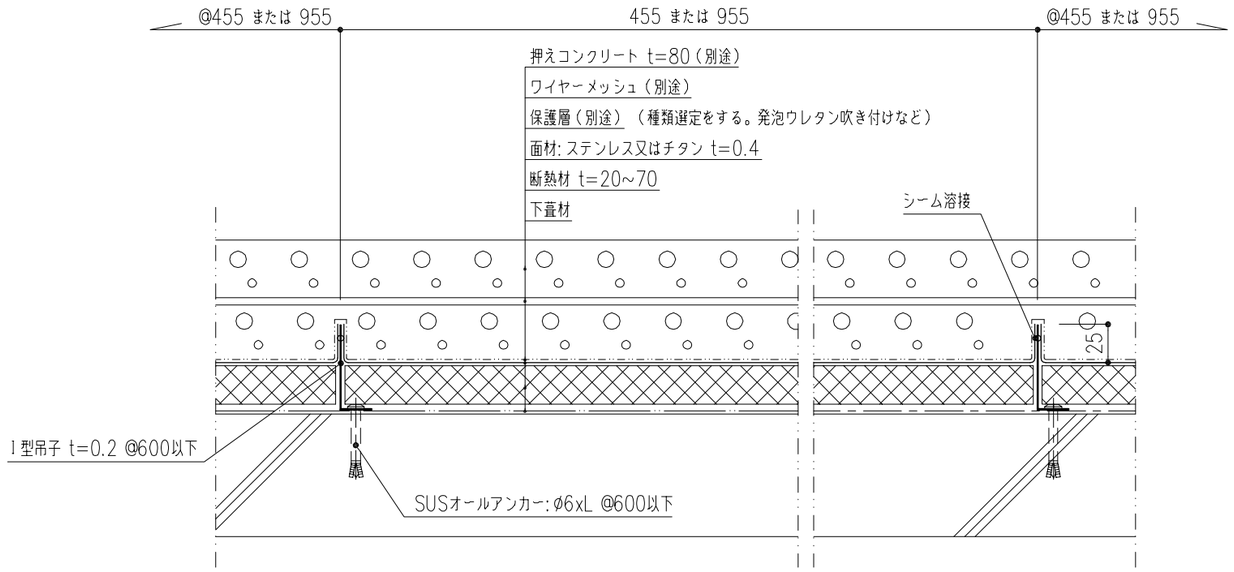

REV.NO.				特記事項	製造発売元	荒井ビューティ工業株式会社	工事名称	P&Pｽﾃﾝﾚｽ防水設計資料	設計番号	
					施工代理店	検図 製図 担当	図面名称	面材下葺構成基本断面 仕様３ SCALE 1/4	図面番号	09
						年 月 日			日付	07 01 17

I 型カバールーフ仕様（１）　鉄骨母屋　（ファスナー選定については、引抜き試験等行い種類・サイズを決定する）

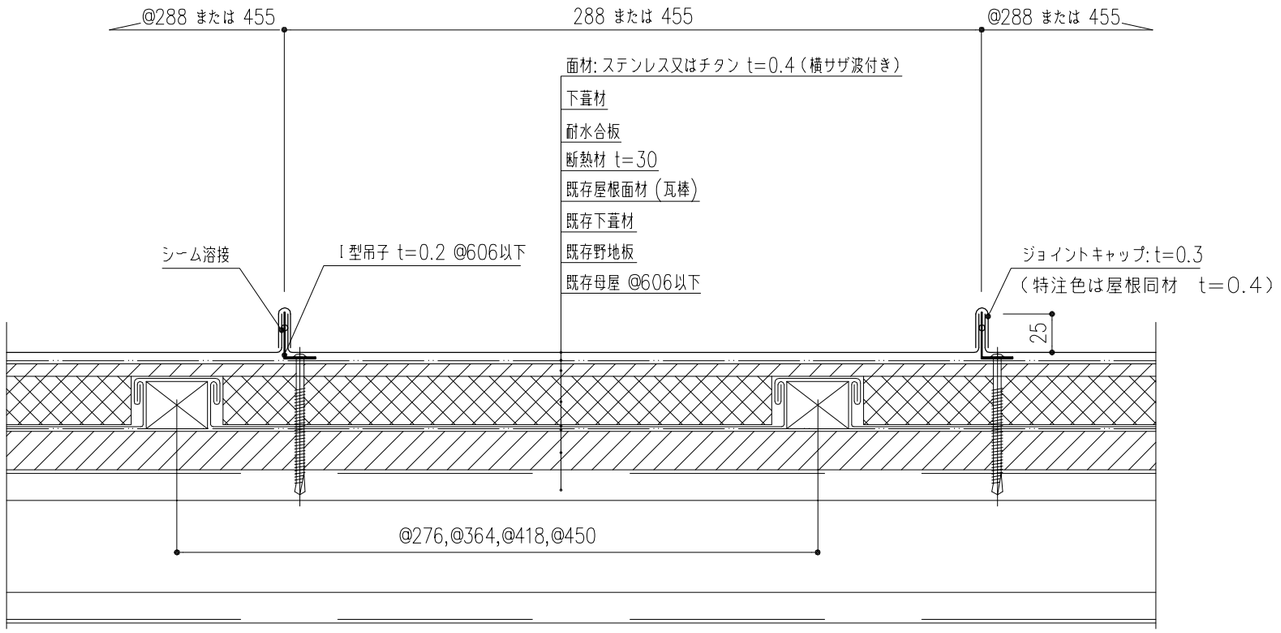

I 型カバールーフ仕様（２）　鉄骨母屋（ファスナー選定については、引抜き試験等行い種類・サイズを決定する）

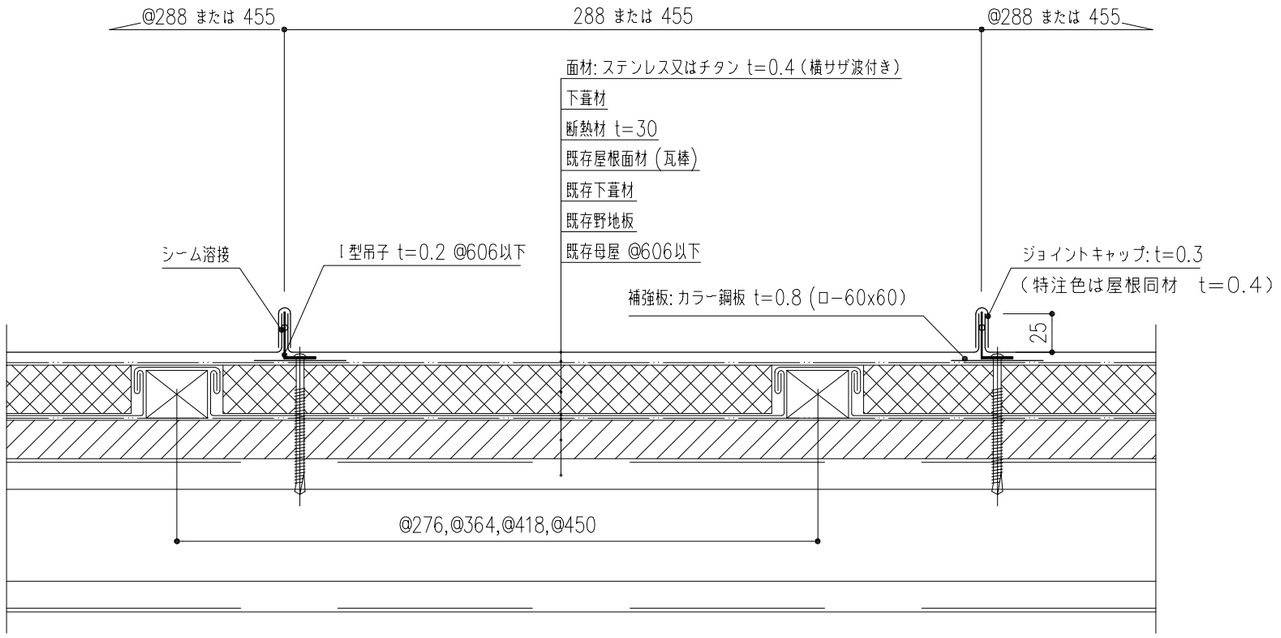

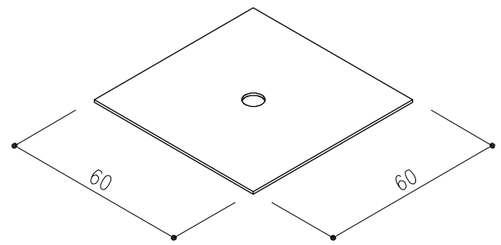

補強板: カラー鋼板 t=0.8

REV.NO.	訂正	特記事項	製造発売元	元旦ビューティ工業株式会社	工事名称	P&Pｽﾃﾝﾚｽ防水設計資料		設計番号	
			施工代理店	検図 製図 担当	図面名称	面材下葺構成基本断面 仕様4	SCALE 1/4	図面番号	10
				年 月 日				日付	07 01 17

I 型カバールーフ仕様(1)　RC　（ファスナー選定については、引抜き試験等行い種類・サイズを決定する）

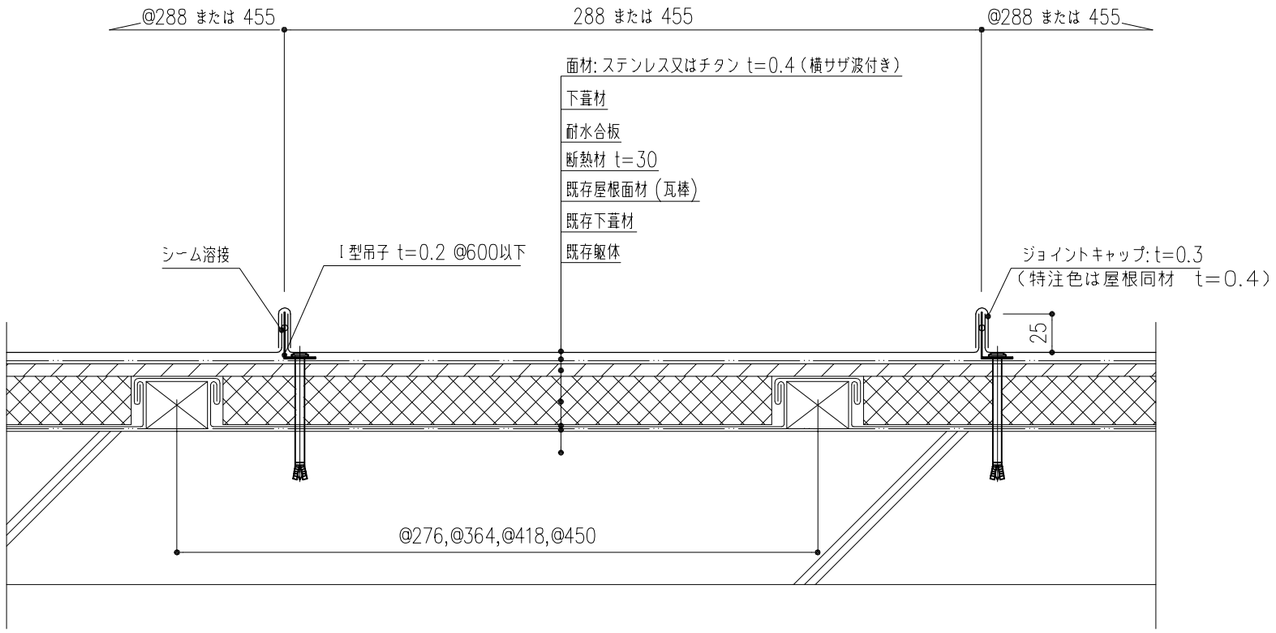

I 型カバールーフ仕様(2)　RC（ファスナー選定については、引抜き試験等行い種類・サイズを決定する）

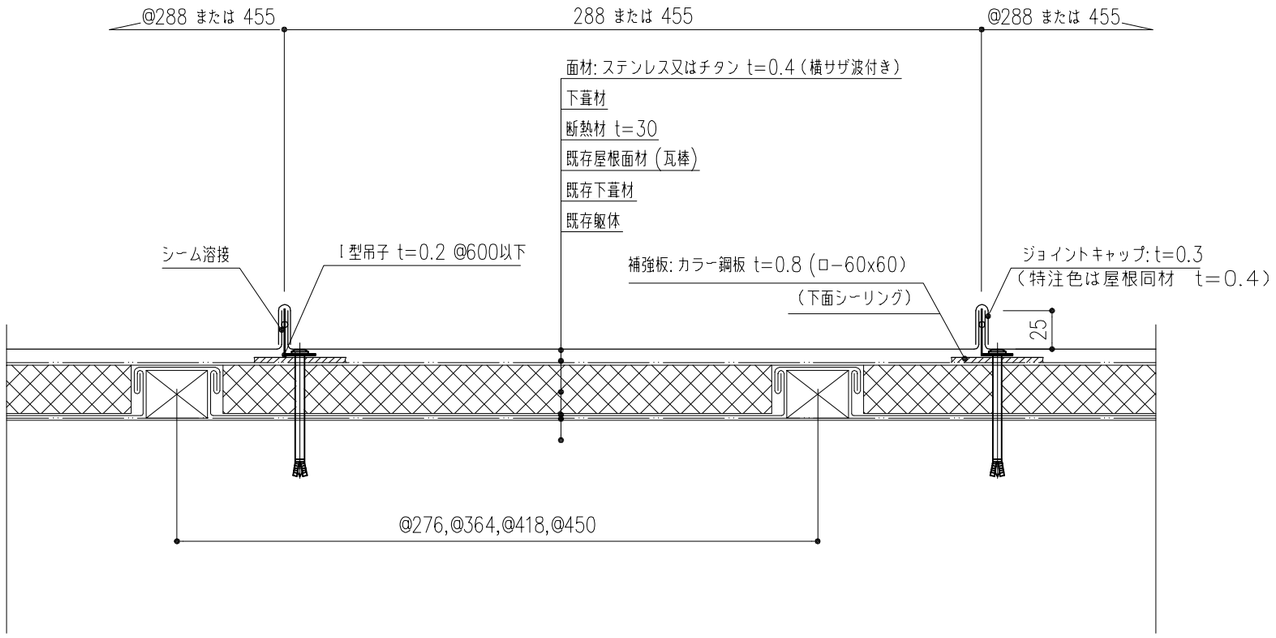

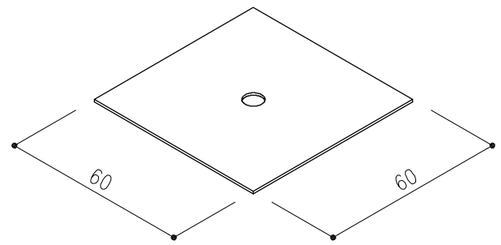

補強板: カラー鋼板 t=0.8
（下面シーリング）

REV.NO.	訂正	特記事項	製造発売元	元旦ビューティ工業株式会社	工事名称	P&Pｽﾃﾝﾚｽ防水設計資料	設計番号	
			施工代理店	検図 製図 担当	図面名称	面材下葺構成基本断面 仕様5 SCALE 1/4	図面番号	10-1
				年 月 日			日付	07 01 17

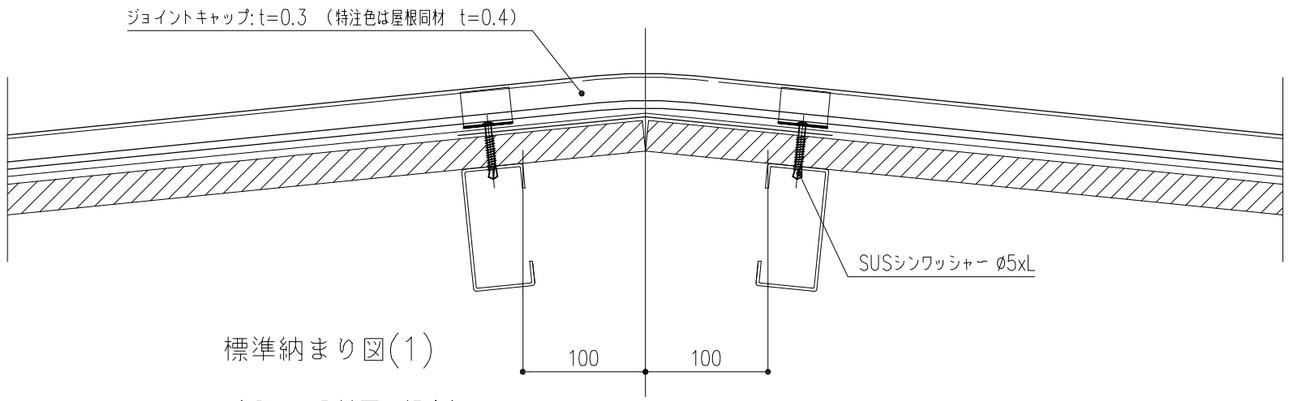

標準納まり図(1)

（３／１０以下の場合）

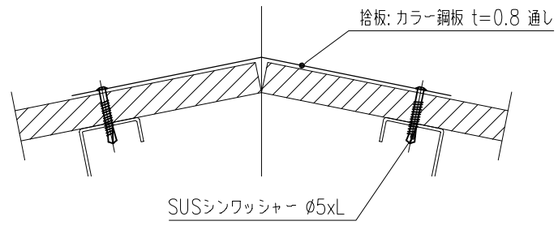

棟部補強方法

(1),(2)共通 棟納まり

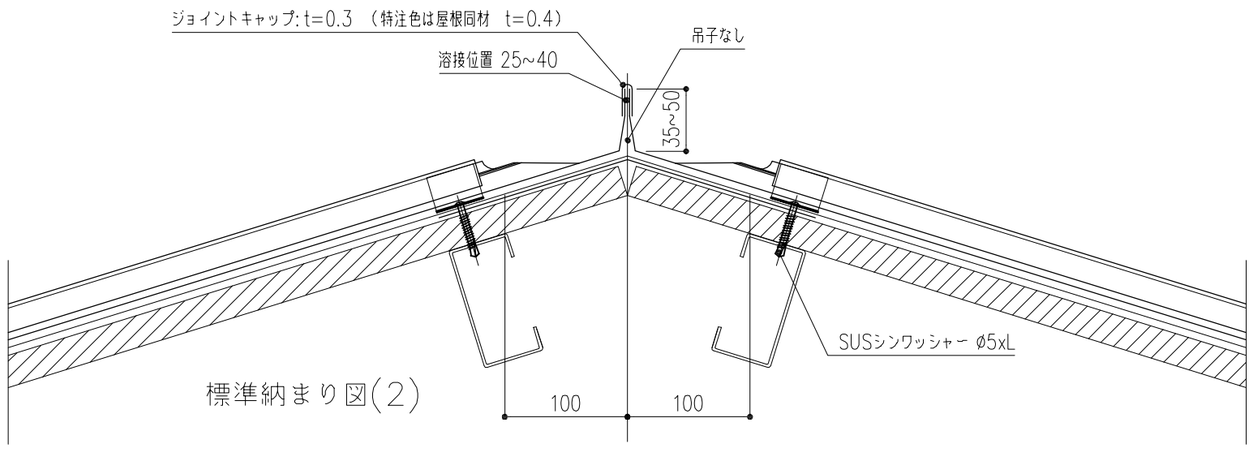

標準納まり図(2)

（３／１０以上の場合）

REV.NO.	訂	正	特記事項	製造発売元	流旭ビューティ工業株式会社	工事名称	P&Pｽﾃﾝﾚｽ防水設計資料	設計番号	
				施工代理店	検図 製図 担当	図面名称	棟部詳細 仕様 SCALE 1/5	図面番号	11
					年 月 日			日付	07 01 17

(1) 一般 RC

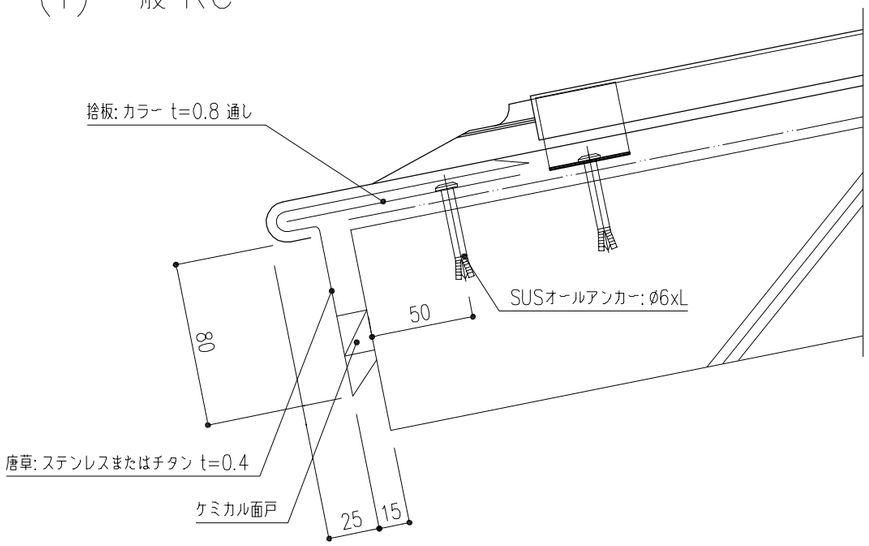

（施工最小水勾配は1/100、設計水勾配は1/50以上）

(2)緩勾配（1/100未満） RC

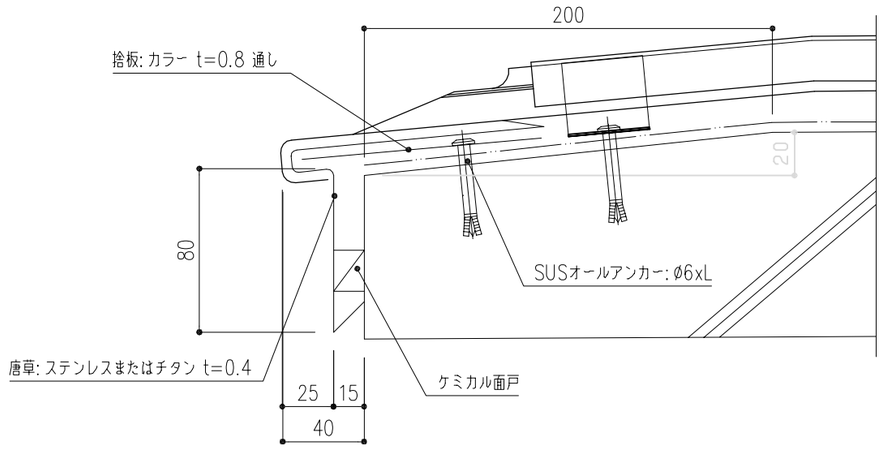

※GCに申し入れる際の申し入れ文書を残すこと

(3) 一般 鉄骨母屋

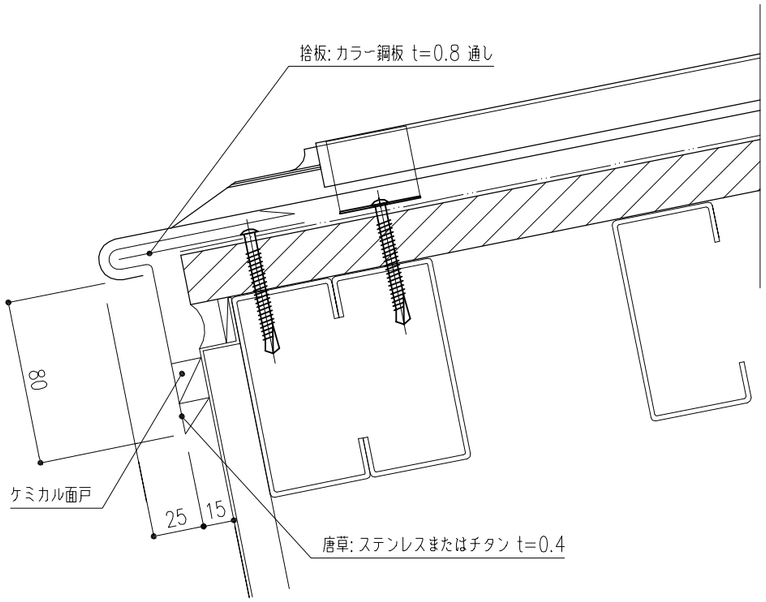

(4) 緩勾配（1/100未満） 鉄骨母屋

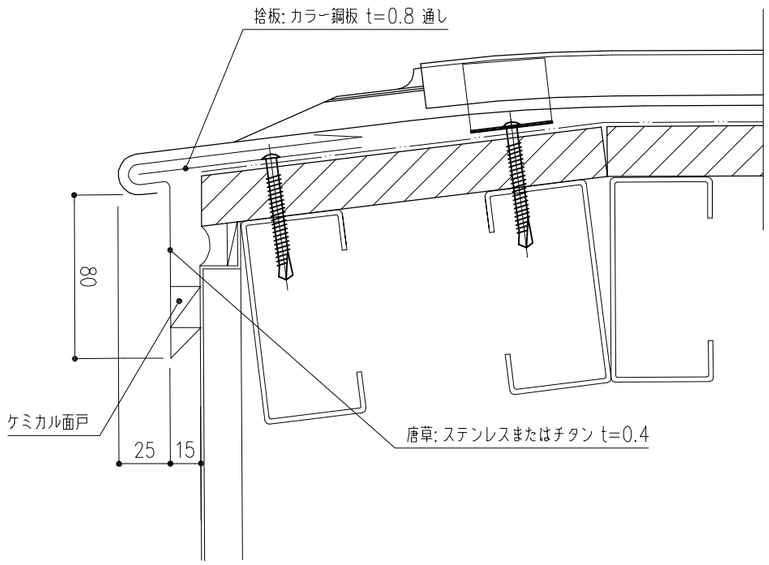

(5) 緩勾配（1/100未満）鉄骨母屋 断熱仕様

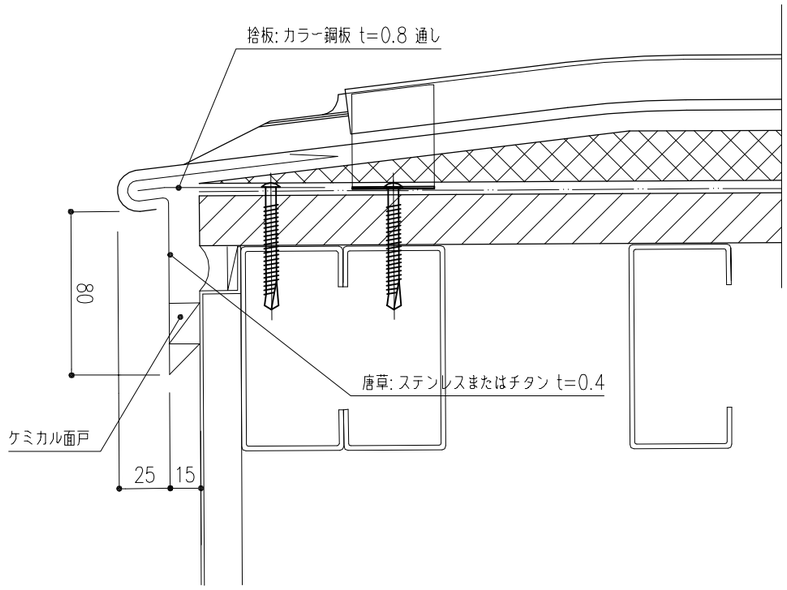

（施工最小水勾配は1/100、設計水勾配は1/50以上）

※GCに申し入れる際の申し入れ文書を残すこと

REV.NO.	訂正	△ ・ ・		△ ・ ・		特記事項	製造発売元	元旦ビューティ工業株式会社		工事名称	P&Pｽﾃﾝﾚｽ防水設計資料		設計番号
○		△ ・ ・		△ ・ ・			施工代理店	検図 / 製図 / 担当	年 月 日	図面名称	軒先詳細(1) 仕様	SCALE 1/3	図面番号 12
・ ・		△ ・ ・		△ ・ ・									日付 07 01 17

(6)強風対策

（唐草補強対策）

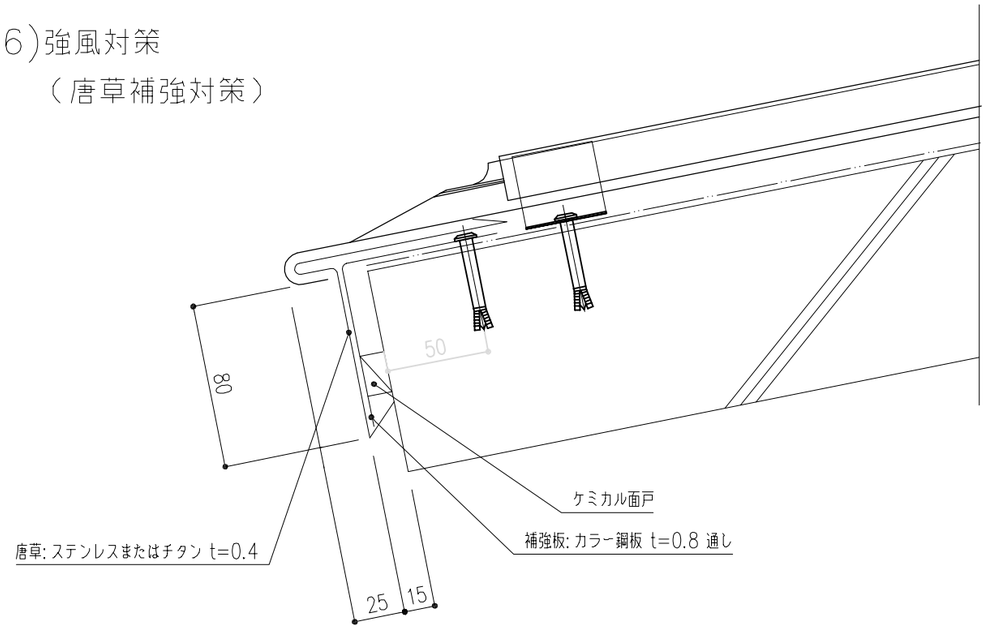

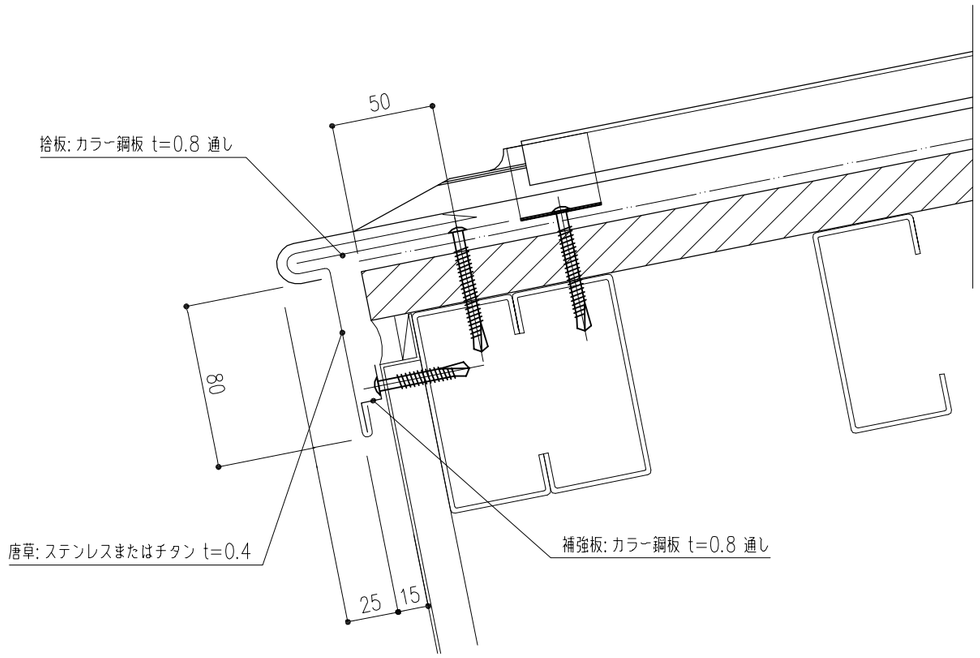

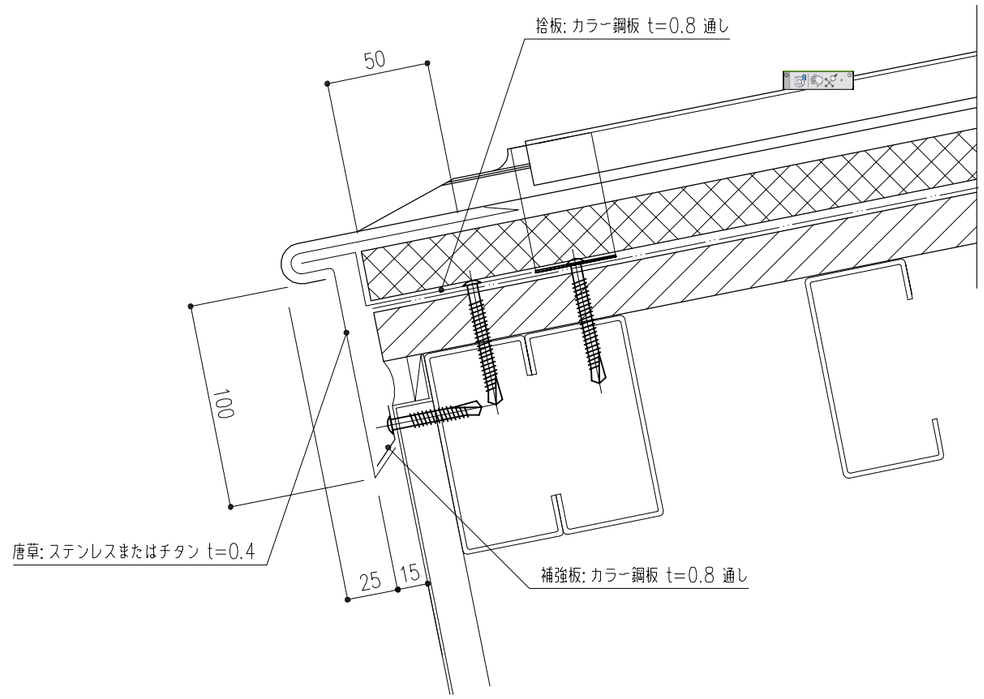

REV.NO.	訂正	△ ・ ・		△ ・ ・		特記事項	製造発売元	元旦ビューティ工業株式会社		工事名称	P&Pｽﾃﾝﾚｽ防水設計資料		設計番号
		△ ・ ・		△ ・ ・									図面番号 13
		△ ・ ・		△ ・ ・			施工代理店	検図	製図	担当	図面名称	軒先詳細(2) 仕様	SCALE 1/3
		△ ・ ・		△ ・ ・									日付 07 01 17
・ ・		△ ・ ・		△ ・ ・						年 月 日			

(1)一般 RC

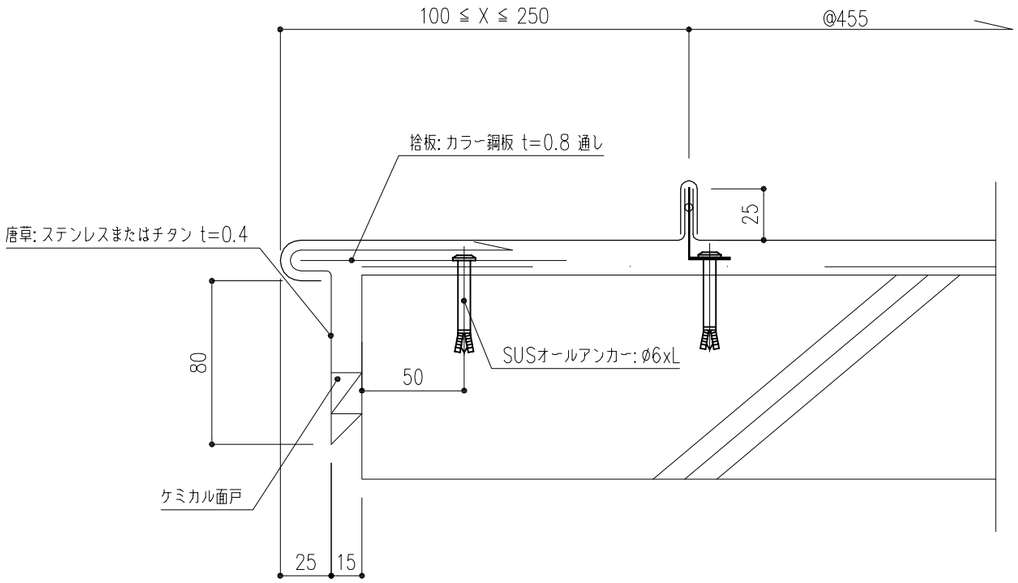

(2)一般 鉄骨母屋

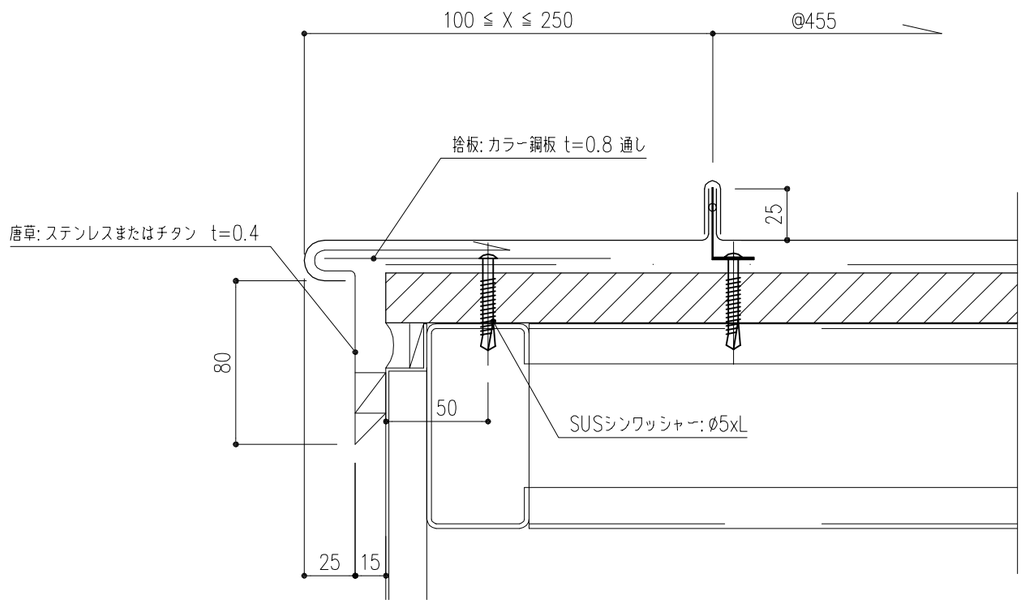

REV.NO.	訂正	△ ・ ・		△ ・ ・		特記事項	製造発売元	元旦ビューティ工業株式会社			工事名称	P&Pｽﾃﾝﾚｽ防水設計資料	設計番号
		△ ・ ・		△ ・ ・									図面番号 14
		△ ・ ・		△ ・ ・			施工代理店	検図	製図	担当	図面名称	ｸﾗﾊﾞ詳細(1) 仕様 SCALE 1/3	日付 07 01 17
		△ ・ ・		△ ・ ・						年 月 日			
・ ・		△ ・ ・		△ ・ ・									

(3)強風対策

（唐草補強対策）

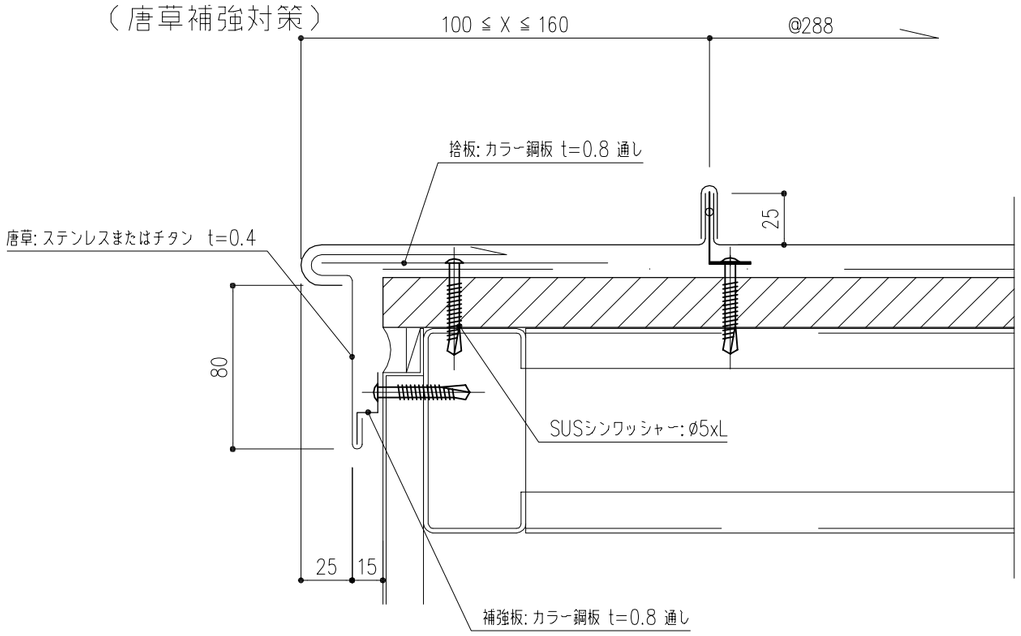

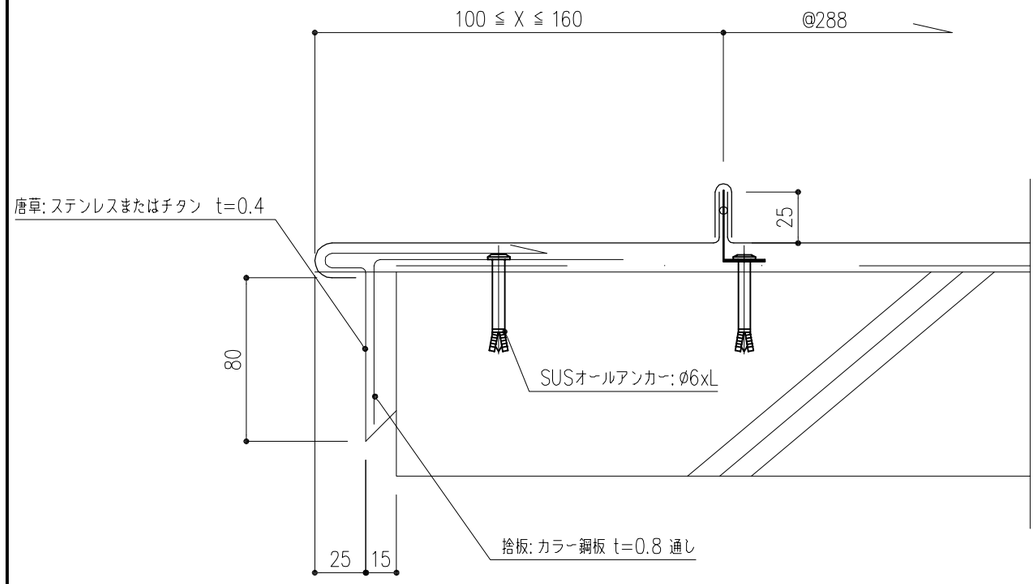

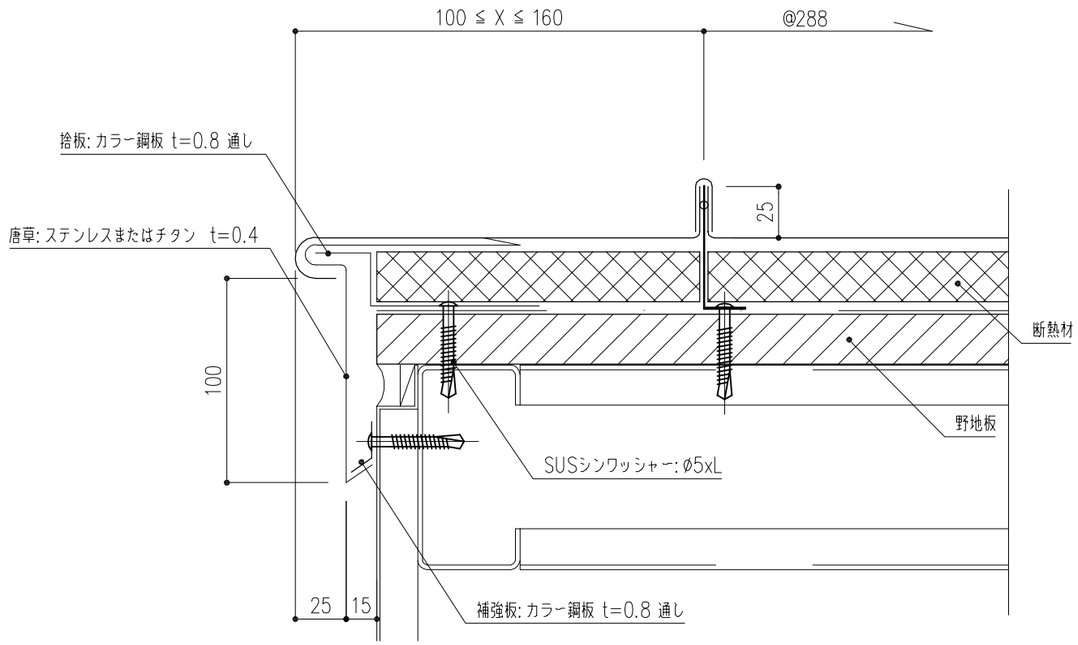

REV.NO.	訂正	△ ・ ・		△ ・ ・		特記事項	製造発売元	元旦ビューティ工業株式会社			工事名称	P&Pｽﾃﾝﾚｽ防水設計資料	設計番号
		△ ・ ・		△ ・ ・									図面番号 15
		△ ・ ・		△ ・ ・			施工代理店	検図	製図	担当	図面名称	ｸﾗﾊﾞ詳細(2) 仕様 SCALE 1/3	日付 07 01 17
		△ ・ ・		△ ・ ・									
		△ ・ ・		△ ・ ・						年 月 日			

（１）　基本タイプ：１／１０≦勾配

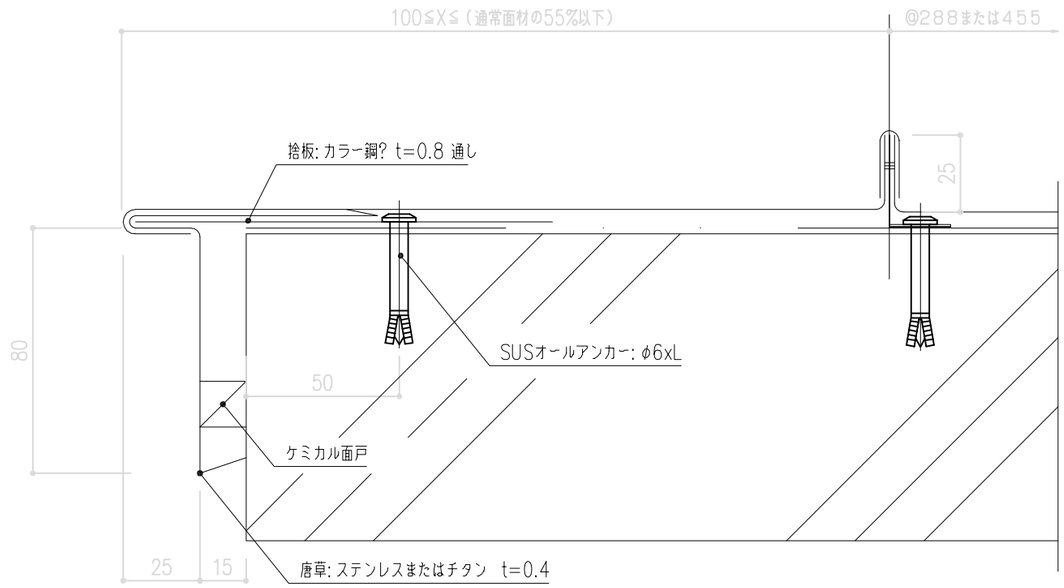

（２）　二重曲げ：勾配＜１／１０

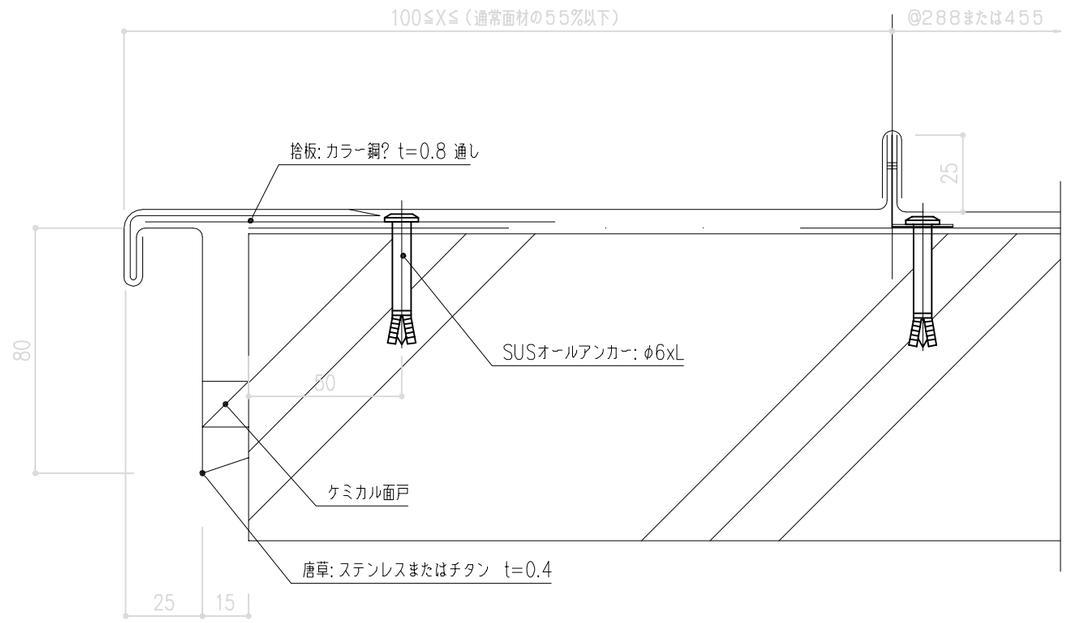

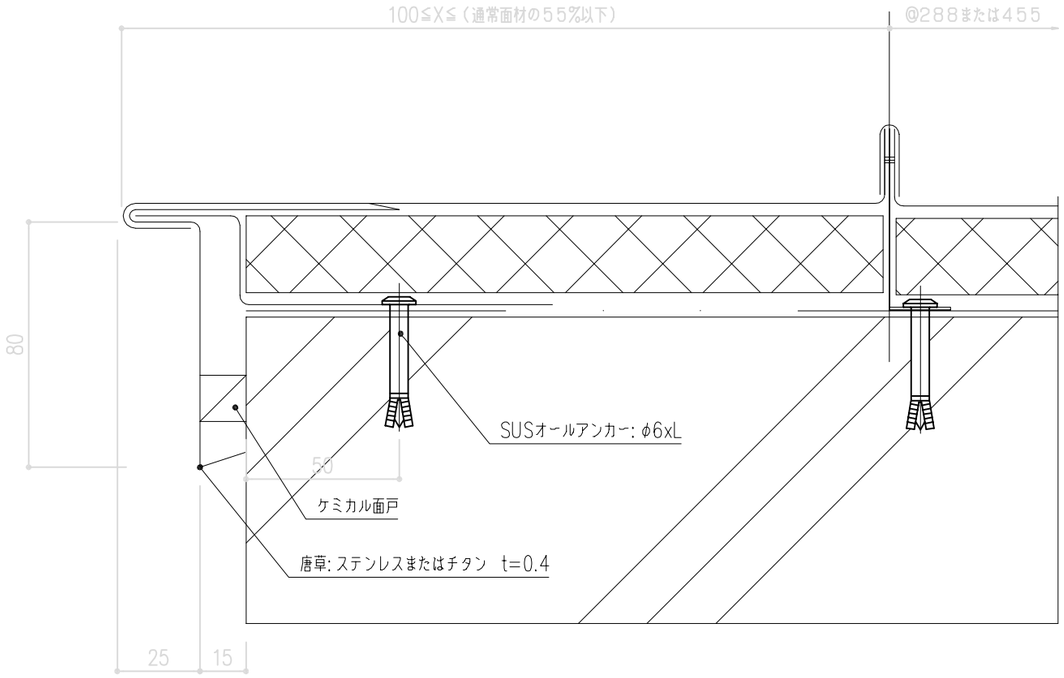

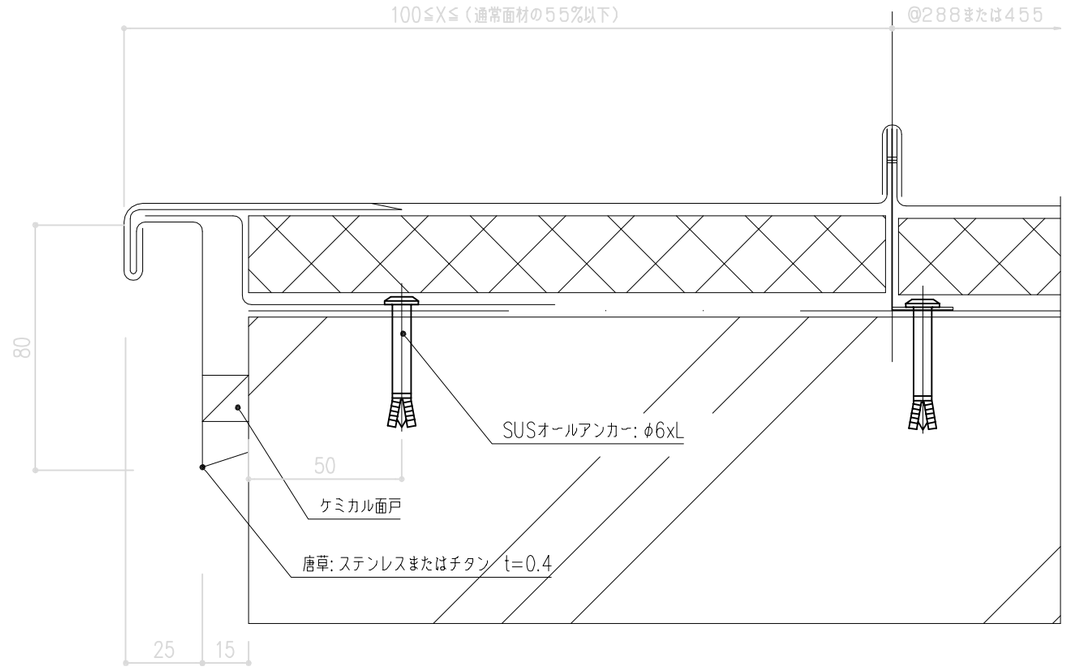

注記：ケラバ仕舞は唐草や特に片流れの棟仕舞と深く関わるので
ので原設計および客先に対して十二分な説明を要す。

REV.NO.	訂正	△　・　・		△　・　・		特記事項	製造発売元	有限ビューティ工業株式会社			工事名称	P&Pｽﾃﾝﾚｽ防水設計資料	設計番号
・　・		△　・　・		△　・　・			施工代理店	検図	製図	担当	図面名称	ｹﾗﾊﾞ詳細(3) 仕様 / SCALE 1/2	図面番号 16
		△　・　・		△　・　・						年　月　日			日付 07 01 17

（３）　溶接タイプ：勾配＜１／１０

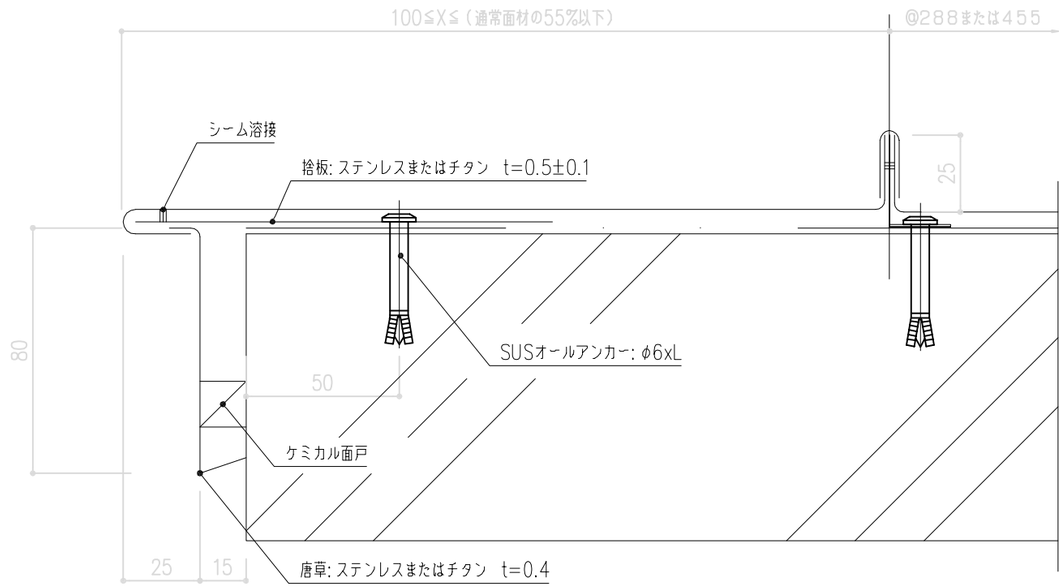

（４）　二重曲げ補強タイプ

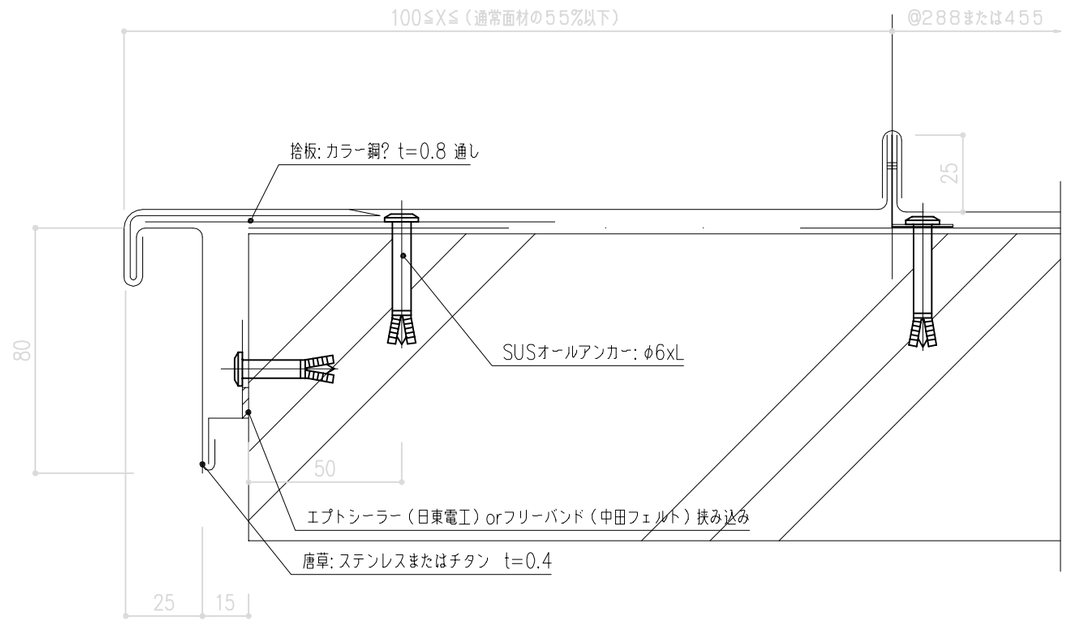

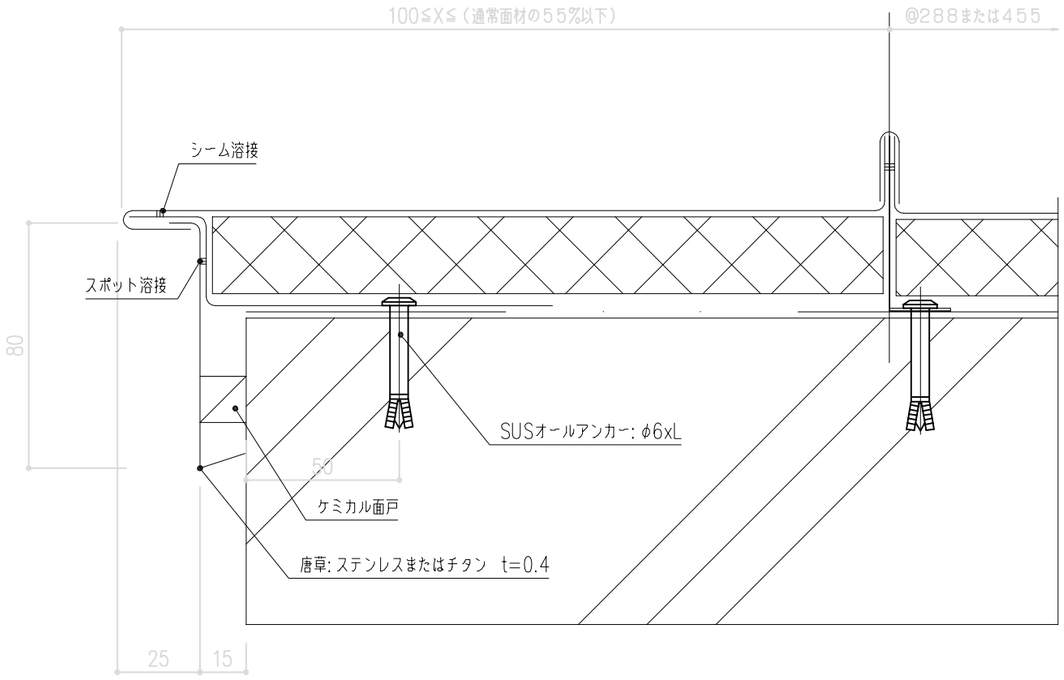

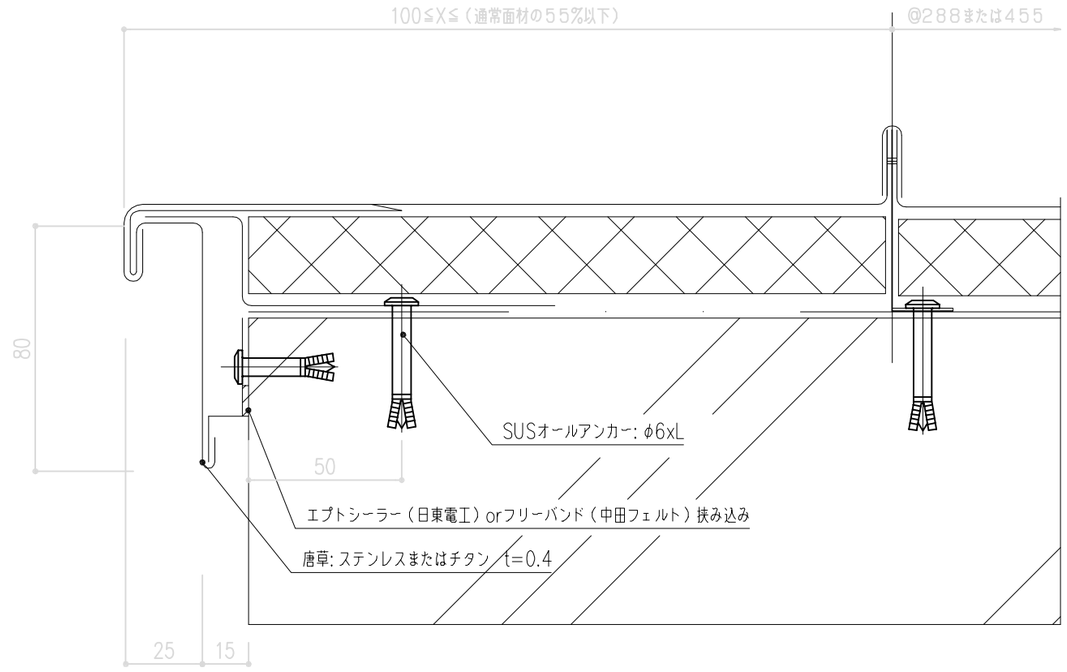

注記：ケラバ仕舞は唐草や特に片流れの棟仕舞と深く関わるので
ので原設計および客先に対して十二分な説明を要す。

REV.NO.	訂正	△　・　・		△　・　・		特記事項	製造発売元	元旦ビューティ工業株式会社			工事名称	P&Pｽﾃﾝﾚｽ防水設計資料	設計番号
・　・		△　・　・		△　・　・			施工代理店	検図	製図	担当	図面名称	ｹﾗﾊﾞ詳細(3)-1 仕様 / SCALE 1/2	図面番号 17
		△　・　・		△　・　・						年　月　日			日付 07 01 17
		△　・　・		△　・　・									
		△　・　・		△　・　・									

（１）基本タイプ：１／１０≦勾配

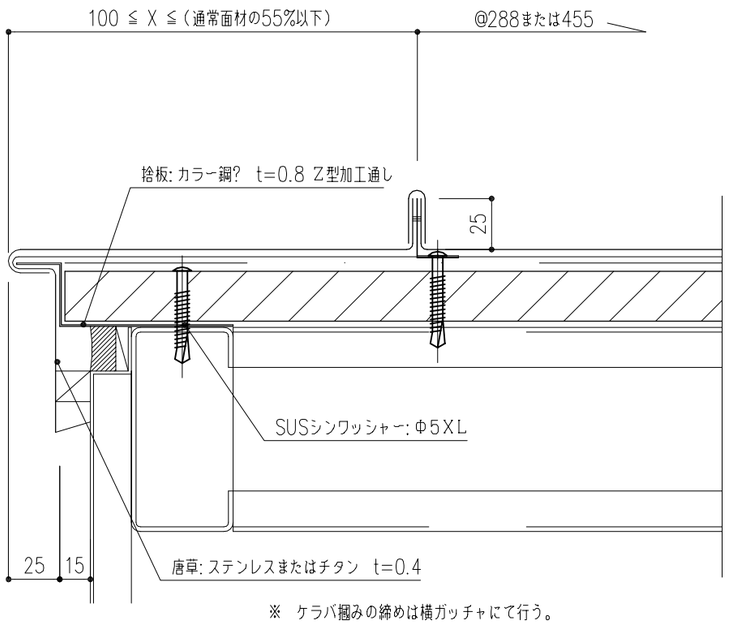

※　ケラバ掛みの締めは横ガッチャにて行う。

（２）溶接タイプ：勾配＜１／１０

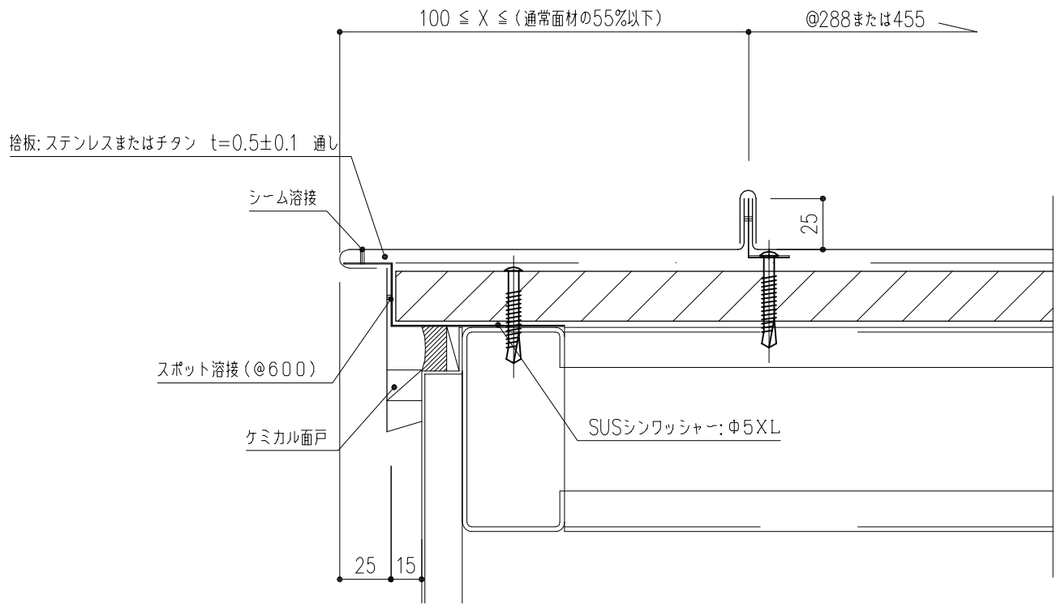

（３）耐強風タイプ：三形態に共通

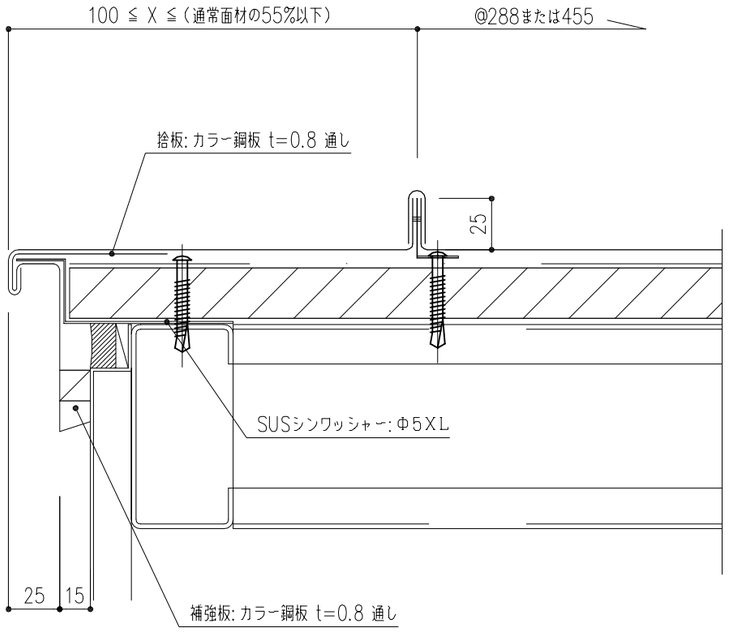

注記：ケラバ仕舞いは唐草や特に片流れの棟仕舞と深く関わるので
ので原設計および客先に対して十二分な説明を要す。

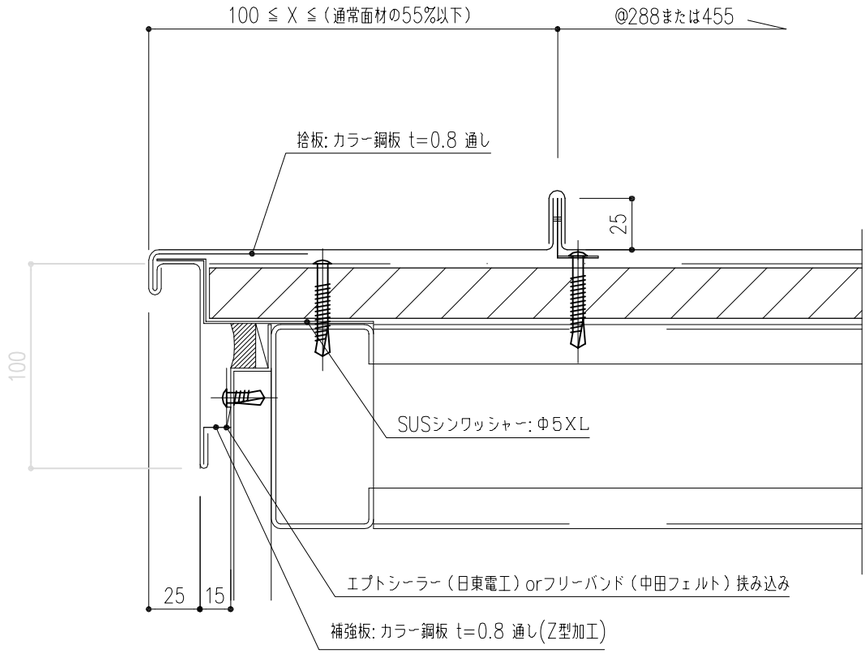

※　水切り下端からの吹き上げを防止する為

REV.NO.	訂正	特記事項	製造発売元	荒井ビューティ工業株式会社	検図	製図	担当	工事名称	P&Pｽﾃﾝﾚｽ防水設計資料	設計番号	
			施工代理店					図面名称	ｹﾗﾊﾞ詳細(4) 仕様	図面番号	18
							年　月　日		SCALE 1/3	日付	07 01 17

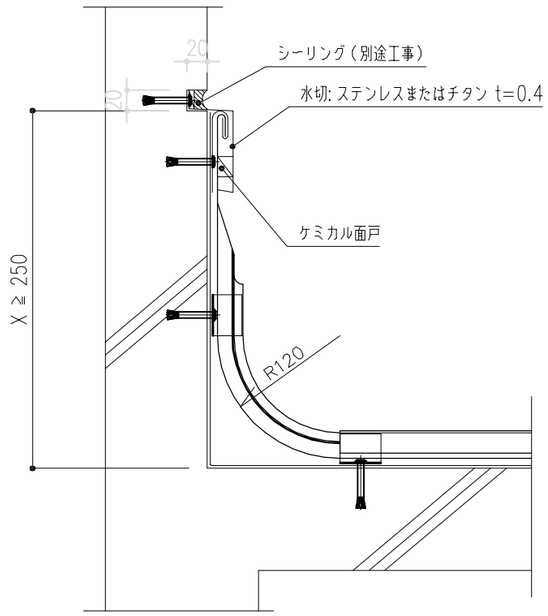

R立上げ納まり（立上げ基部R状）

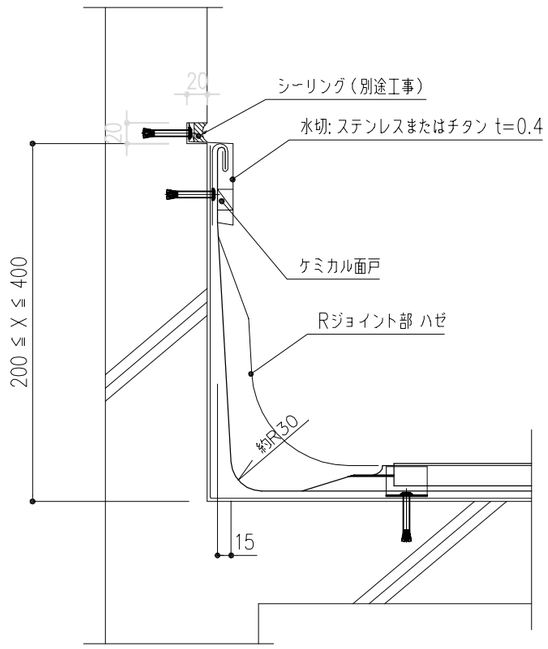

落とし込み納め（立上げ基部30R）

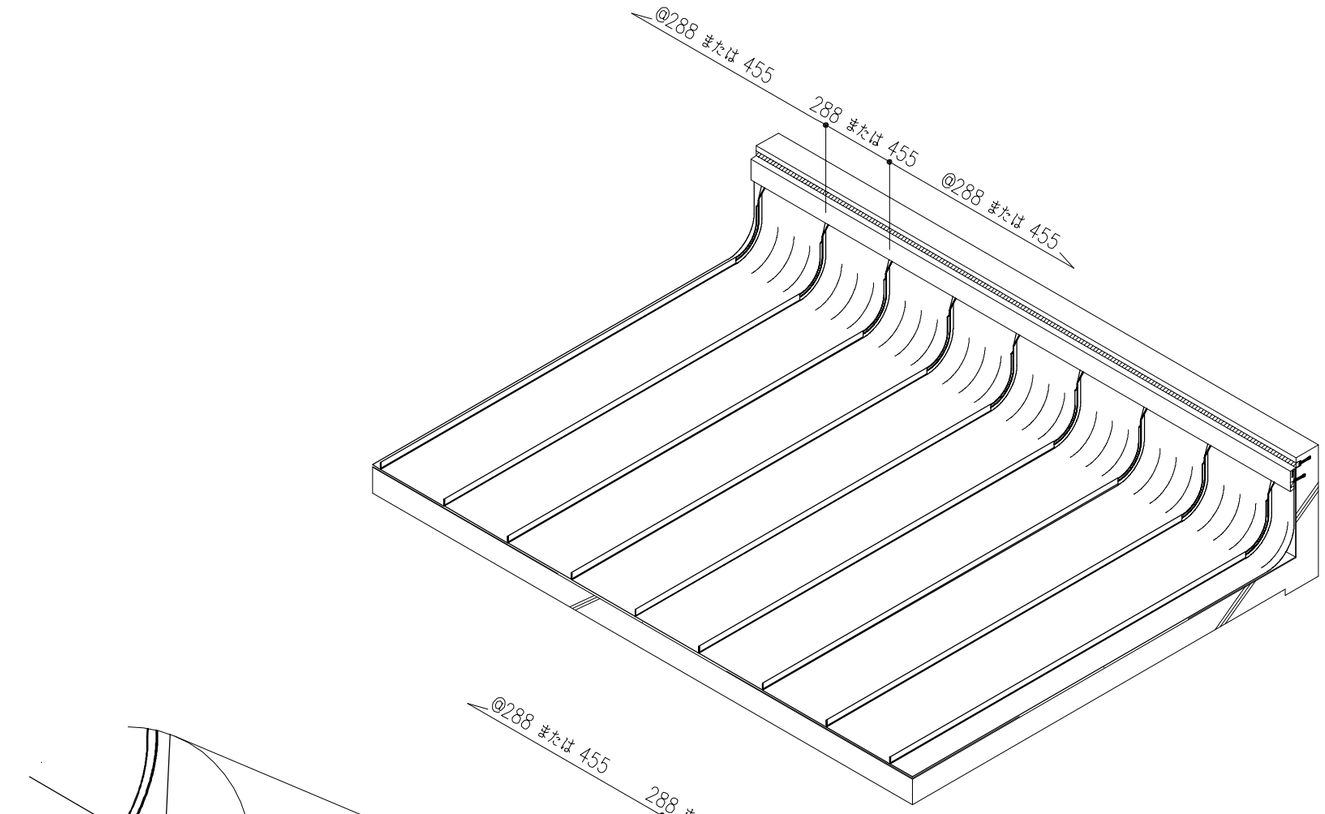

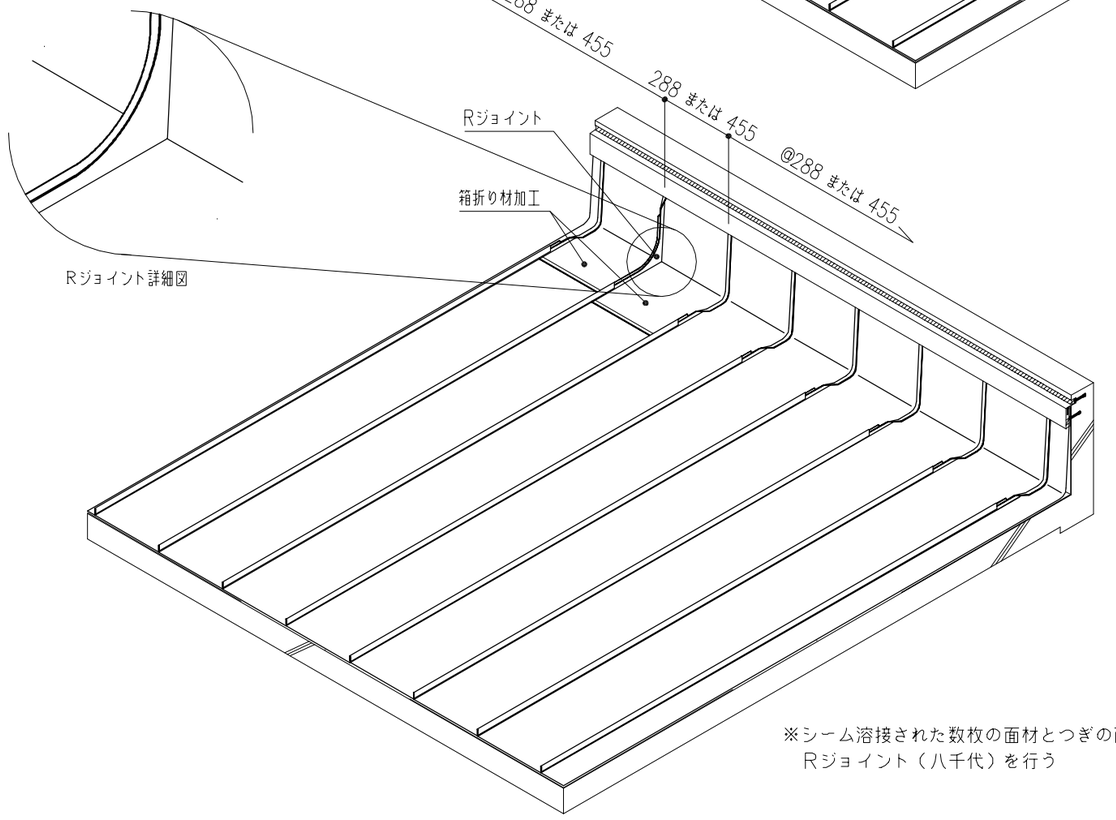

※シーム溶接された数枚の面材とつぎの面材を繋ぐ場合は
Rジョイント（八千代）を行う

REV.NO.	訂正	△ ・ ・		△ ・ ・	特記事項	製造発売元	元旦ビューティ工業株式会社		工事名称	P&Pｽﾃﾝﾚｽ防水設計資料		設計番号	
		△ ・ ・		△ ・ ・								図面番号	19
		△ ・ ・		△ ・ ・		施工代理店	検図	製図	図面名称	壁立上り部分詳細 仕様	SCALE 1/6	日付	07 01 17
		△ ・ ・		△ ・ ・			担当						
・ ・		△ ・ ・		△ ・ ・				年 月 日					

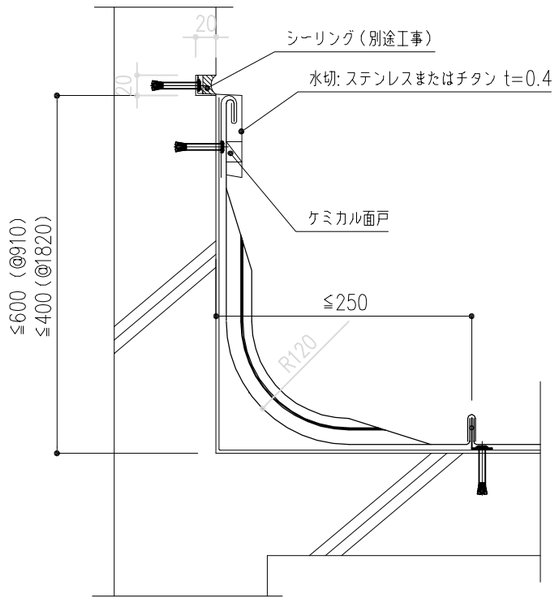

R立上げ納まり（立上げ基部R状）
（工場成形端部材による場合）

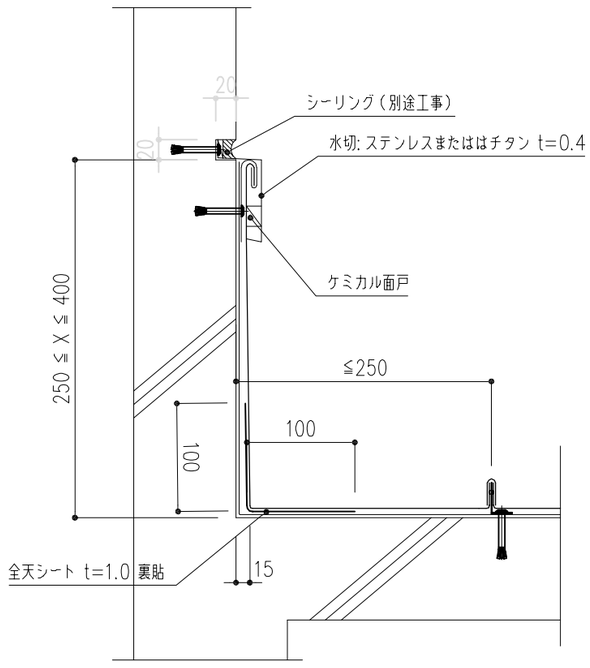

現場成形端部材による納め（立上げ基部直角）

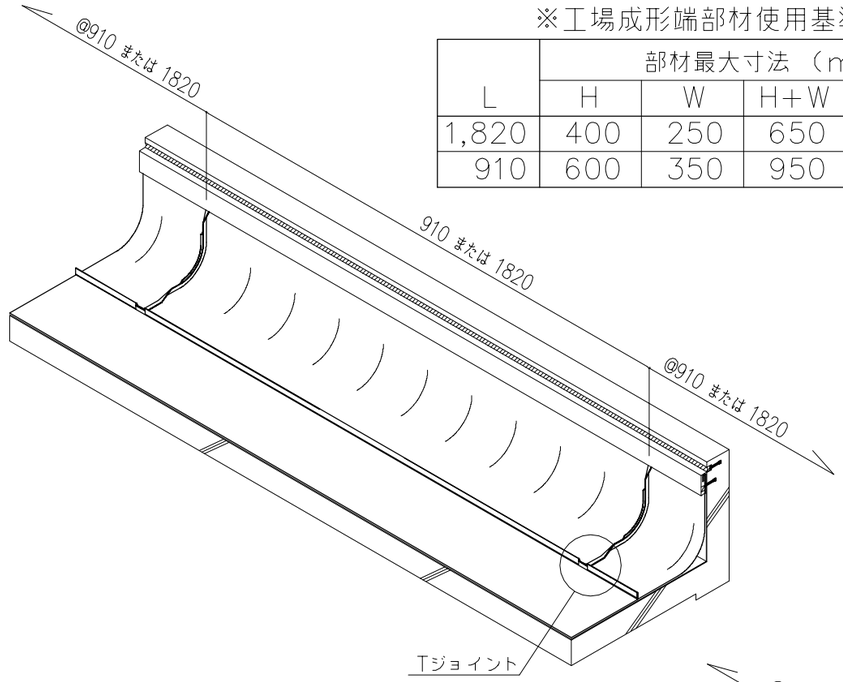

※工場成形端部材使用基準

L	部材最大寸法（mm）			
	H	W	H+W	糸　幅
1,820	400	250	650	640
910	600	350	950	940

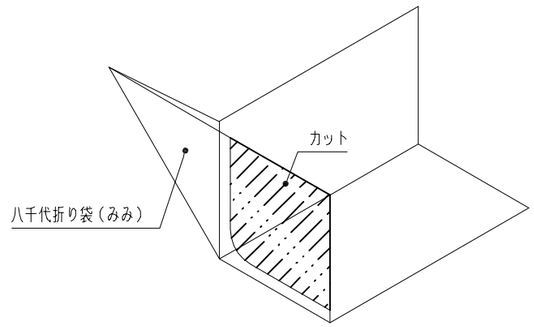

八千代折加工材

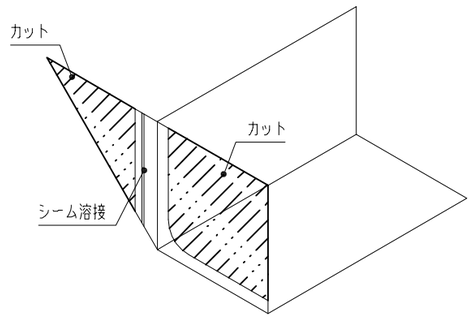

裏溶接加工材

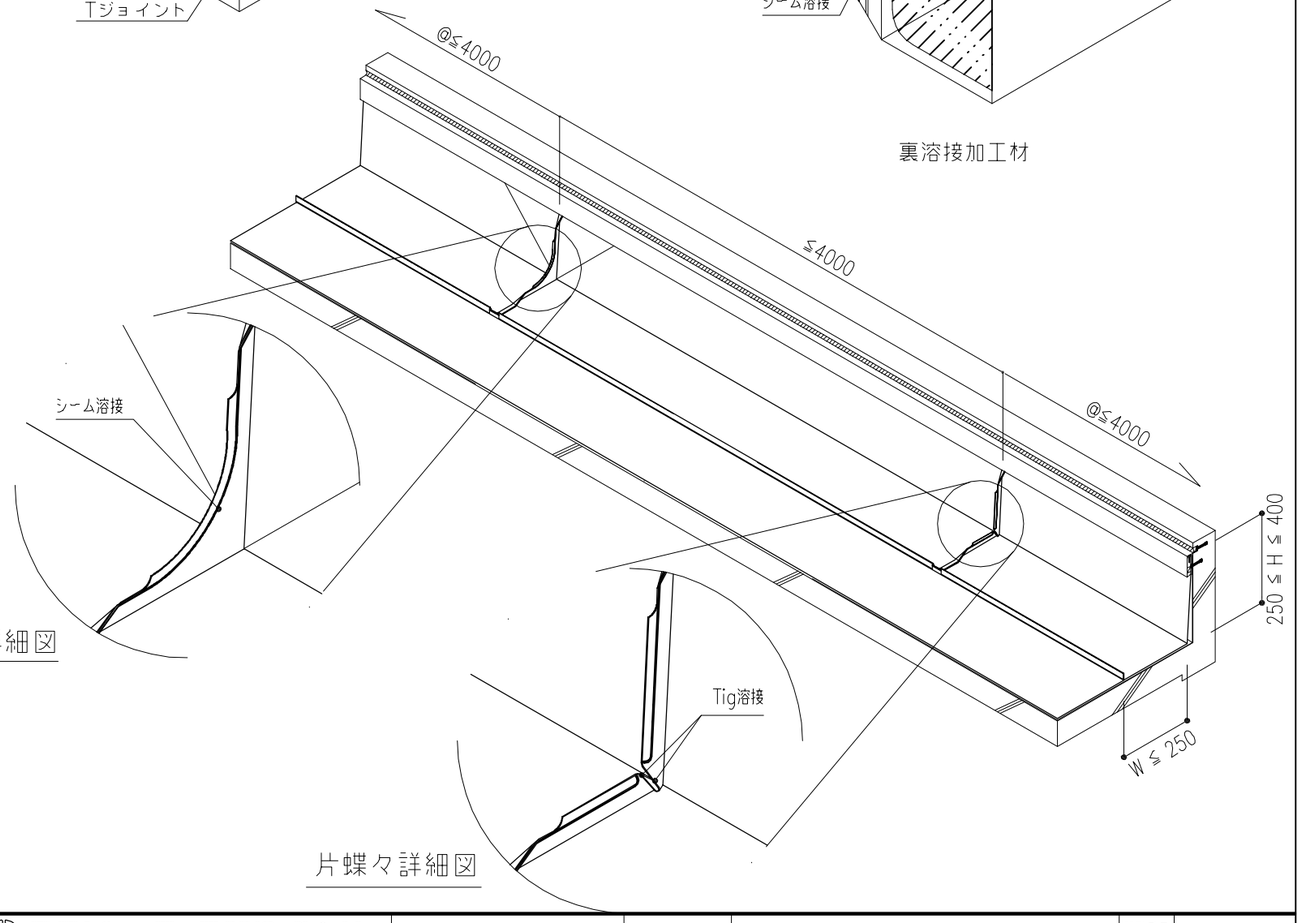

八千代折り 詳細図

片蝶々詳細図

REV.NO.	訂正				特記事項	製造発売元	虎印ビューティ工業株式会社	工事名称	P&Pステンレス防水設計資料	設計番号	
	△ ・ ・		△ ・ ・			施工代理店	検図 製図 担当	図面名称	壁立上り部分詳細 仕様	図面番号	20
	△ ・ ・		△ ・ ・				年 月 日		SCALE 1/6	日付	07 01 17

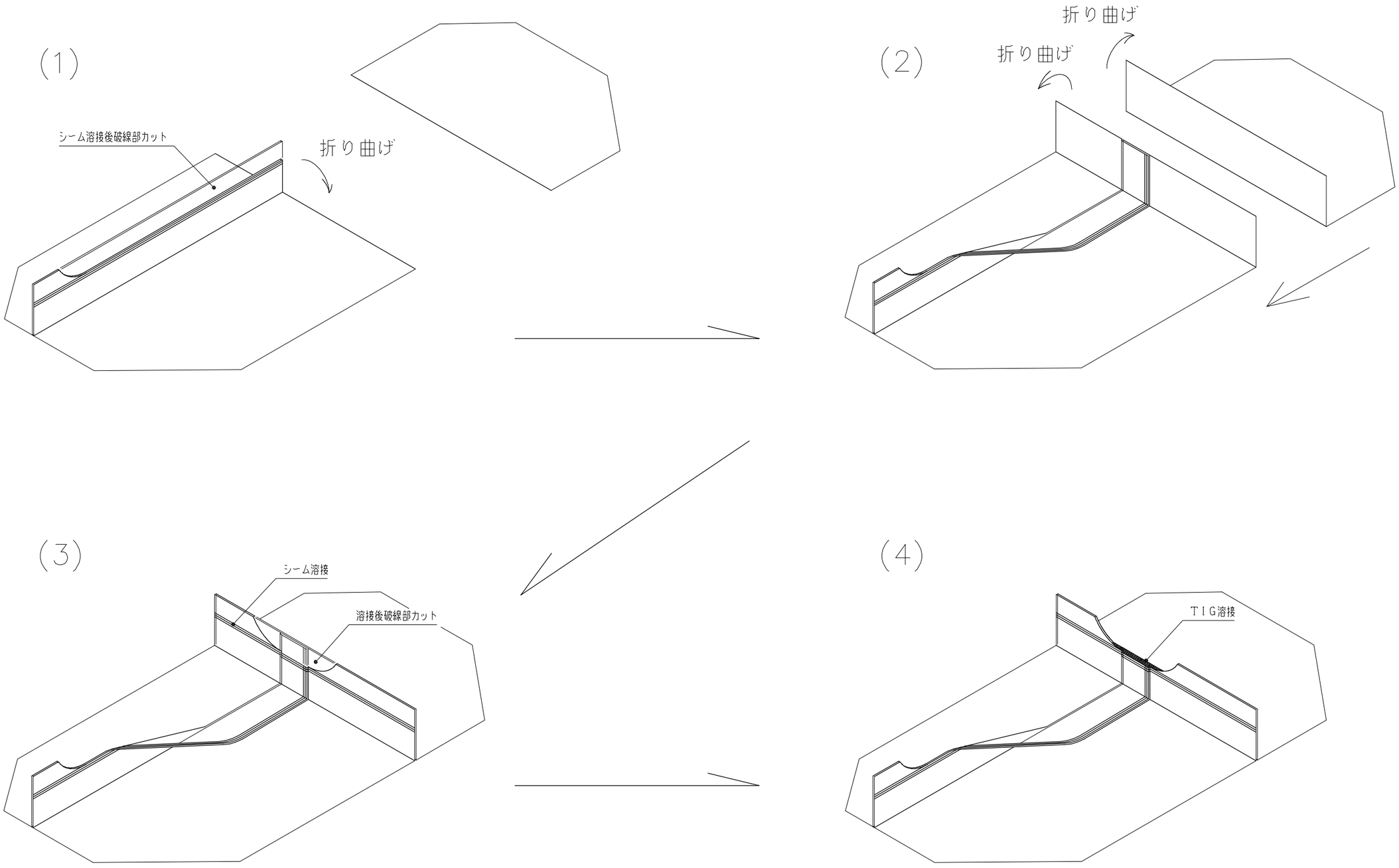

Tジョイント部納まり詳細

REV.NO.	訂	△ ・ ・		△ ・ ・		特記事項	製造発売元	元旦ビューティ工業株式会社		工事名称	P&Pｽﾃﾝﾚｽ防水設計資料		設計番号
		△ ・ ・		△ ・ ・									図面番号 21
		△ ・ ・		△ ・ ・			施工代理店	検図 製図 担当	年 月 日	図面名称	Tｼﾞｮｲﾝﾄ部詳細 仕様	SCALE 1/2	日付 07 01 17
		△ ・ ・		△ ・ ・									
	正	△ ・ ・		△ ・ ・									
・ ・		△ ・ ・		△ ・ ・									

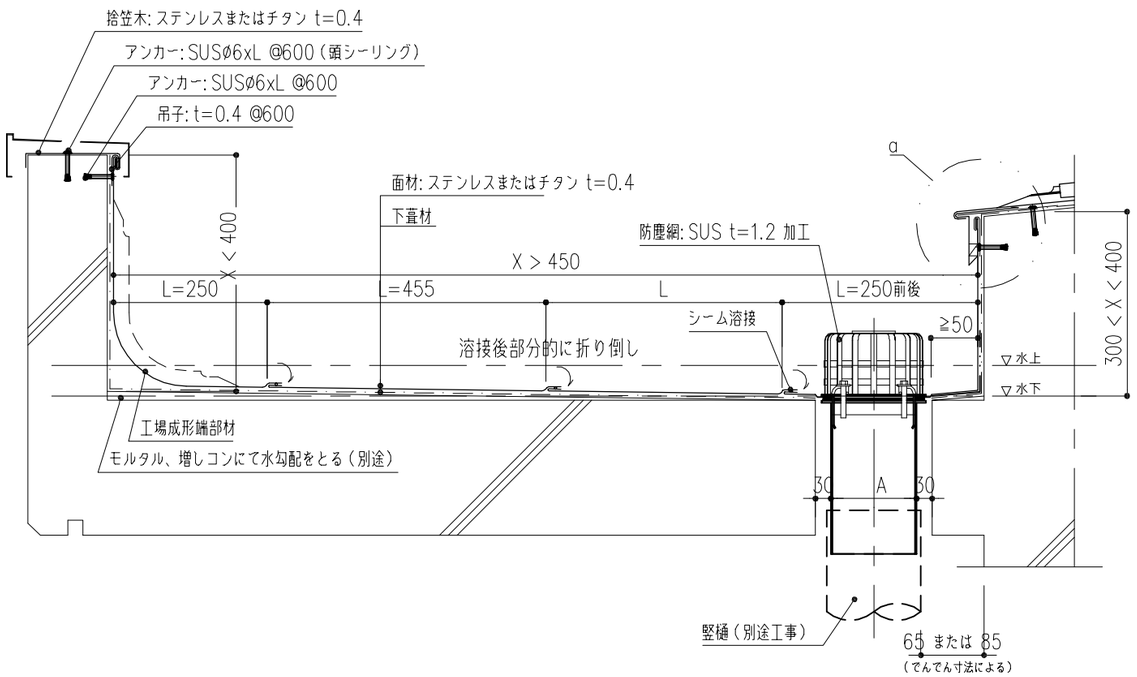

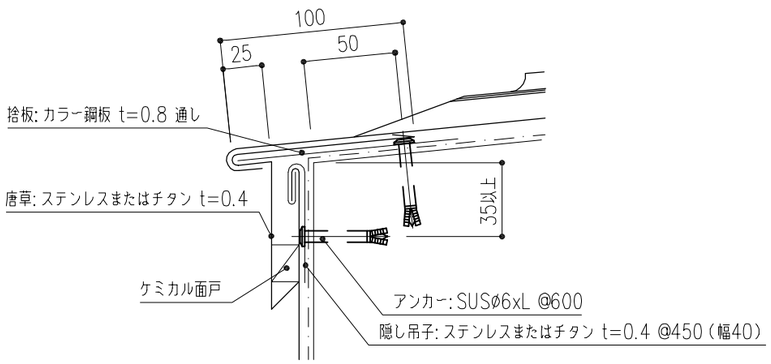

a部 納まり詳細図 S=1/3

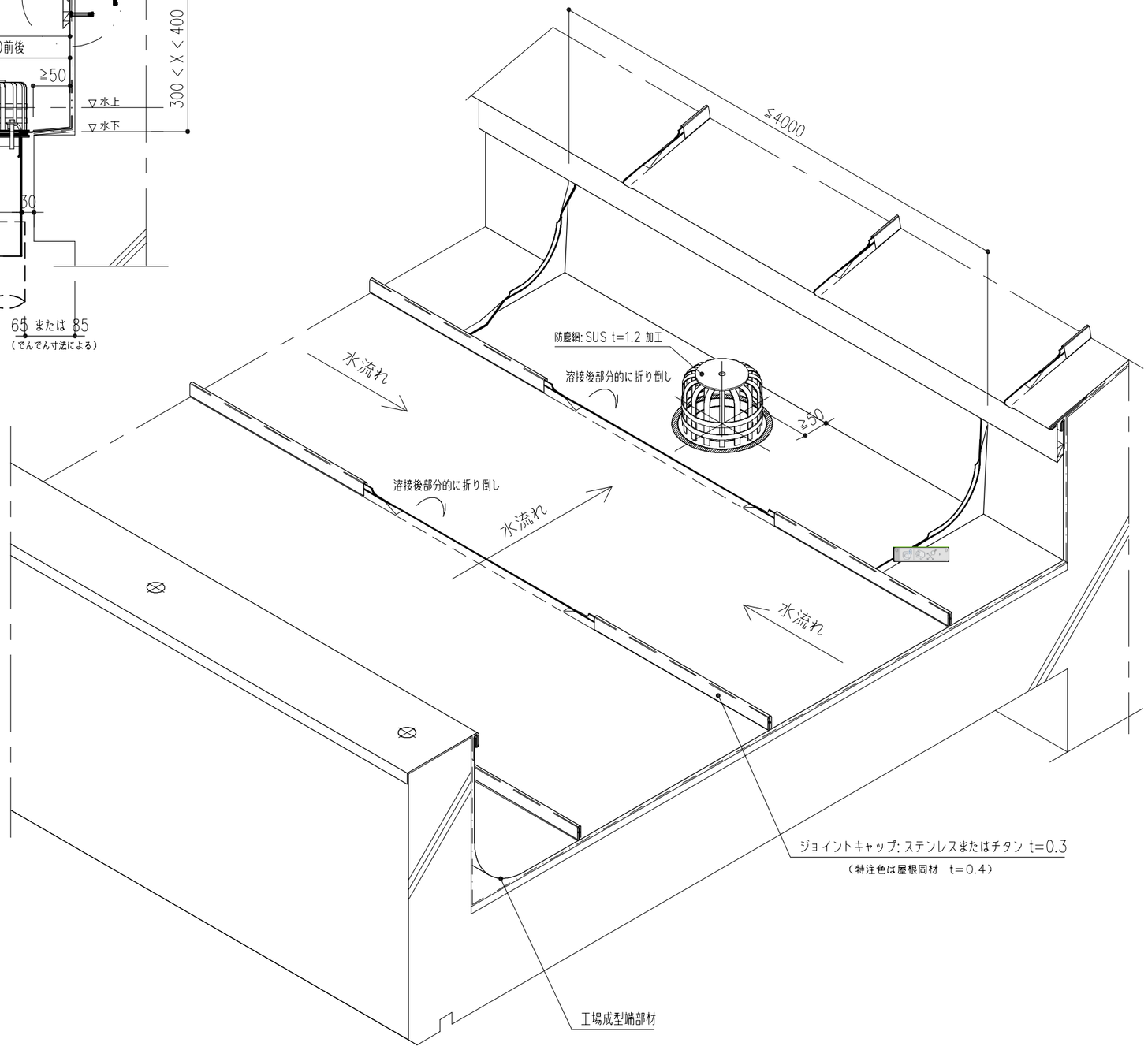

REV.NO.	訂正		特記事項	製造発売元	元旦ビューティ工業株式会社	工事名称	P&Pステンレス防水設計資料	設計番号	
				施工代理店	検図 製図 担当	図面名称	樋・軒先取合(RC造) 詳細図 SCALE 1/10	図面番号	22
					年 月 日			日付	07 01 17

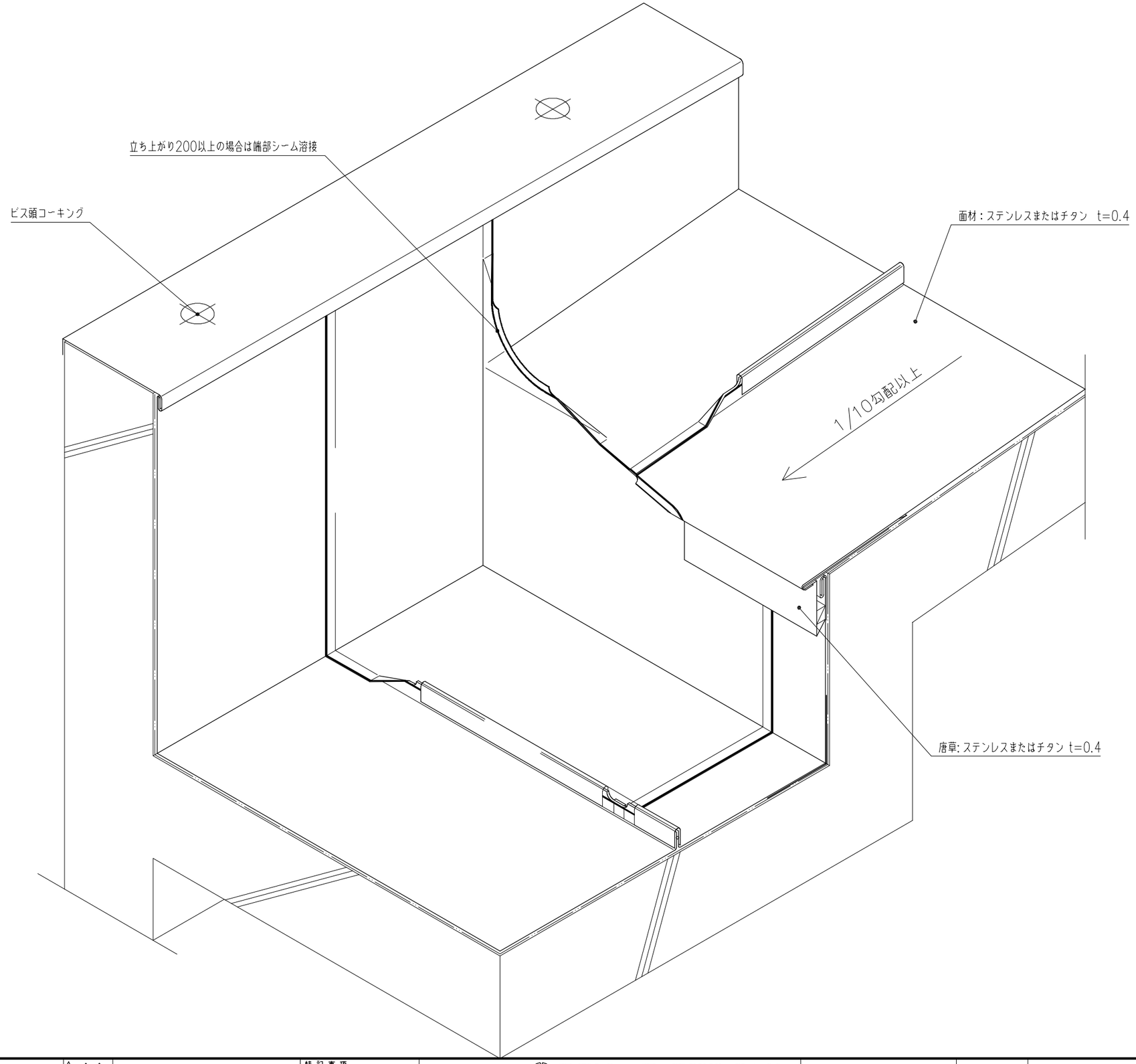

REV.NO.	訂正	△ ・ ・		△ ・ ・		特記事項	製造発売元	元旦ビューティ工業株式会社		工事名称	P&Pステンレス防水設計資料	設計番号	
		△ ・ ・		△ ・ ・								図面番号	23
		△ ・ ・		△ ・ ・			施工代理店	検図	製図	図面名称	樋端部納まり詳細図	SCALE 1/6	
		△ ・ ・		△ ・ ・					担当			日付	07 01 17
・ ・		△ ・ ・		△ ・ ・					年 月 日				

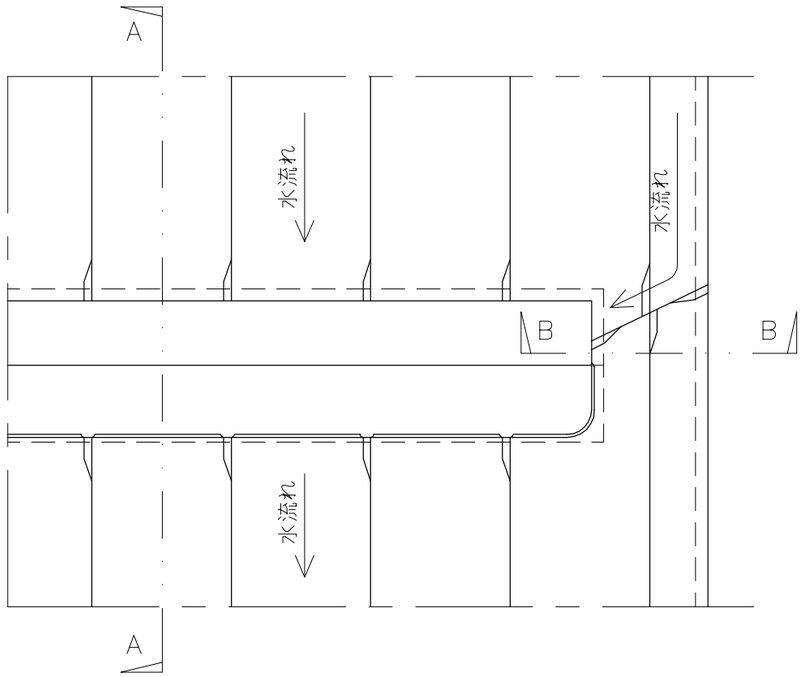

平面図

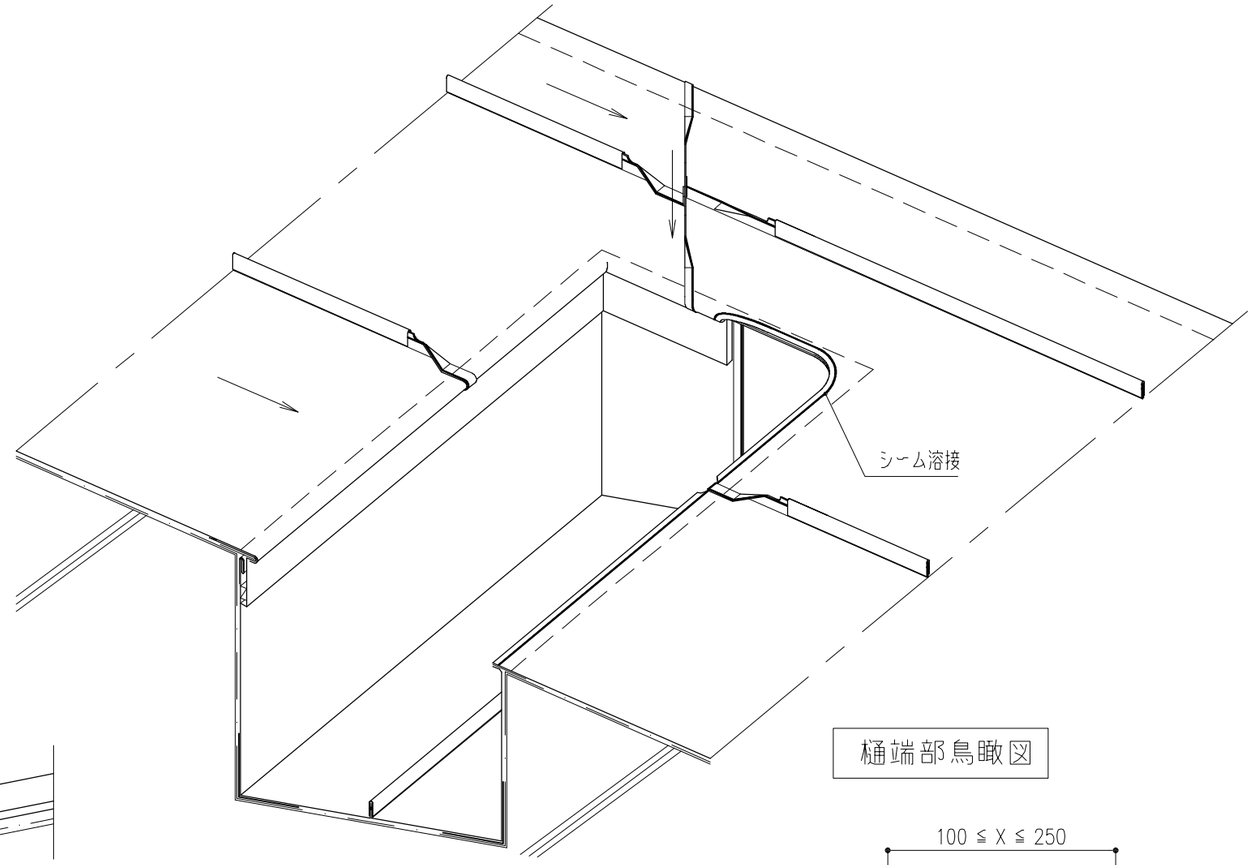

樋端部鳥瞰図

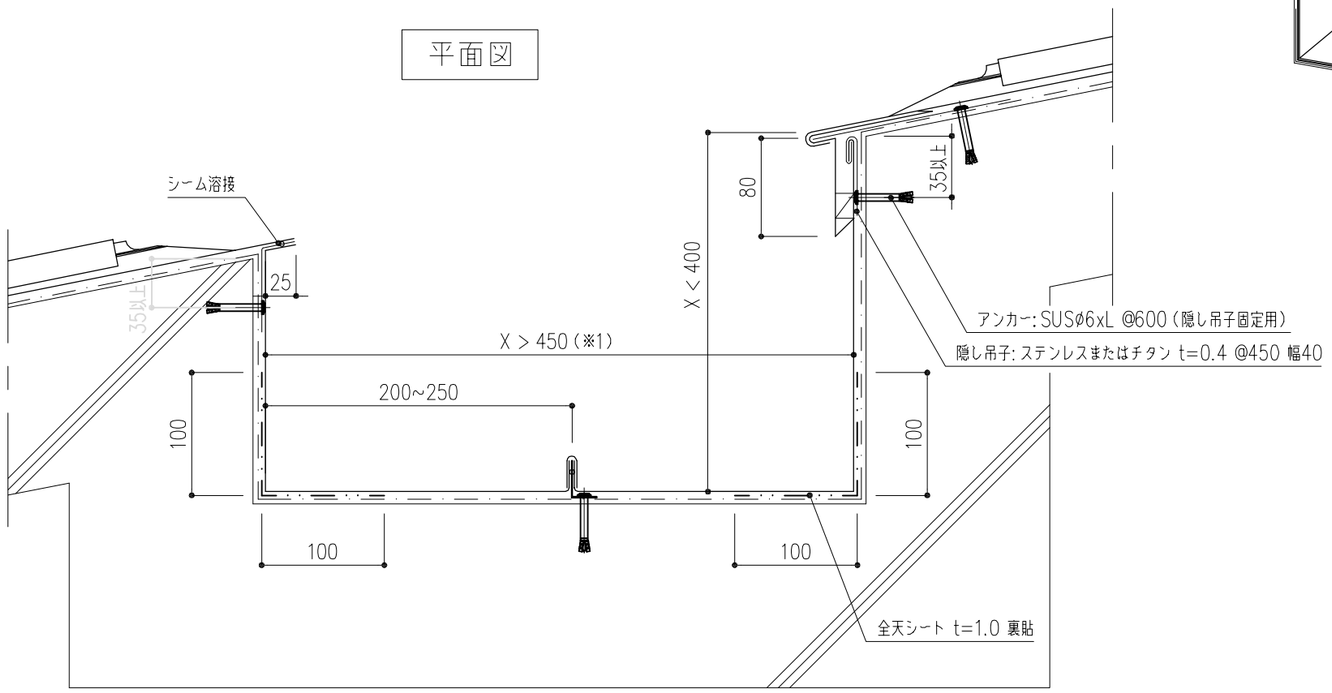

A断面詳細図

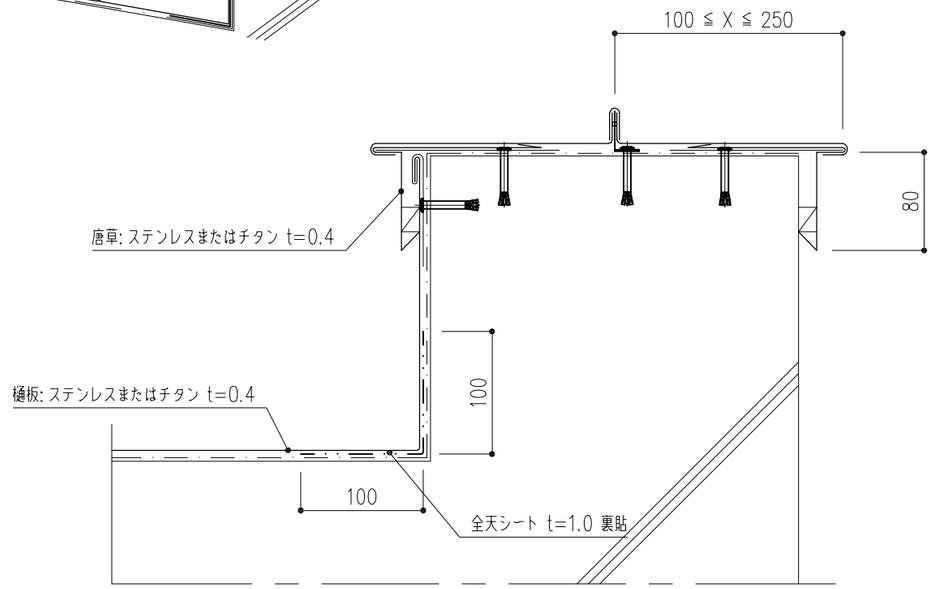

B断面詳細図

(※1) 樋巾が450mm以下の場合は
ステンレス t=1.5 を推薦いたします。

REV.NO.	訂正			特記事項	製造発売元	旭ビューティ工業株式会社			工事名称	P&Pステンレス防水設計資料		設計番号	
					施工代理店	検図	製図	担当	図面名称	中間樋断面(RC造) 詳細図	SCALE 1/5	図面番号	24
								年 月 日				日付	07 01 17

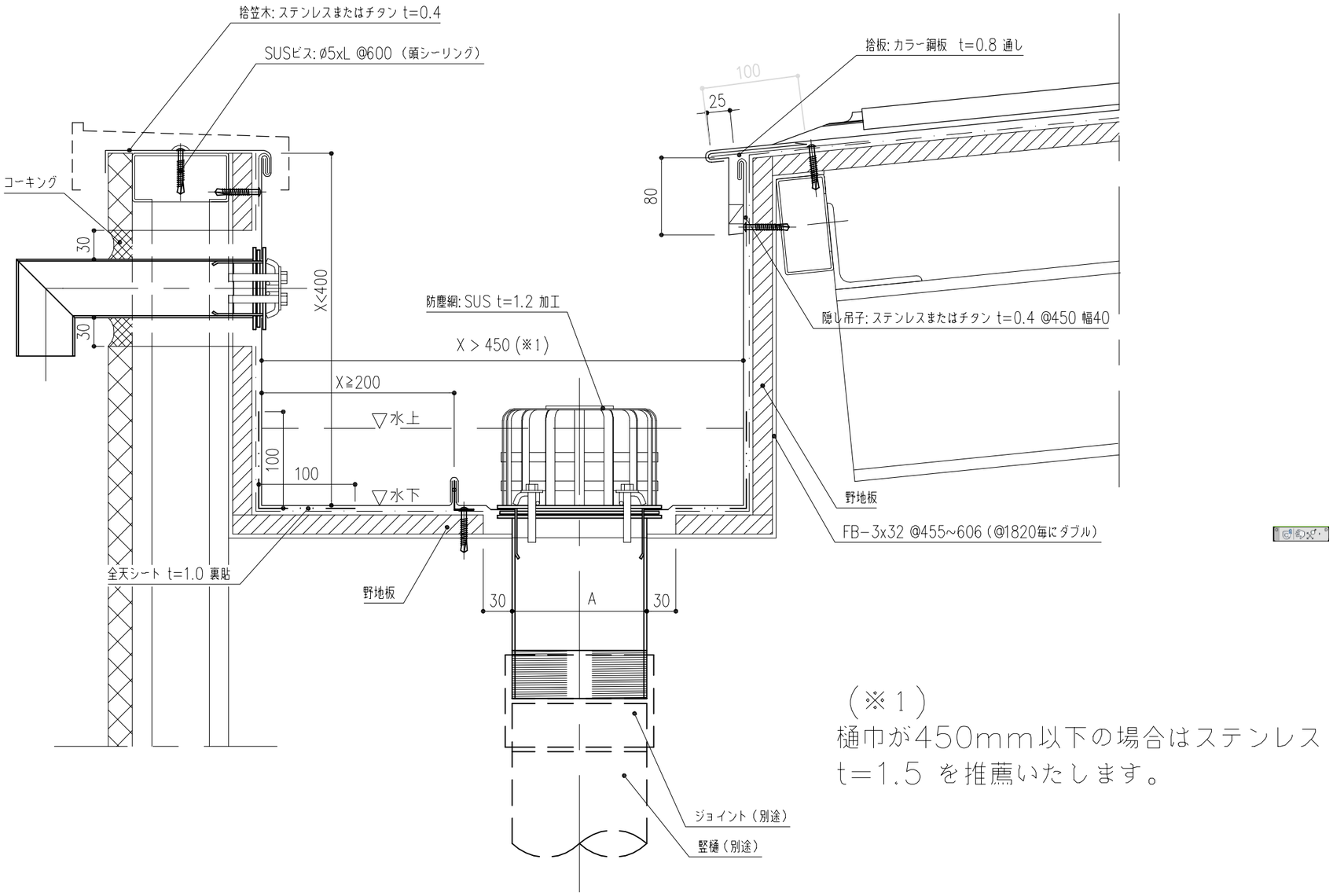

（※1）
樋巾が450mm以下の場合はステンレス
t=1.5 を推薦いたします。

REV.NO.	訂	△ ・ ・		△ ・ ・		特記事項	製造発売元	元旦ビューティ工業株式会社		工事名称	P&Pｽﾃﾝﾚｽ防水設計資料		設計番号
		△ ・ ・		△ ・ ・									図面番号 25
		△ ・ ・		△ ・ ・									
		△ ・ ・		△ ・ ・			施工代理店	検図 製図 担当	年 月 日	図面名称	樋・軒先取合（S造）詳細図	SCALE 1/5	日付 07 01 17
・ ・	正	△ ・ ・		△ ・ ・									
		△ ・ ・		△ ・ ・									

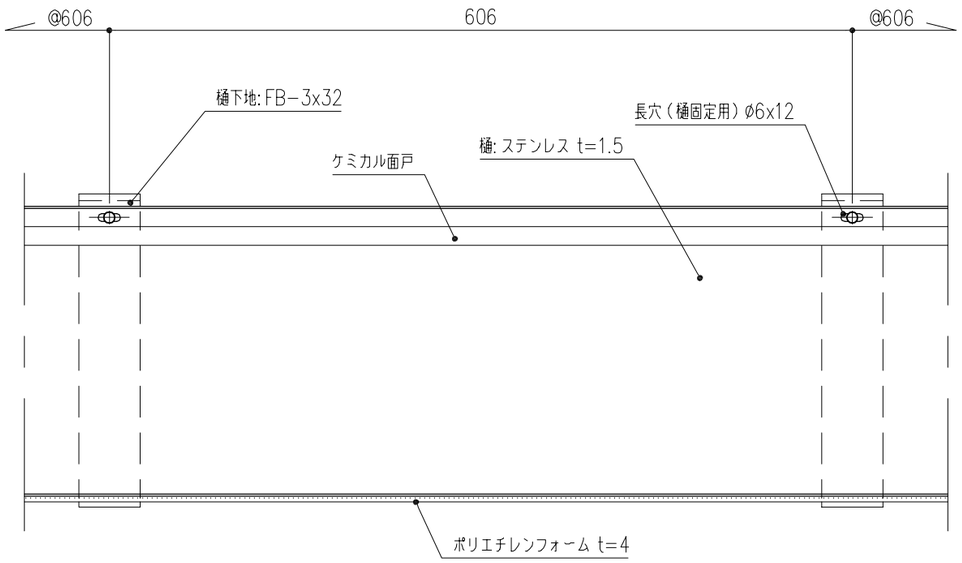

a 矢視図

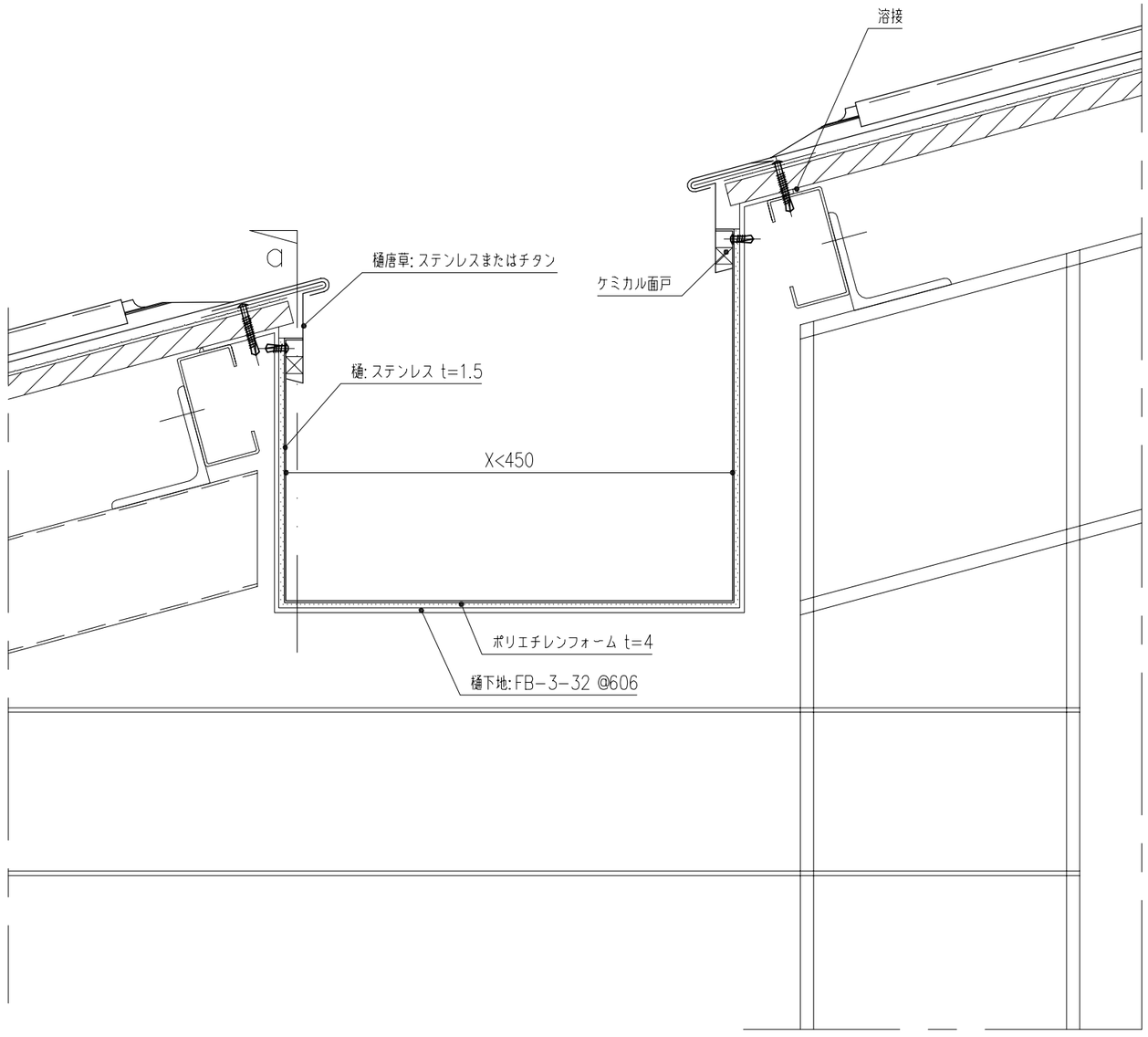

REV.NO.	訂正			特記事項	製造発売元	元旦ビューティ工業株式会社	工事名称	P&Pステンレス防水設計資料	設計番号	
					施工代理店	検図 製図 担当 年 月 日	図面名称	厚物中間樋断面詳細図 SCALE 1/5	図面番号	26
									日付	07 01 17

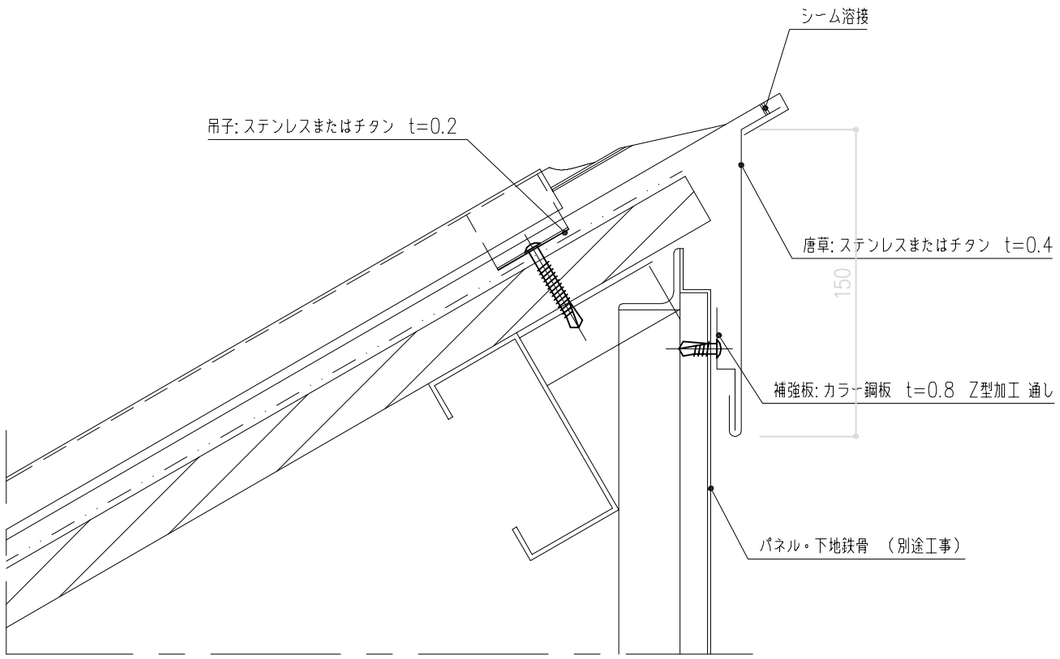

S造（その１）

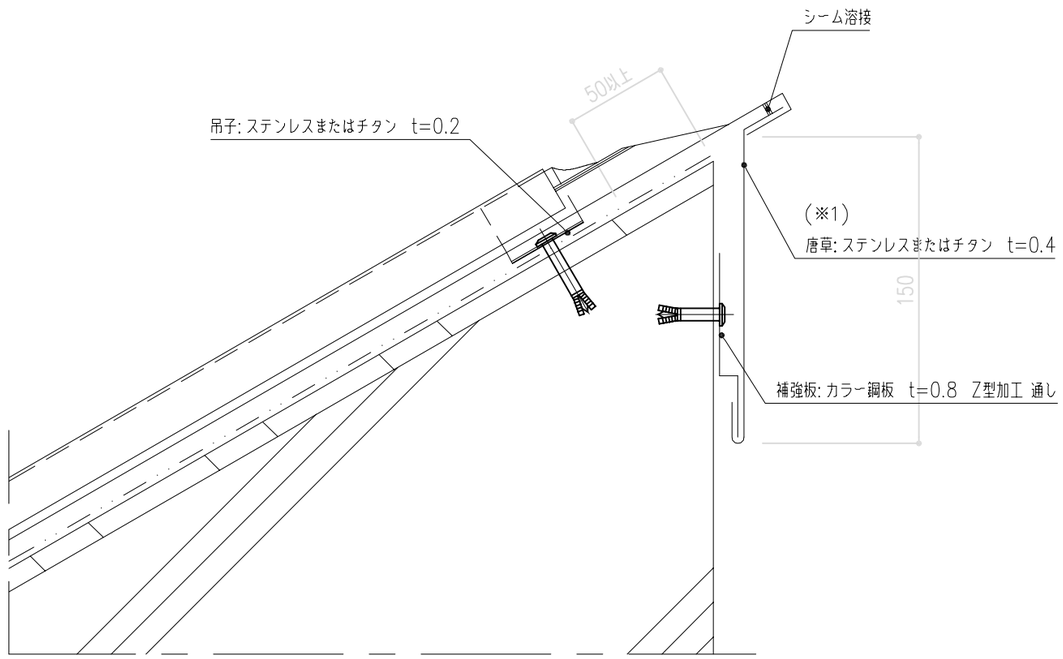

RC造（その１）

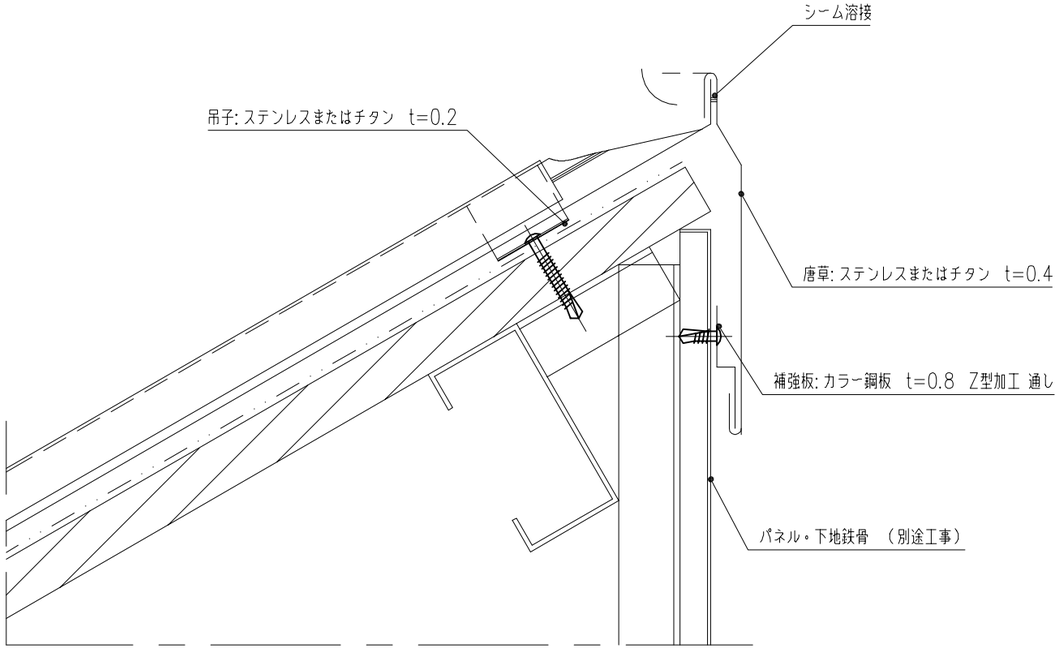

S造（その２）

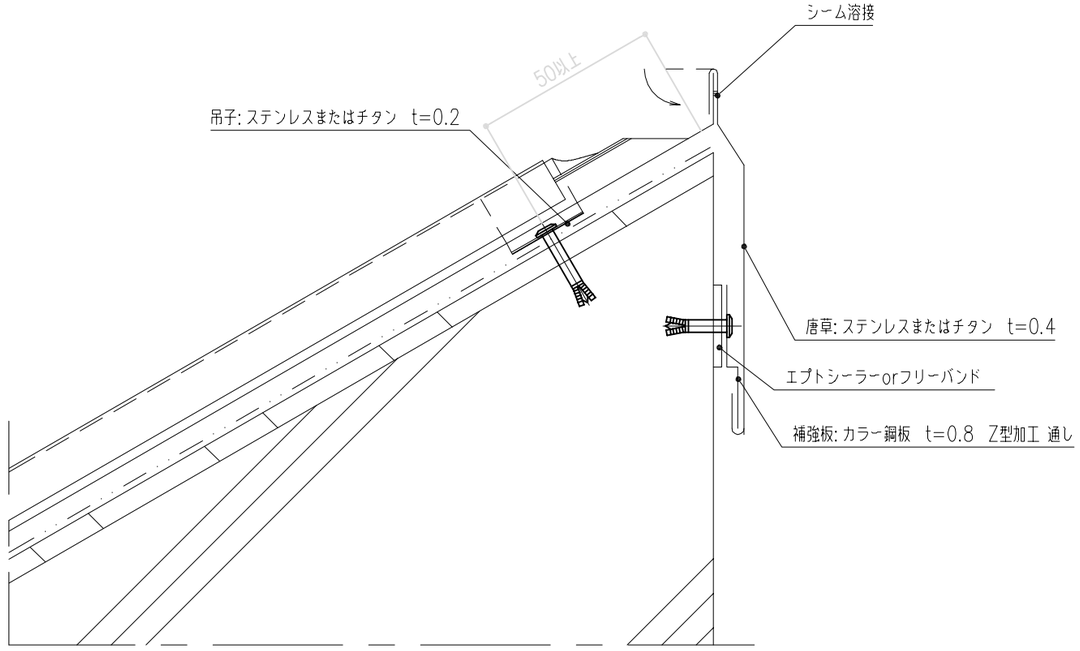

RC造（その２）

REV.NO.					特記事項	製造発売元	元旦ビューティ工業株式会社			工事名称	P&Pｽﾃﾝﾚｽ防水設計資料	設計番号	
	訂正	△		△		施工代理店	検図	製図	担当	図面名称	水上部分詳細図(1)	図面番号	27
									年　月　日		SCALE 1/3	日付	07 01 17

(1)通常タイプ

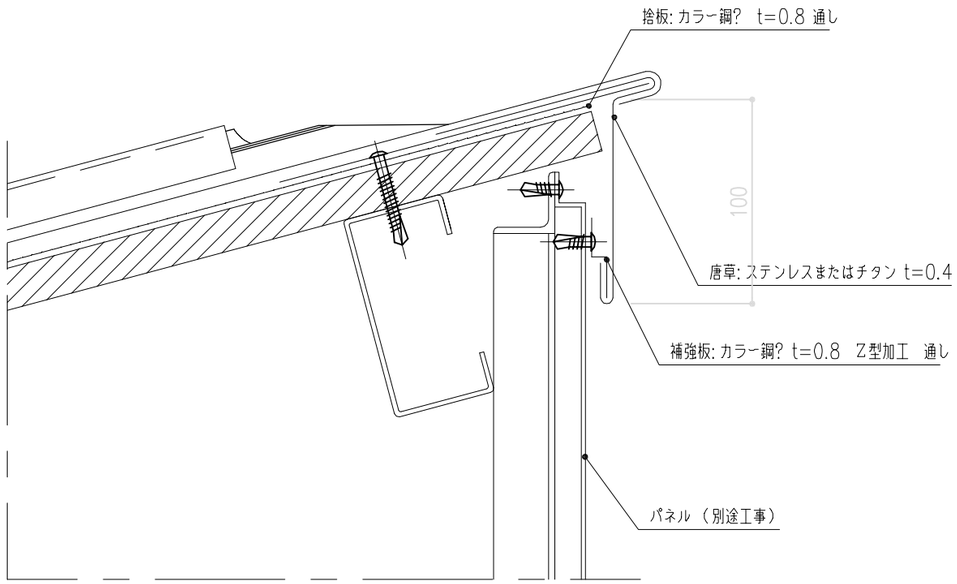

(3)溶接タイプ

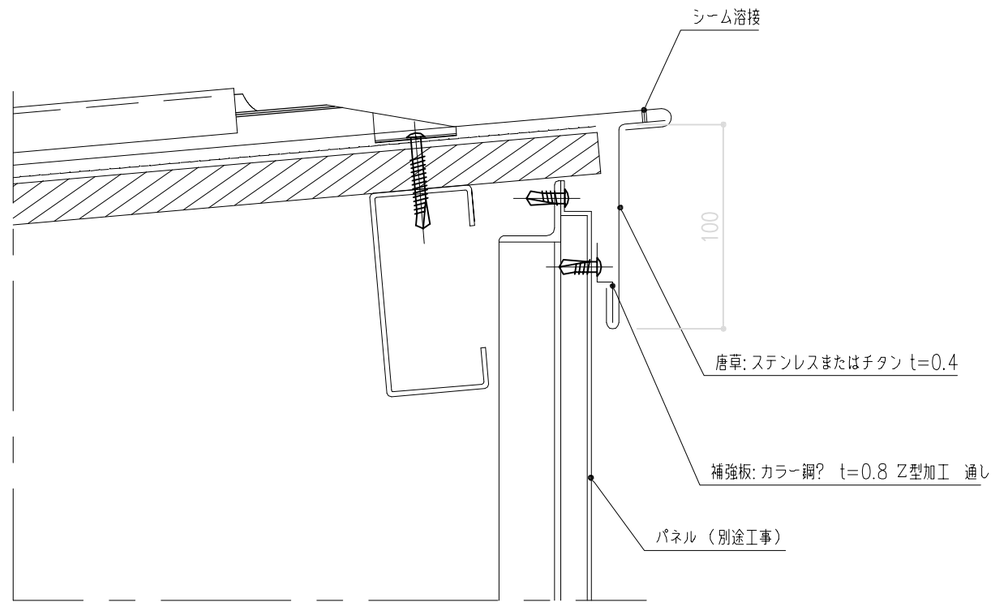

(2)二曲げタイプ

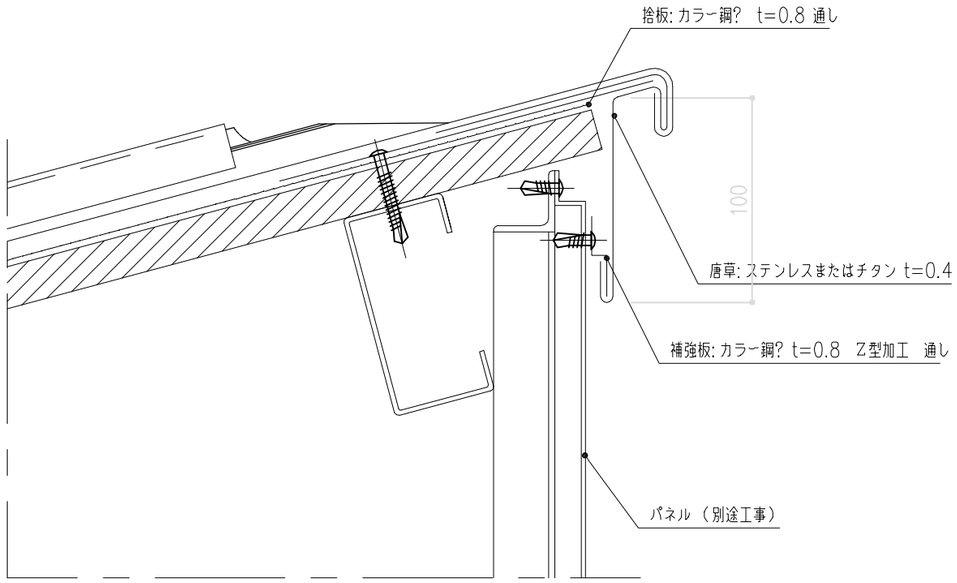

(4)耐強風タイプ

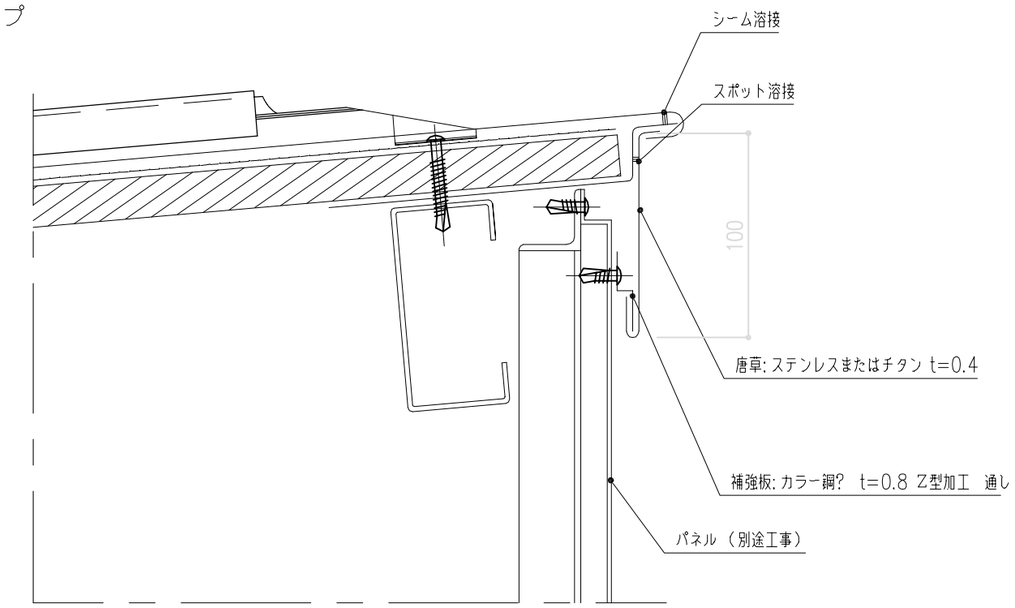

注記　?耐強風タイプは二曲げおよび溶接タイプとの組合せとする。
　　?棟。ケラバとの関連性を伸べる。

REV.NO.	訂正	△　・　・		△　・　・		特記事項	製造発売元	元旦ビューティ工業株式会社		工事名称	P&Pステンレス防水設計資料		設計番号	
・　・		△　・　・		△　・　・			施工代理店	検図	製図	担当	年　月　日	図面名称	水上部分詳細図(2)	SCALE 1/3	図面番号	28
		△　・　・		△　・　・											日付	07 01 17
		△　・　・		△　・　・												
		△　・　・		△　・　・												

(1)通常タイプ

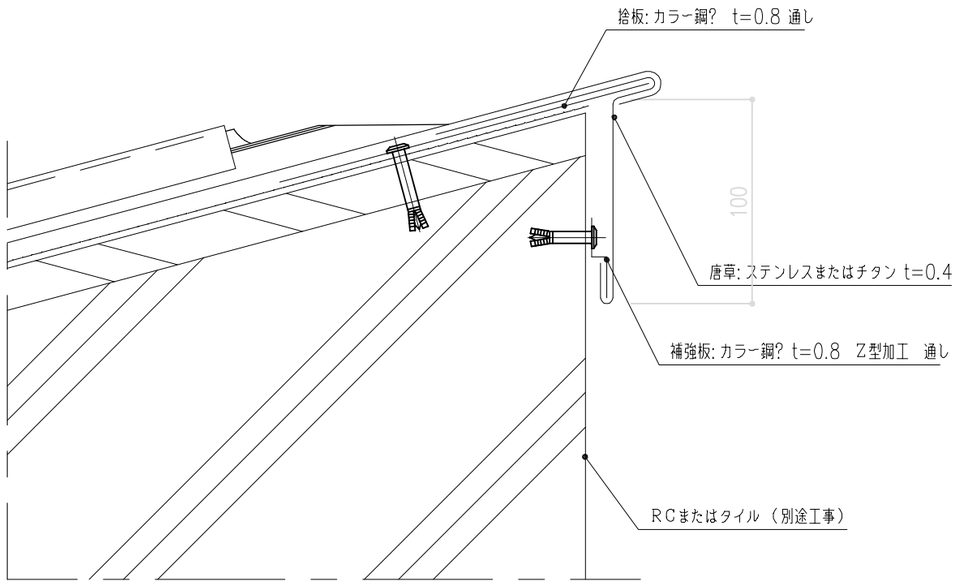

(3)溶接タイプ

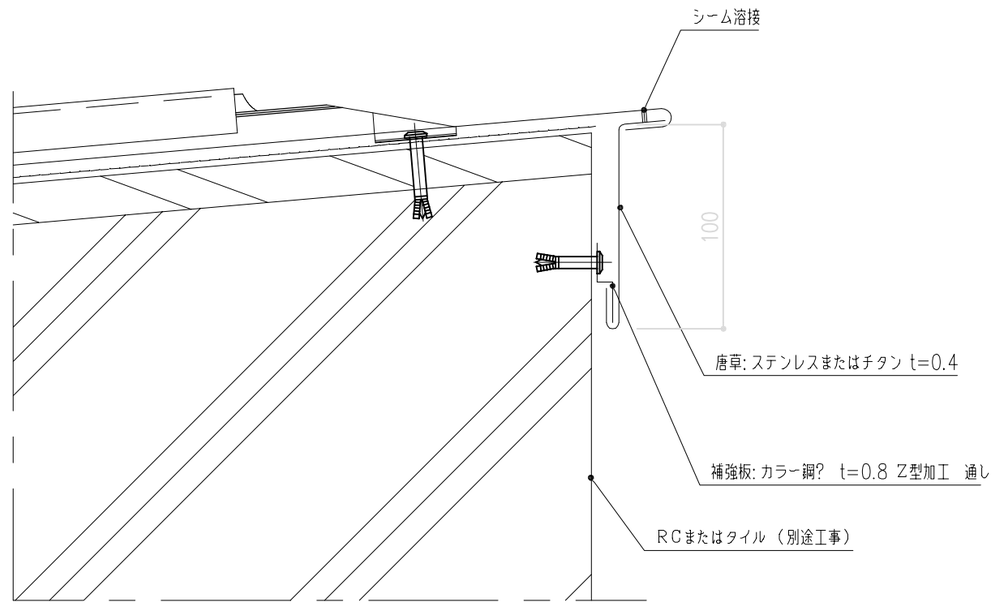

(2)二曲げタイプ

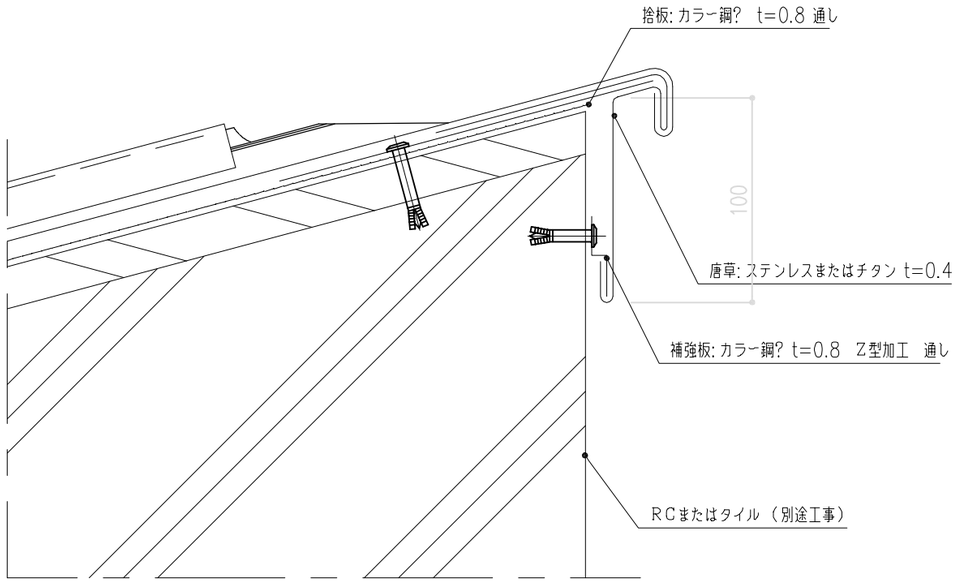

(4)耐強風タイプ

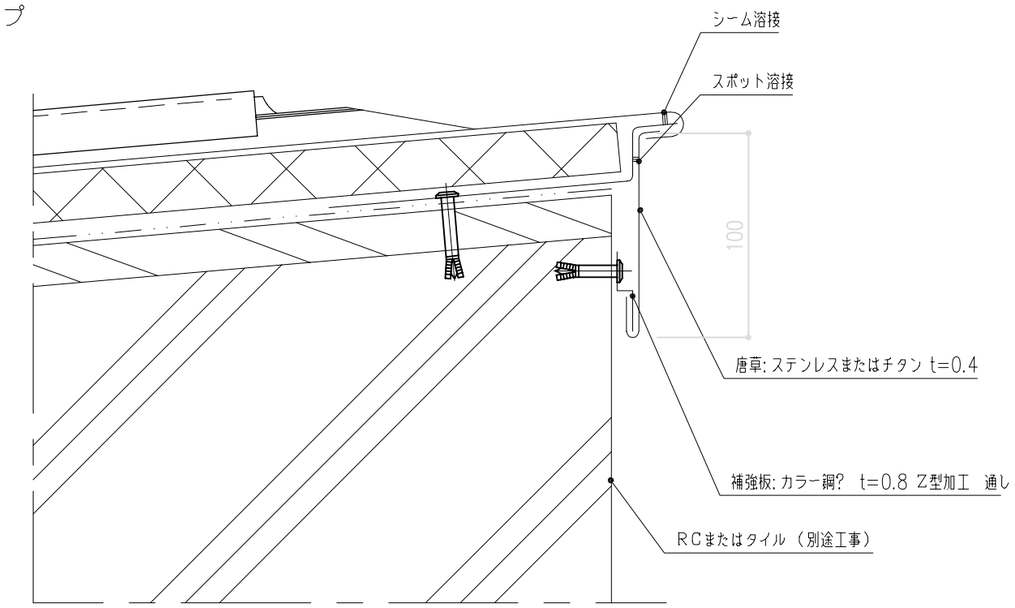

注記　?耐強風タイプは二曲げおよび溶接タイプとの組合せとする。
　　?棟・ケラバとの関連性を伸べる。

REV.NO.	訂正			特記事項	製造発売元	有限ビューティ工業株式会社	工事名称	P&Pステンレス防水設計資料	設計番号	
					施工代理店	検図 製図 担当	図面名称	水上部分詳細図(3) SCALE 1/3	図面番号	29
						年 月 日			日付	07 01 17

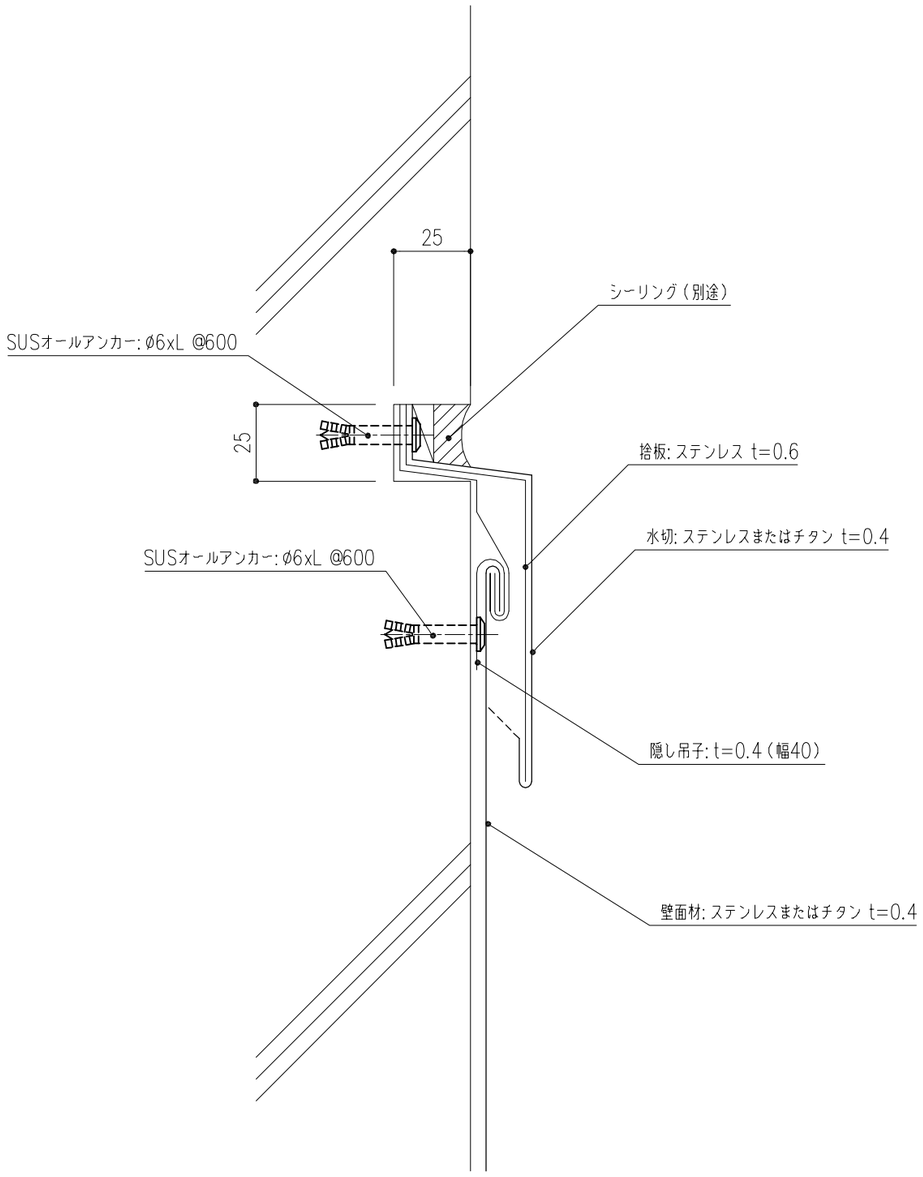

REV.NO.	訂正	△ ・ ・		△ ・ ・		特記事項	製造発売元	旭ビューティ工業株式会社		工事名称	P&Pｽﾃﾝﾚｽ防水設計資料		設計番号
		△ ・ ・		△ ・ ・									図面番号 30
		△ ・ ・		△ ・ ・									
		△ ・ ・		△ ・ ・			施工代理店	検図	製図	担当	図面名称	水切(強風地) 仕様	SCALE 1/2
		△ ・ ・		△ ・ ・									日付 07 01 17
・ ・		△ ・ ・		△ ・ ・						年 月 日			

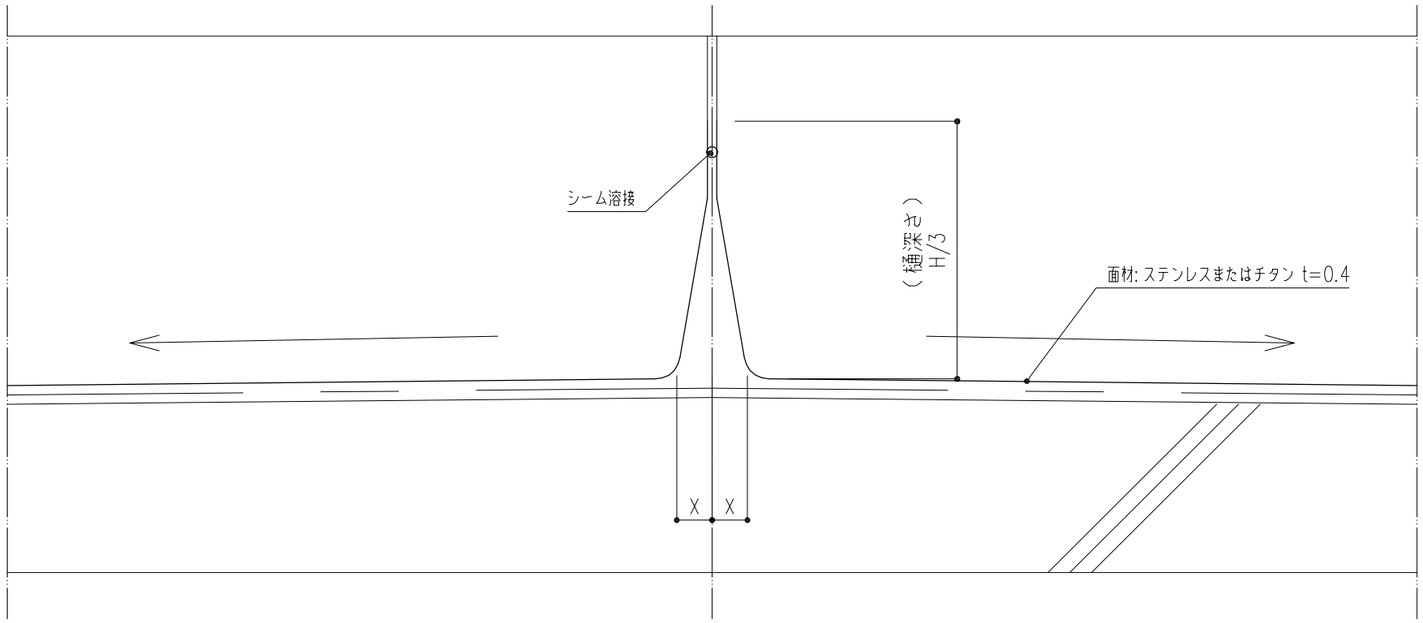

（P&Pタイプ）

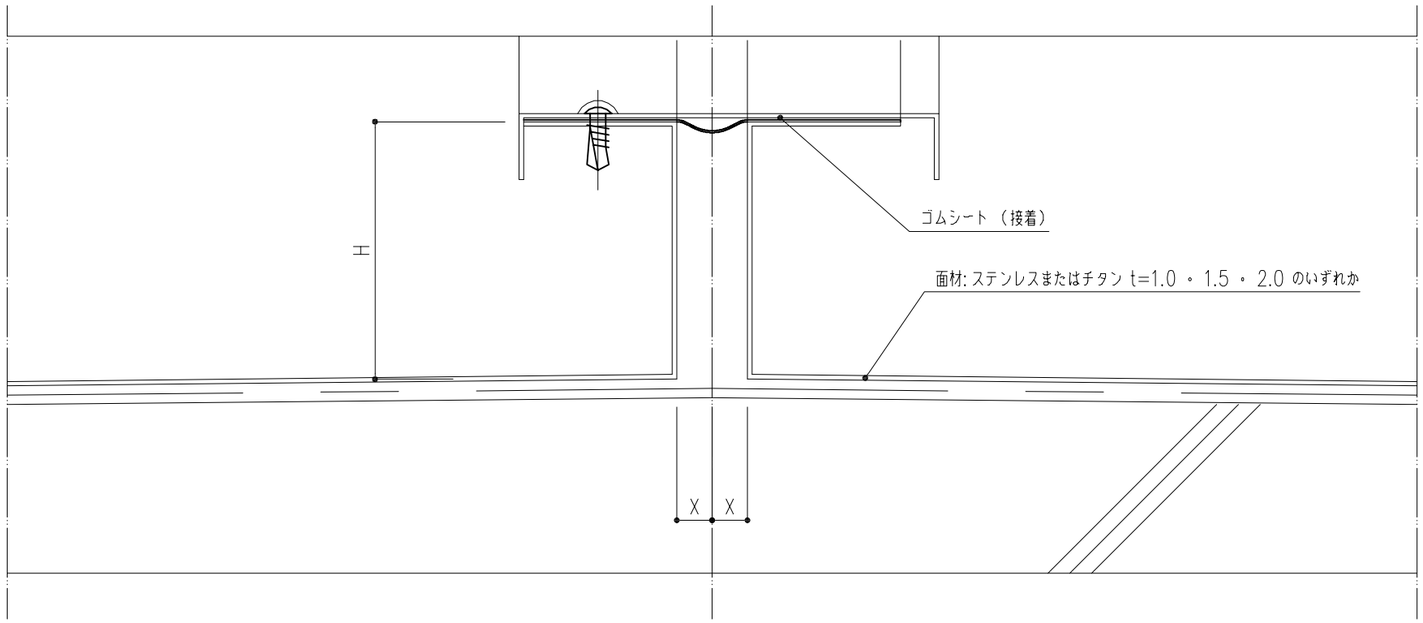

（厚物樋タイプ）

※ X は熱伸縮計算により決定する。

REV.NO.					特記事項	製造発売元	元旦ビューティ工業株式会社				工事名称	P&Pｽﾃﾝﾚｽ防水設計資料		設計番号	
	訂正	△ ・ ・		△ ・ ・		施工代理店		検図	製図	担当	図面名称	樋EXP.J 詳細図	SCALE 1/2	図面番号	31
・ ・		△ ・ ・		△ ・ ・						年 月 日				日付	07 01 17

パラペット（R立ち上げ方式）詳細図

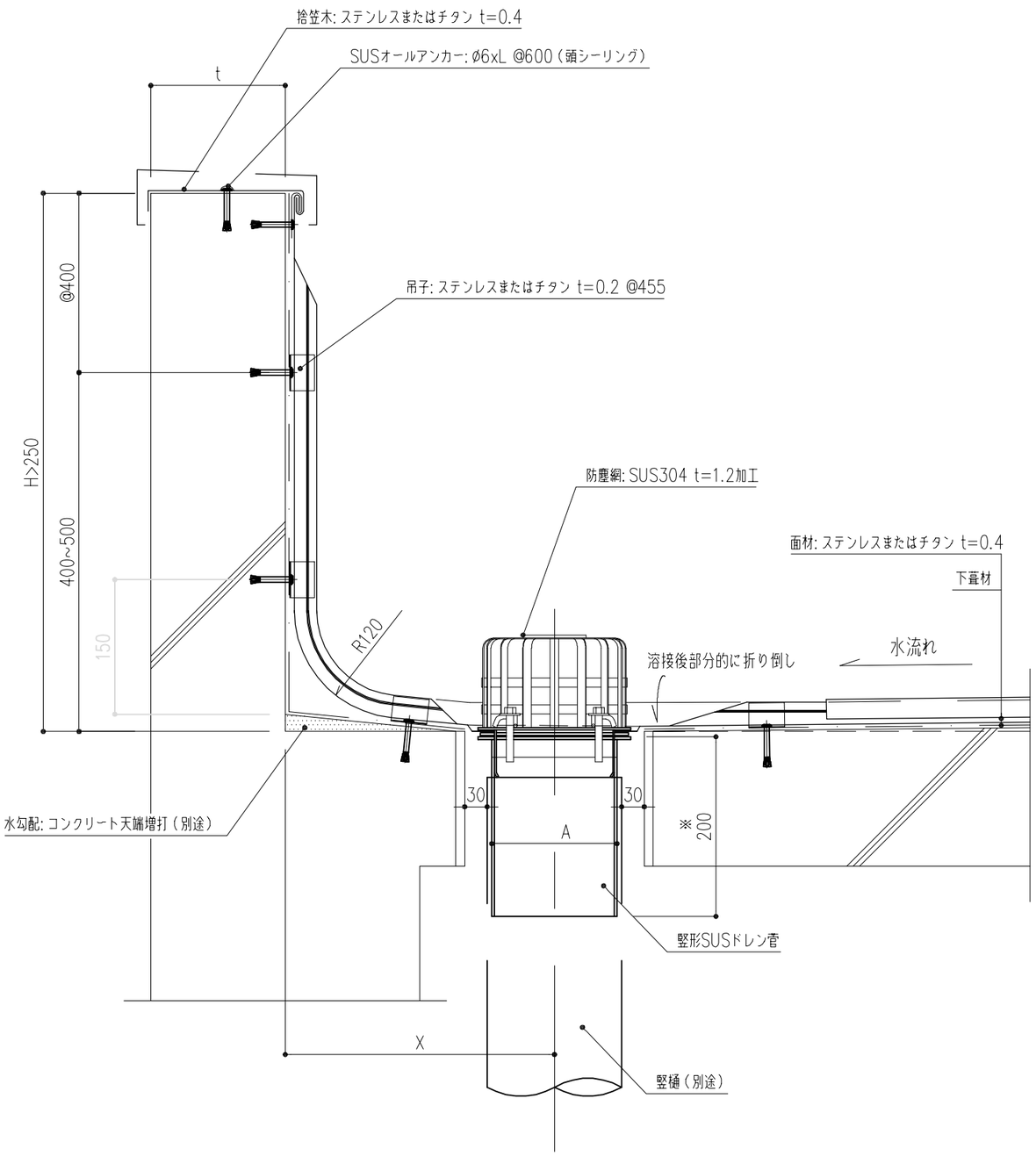

※50A~125A まで 200
150A は250

パラペット（工場成形端部材方式）詳細図

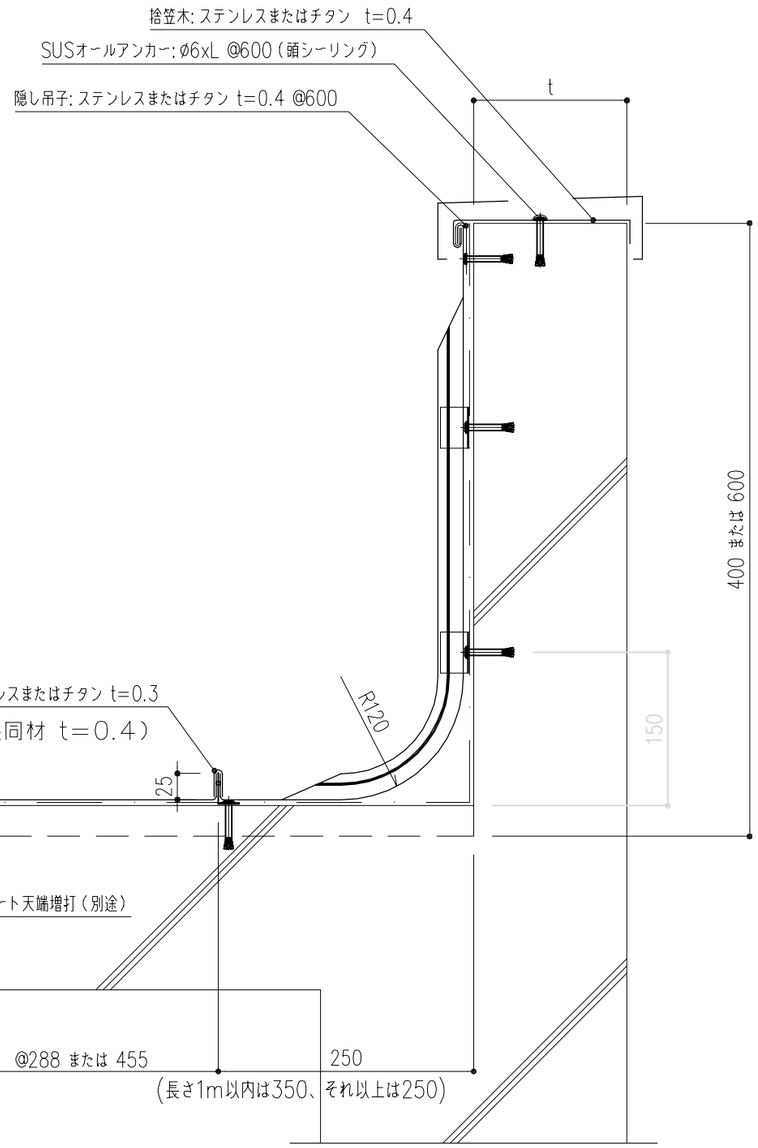

REV.NO.	訂正	△ ・ ・		△ ・ ・		特記事項	製造発売元	元旦ビューティ工業株式会社	工事名称	P&Pｽﾃﾝﾚｽ防水設計資料	設計番号
		△ ・ ・		△ ・ ・							図面番号 32
		△ ・ ・		△ ・ ・			施工代理店	検図 製図 担当	図面名称	ﾊﾟﾗﾍﾟｯﾄ部詳細図(1) SCALE 1/6	日付 07 01 17
		△ ・ ・		△ ・ ・				年 月 日			

パラペット（バック板方式）詳細図

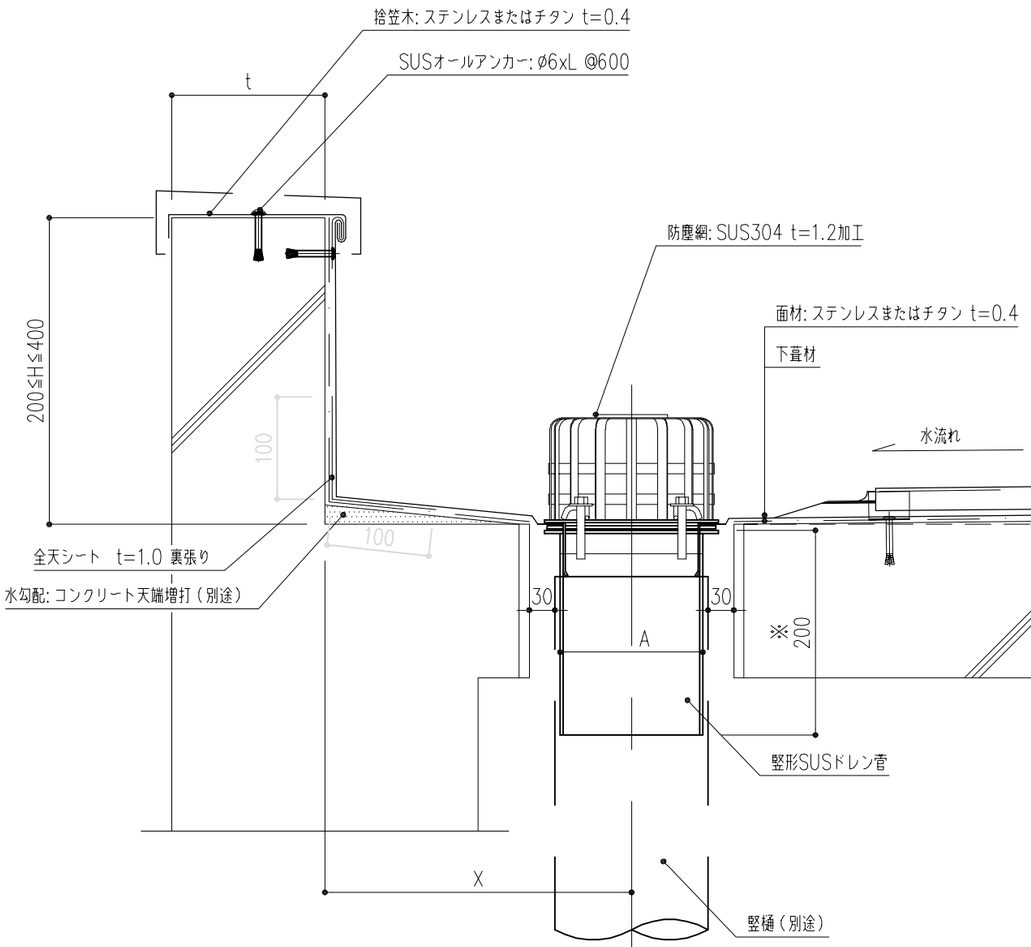

※50A~125A まで 200
150A は250

パラペット（現場成形端部材方式）詳細図

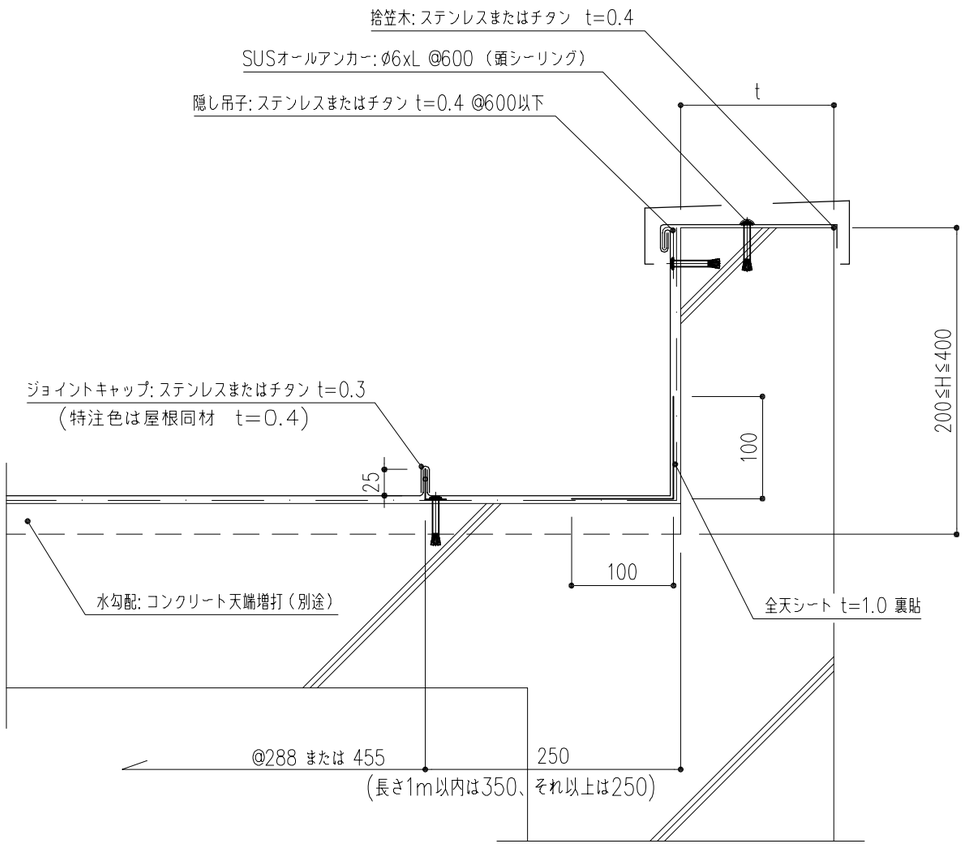

REV.NO.	訂正	△ ・ ・		△ ・ ・		特記事項	製造発売元	荒井ビューティ工業株式会社		工事名称	P&Pステンレス防水設計資料		設計番号
		△ ・ ・		△ ・ ・									図面番号 33
		△ ・ ・		△ ・ ・			施工代理店	検図 製図 担当	年 月 日	図面名称	バラペット部詳細図(2)	SCALE 1/6	日付 07 01 17
		△ ・ ・		△ ・ ・									
・ ・		△ ・ ・		△ ・ ・									

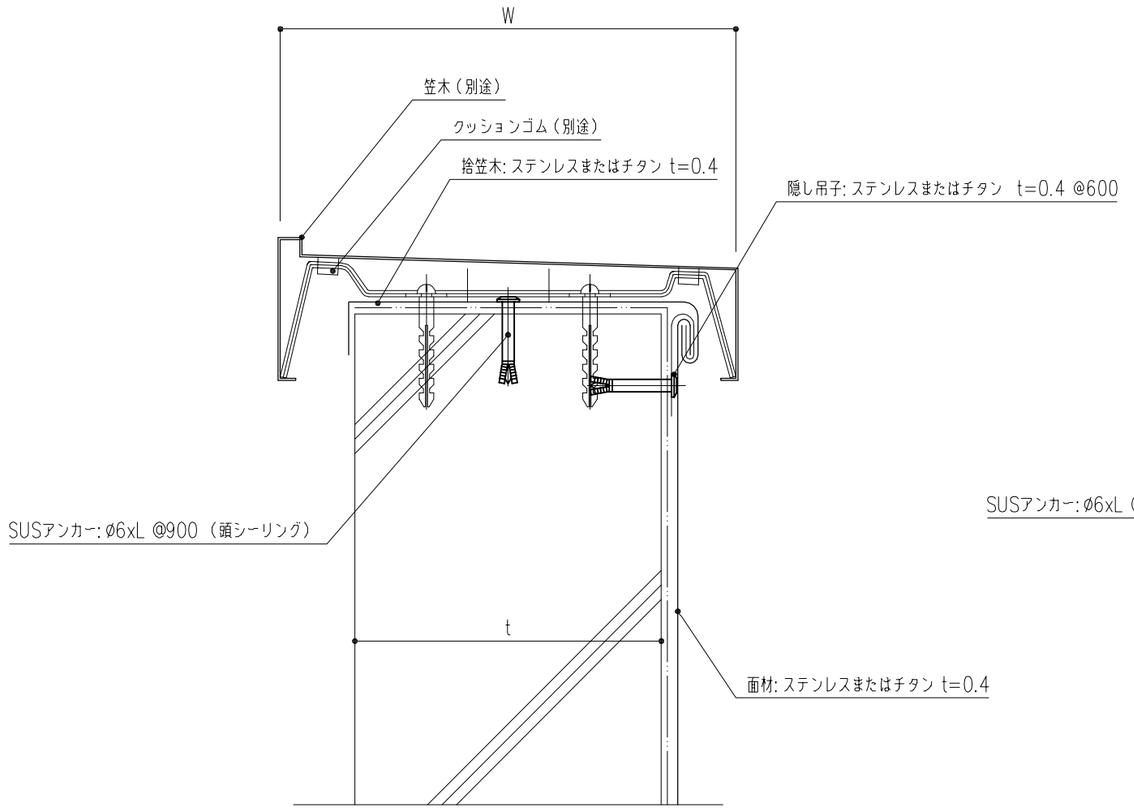

(1)

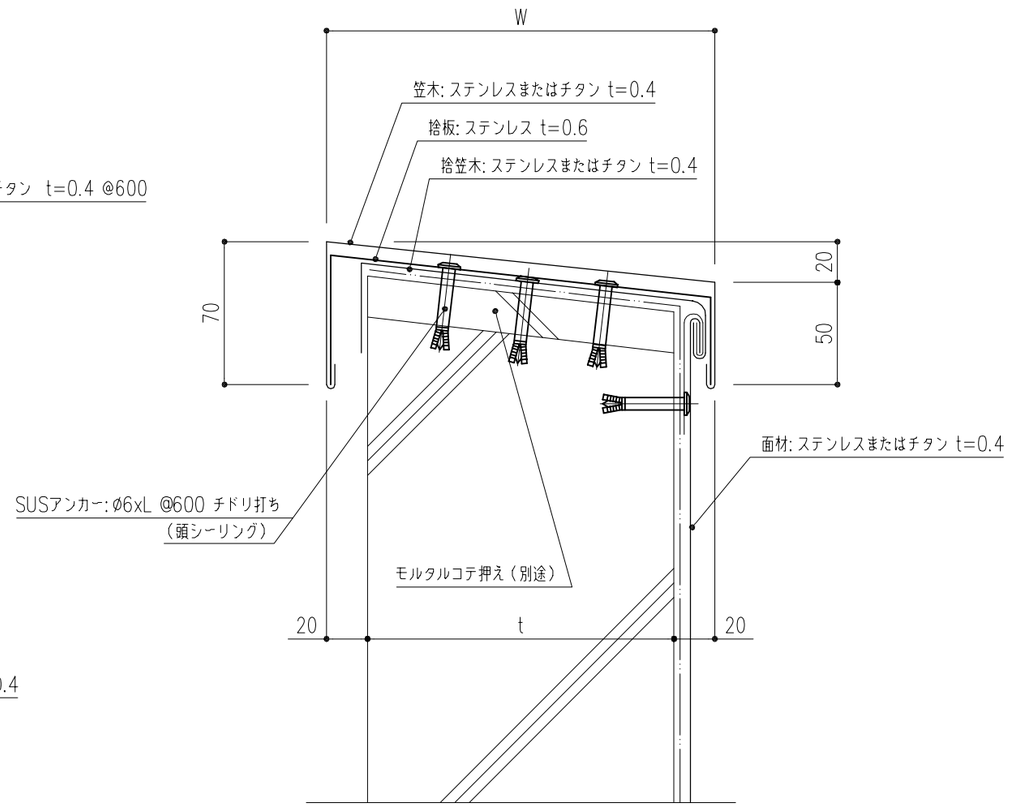

(2)

REV.NO.	訂正	△ ・ ・		△ ・ ・		特記事項	製造発売元	元旦ビューティ工業株式会社		工事名称	P&Pｽﾃﾝﾚｽ防水設計資料		設計番号	
○		△ ・ ・		△ ・ ・									図面番号	34
		△ ・ ・		△ ・ ・			施工代理店	検図 製図 担当	年 月 日	図面名称	笠木部詳細図	SCALE 1/3	日付	07 01 17
		△ ・ ・		△ ・ ・										
・ ・		△ ・ ・		△ ・ ・										

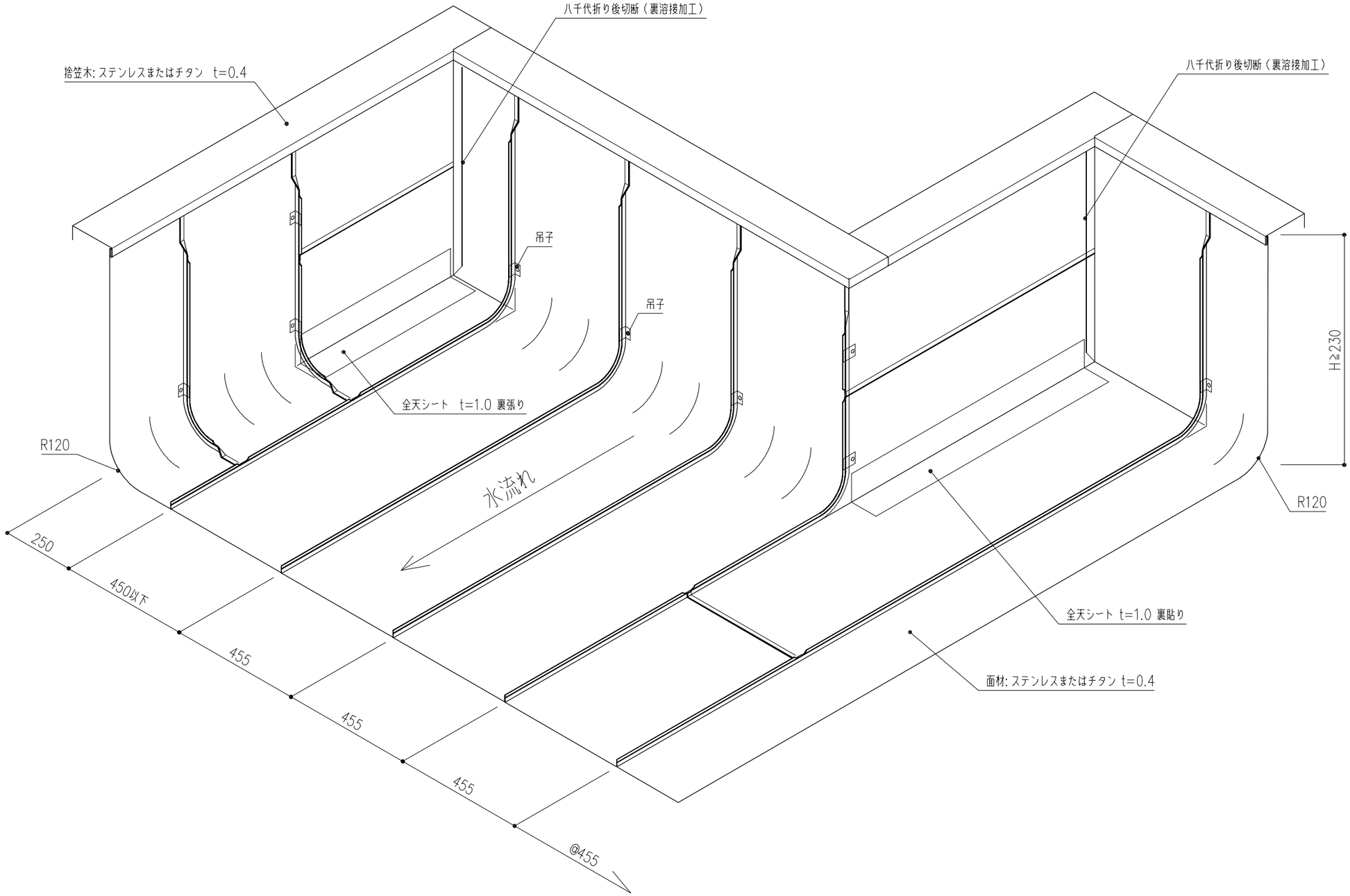

REV.NO.	訂	△ ・ ・		△ ・ ・		特記事項	製造発売元	元旦ビューティ工業株式会社			工事名称	P&Pｽﾃﾝﾚｽ防水設計資料	設計番号
		△ ・ ・		△ ・ ・									図面番号 35
		△ ・ ・		△ ・ ・			施工代理店	検図	製図	担当	図面名称	コーナー仕舞図(R立上げ式) SCALE 1/15	
	正	△ ・ ・		△ ・ ・									日付 07 01 17
・ ・		△ ・ ・		△ ・ ・						年 月 日			

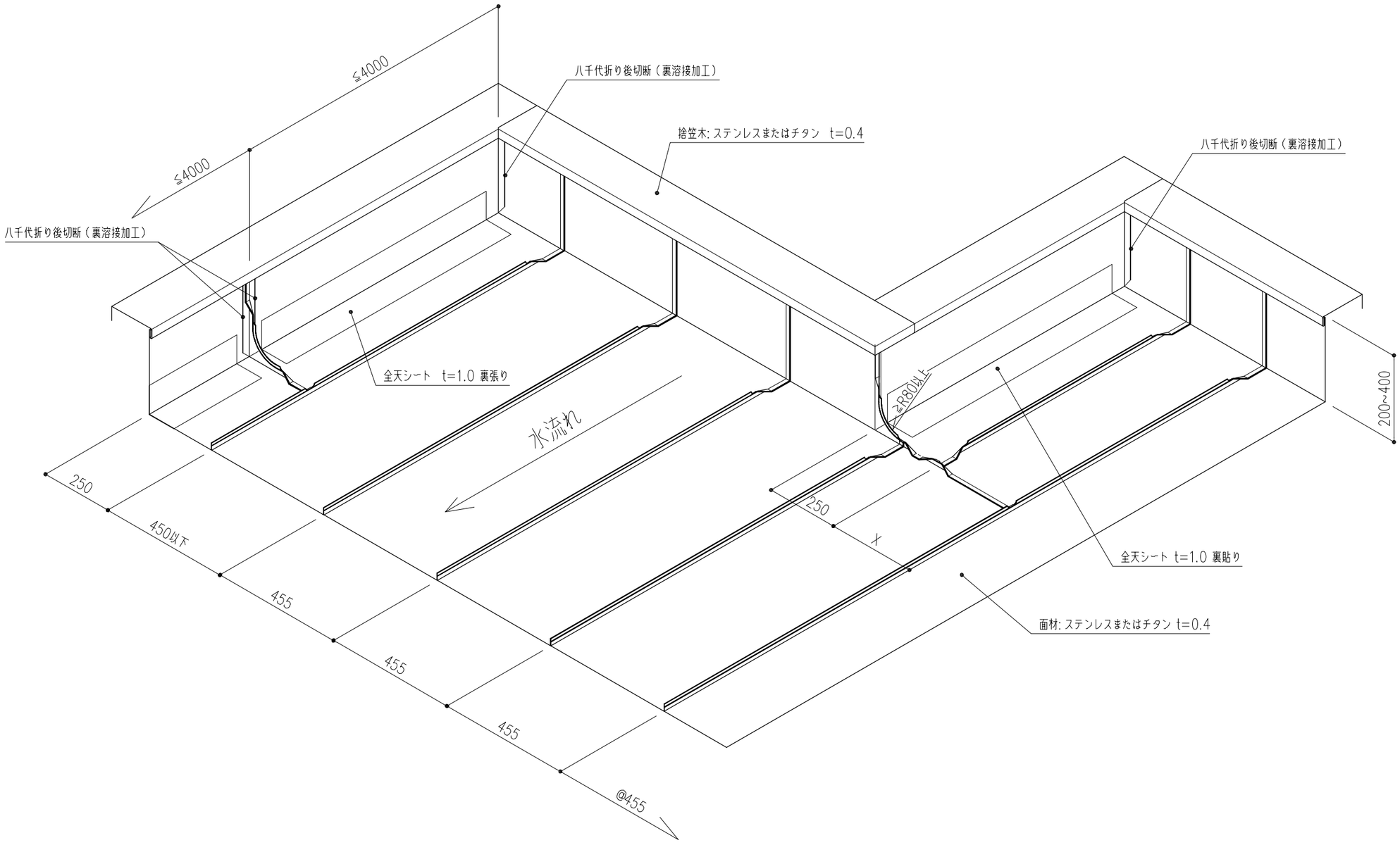

REV.NO.	訂正	△ ・ ・		△ ・ ・		特記事項	製造発売元	元旦ビューティ工業株式会社	工事名称	P&Pステンレス防水設計資料	設計番号
		△ ・ ・		△ ・ ・			施工代理店	検図 製図 担当	図面名称	コーナー仕舞図(バック板式) SCALE 1/15	図面番号 36
		△ ・ ・		△ ・ ・				年 月 日			日付 07 01 17
		△ ・ ・		△ ・ ・							
		△ ・ ・		△ ・ ・							
・ ・		△ ・ ・		△ ・ ・							

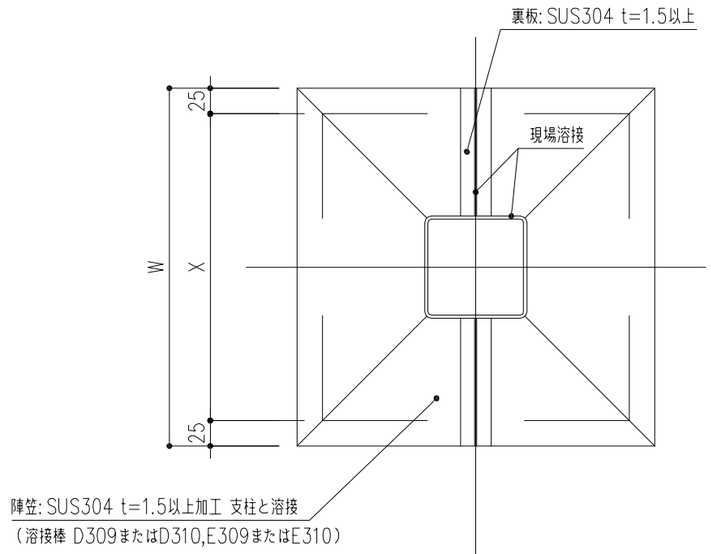

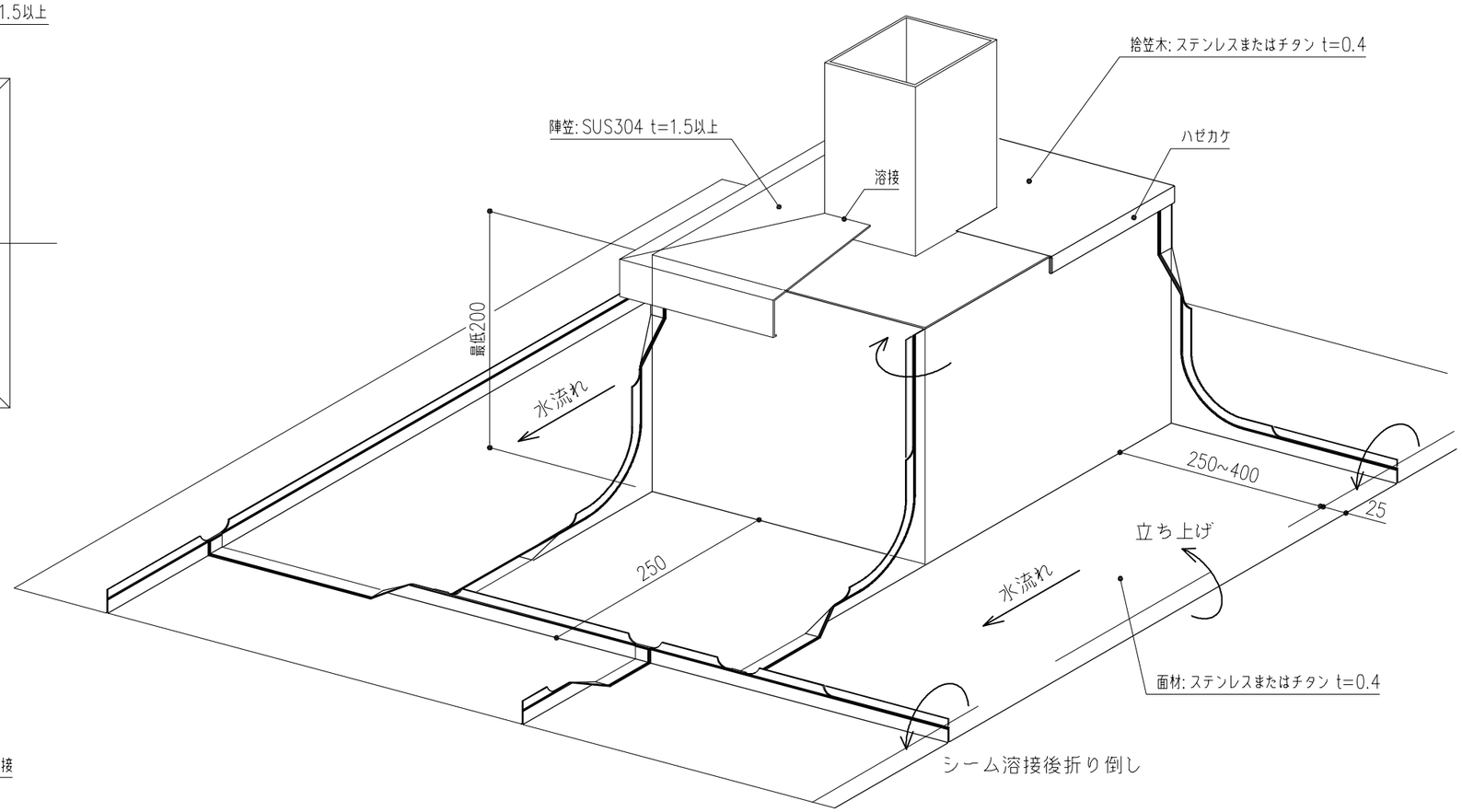

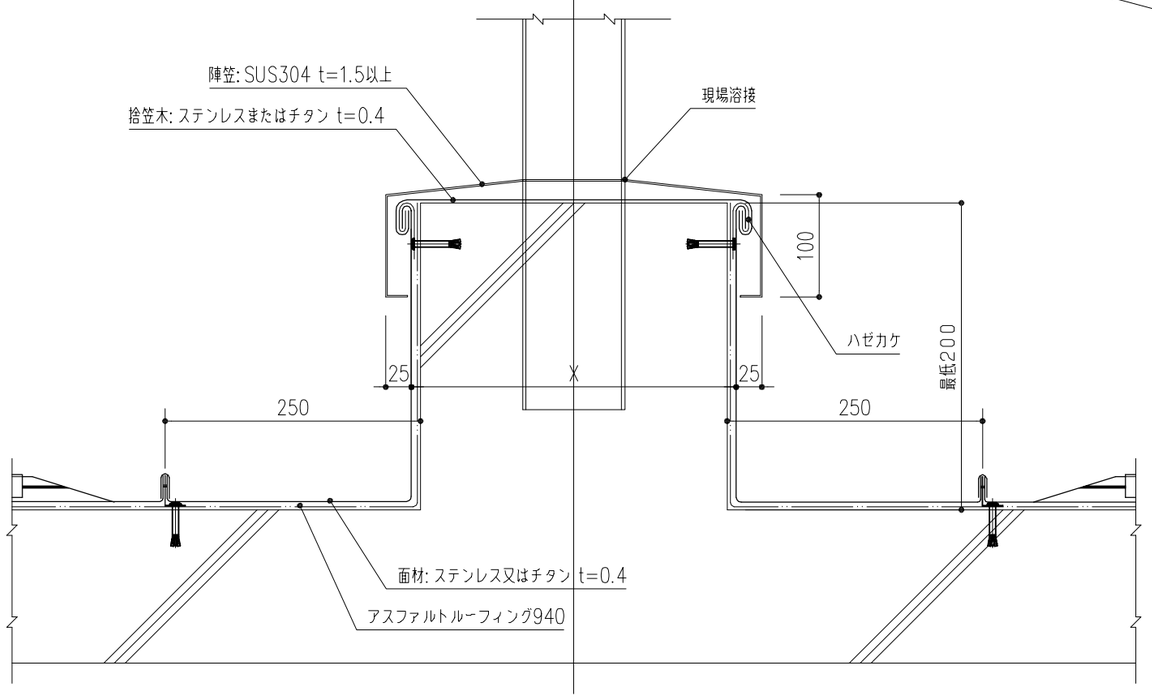

REV.NO.	訂正			特記事項	製造発売元	荒井ビューティ工業株式会社	工事名称	P&Pｽﾃﾝﾚｽ防水設計資料	設計番号	
					施工代理店	検図 製図 担当	図面名称	突起物(支柱)詳細図 SCALE 1/6	図面番号	37
						年 月 日			日付	07 01 17

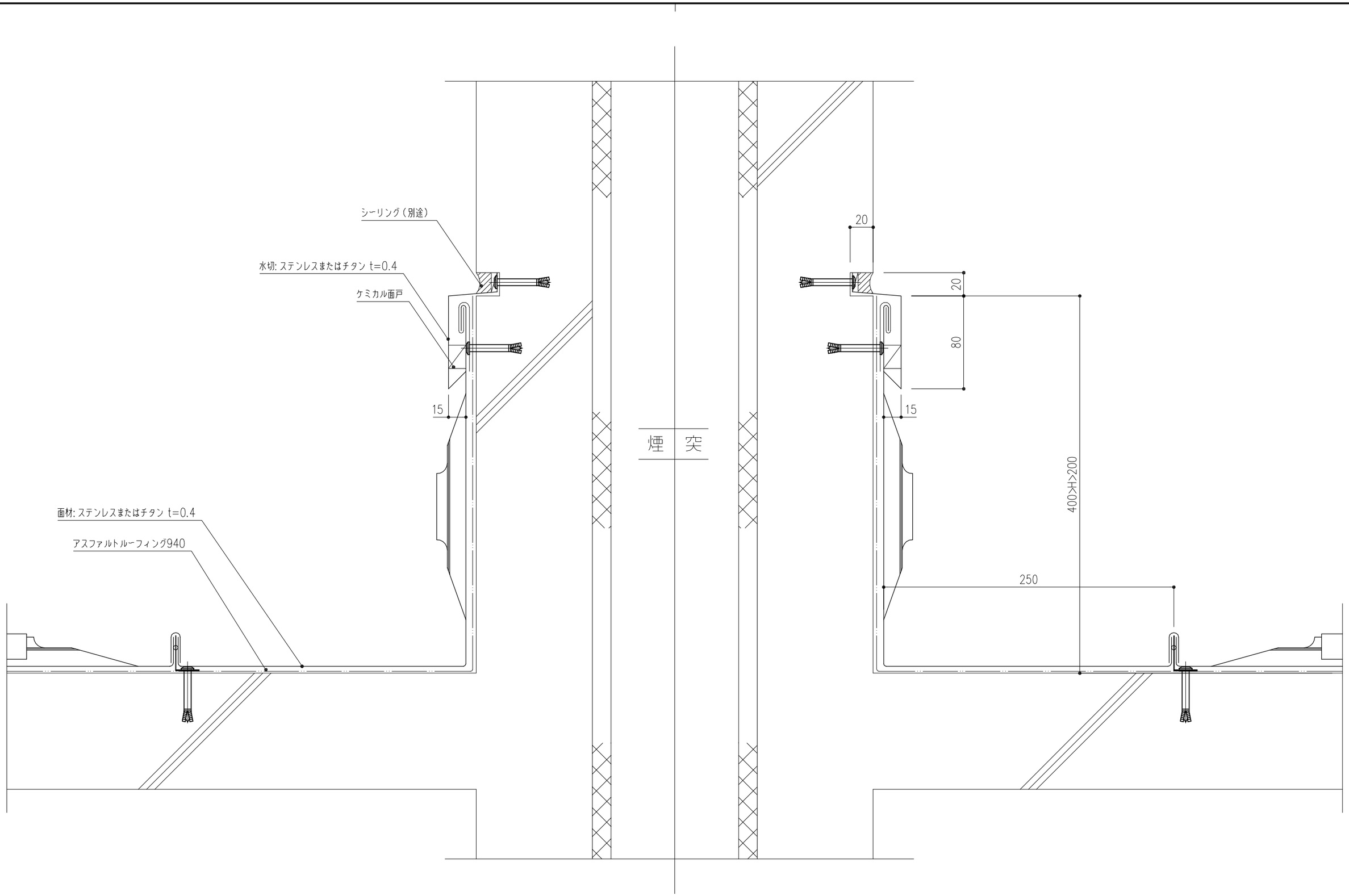

REV.NO.	訂正	△ ・ ・		△ ・ ・		特記事項	製造発売元	元旦ビューティ工業株式会社	工事名称	P&Pステンレス防水設計資料	設計番号
		△ ・ ・		△ ・ ・			施工代理店	検図 製図 担当	図面名称	突起物(煙突)詳細図 SCALE 1/3	図面番号 38
		△ ・ ・		△ ・ ・				年 月 日			日付 07 01 17
		△ ・ ・		△ ・ ・							
		△ ・ ・		△ ・ ・							
		△ ・ ・		△ ・ ・							

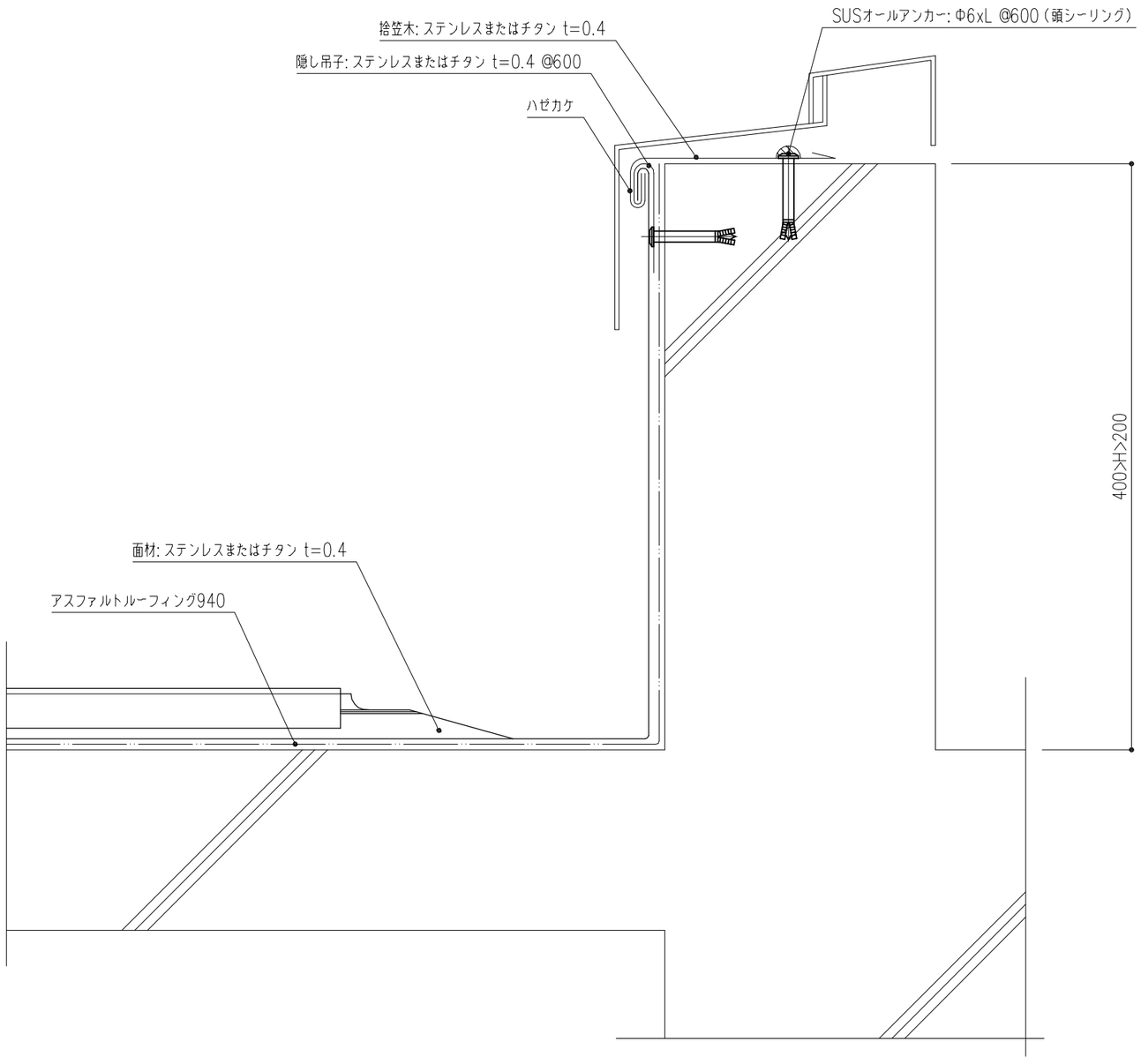

REV.NO.	訂正			特記事項	製造発売元	元旦ビューティ工業株式会社	工事名称	P&Pステンレス防水設計資料	設計番号	
	△ ・ ・		△ ・ ・			検図 製図 担当			図面番号	39
	△ ・ ・		△ ・ ・		施工代理店		図面名称	サッシ開口取合詳細図 SCALE 1/3	日付	07 01 17
	△ ・ ・		△ ・ ・			年 月 日				
	△ ・ ・		△ ・ ・							
	△ ・ ・		△ ・ ・							
・ ・	△ ・ ・		△ ・ ・							

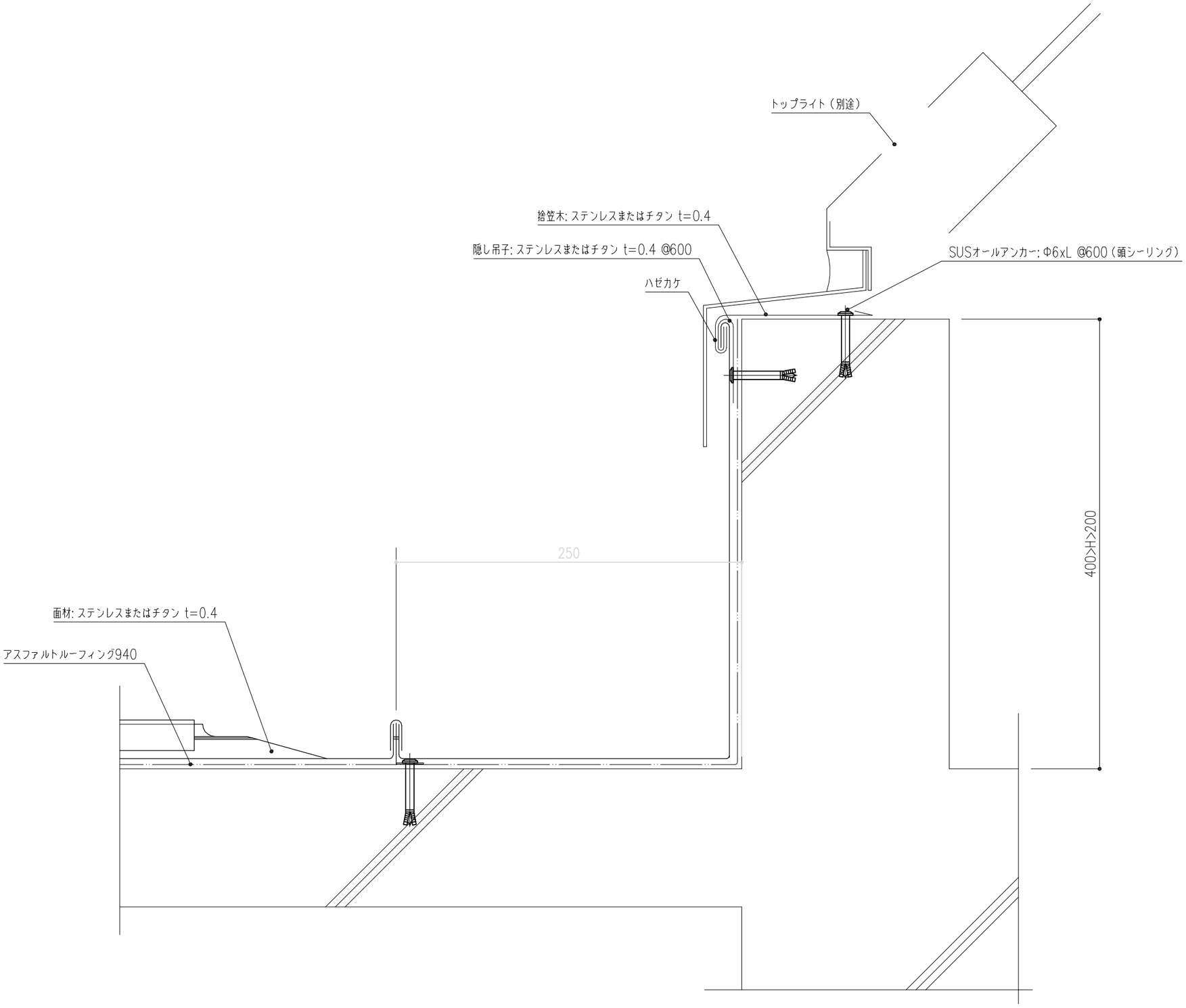

REV.NO.	訂正	特記事項	製造発売元	元旦ビューティ工業株式会社	工事名称	P&Pステンレス防水設計資料	設計番号	
			施工代理店	検図 製図 担当	図面名称	トップライト取合詳細図 SCALE 1/3	図面番号	40
				年 月 日			日付	07 01 17

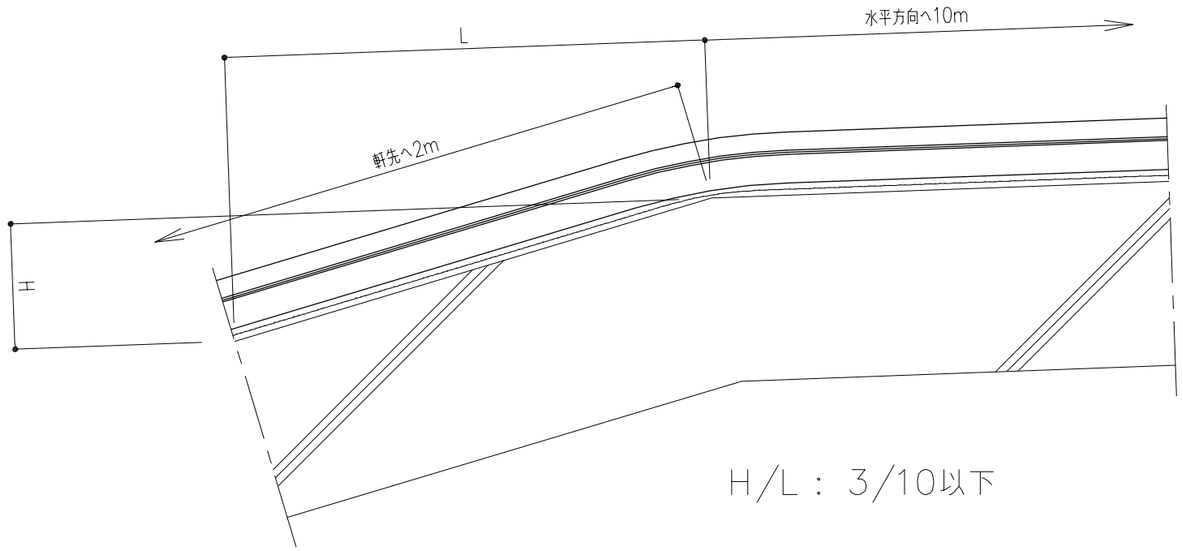

H/L： 3/10以下

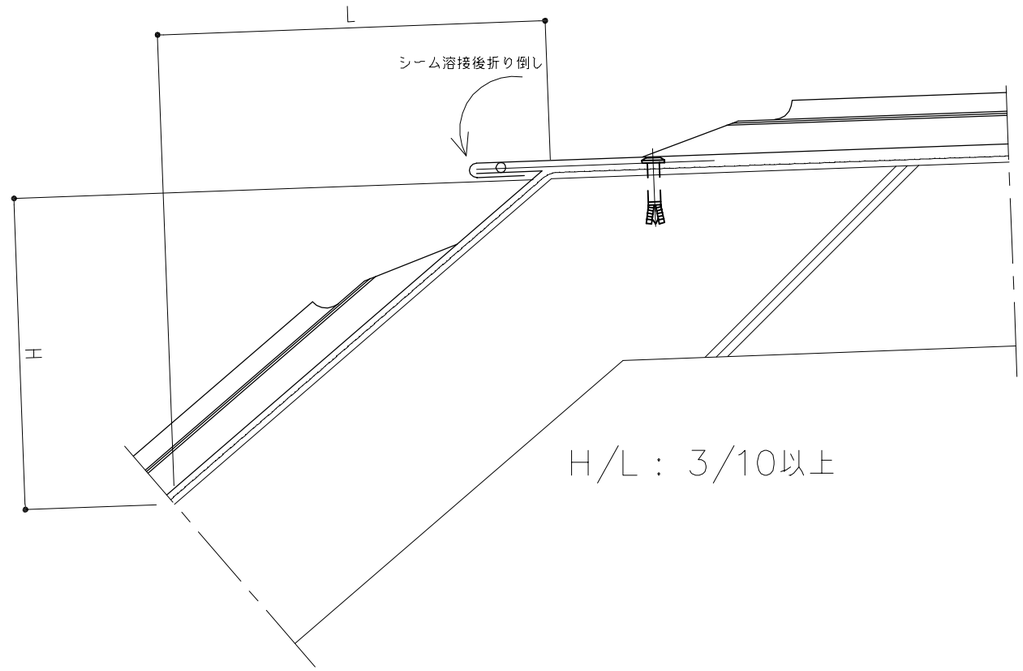

H/L： 3/10以上

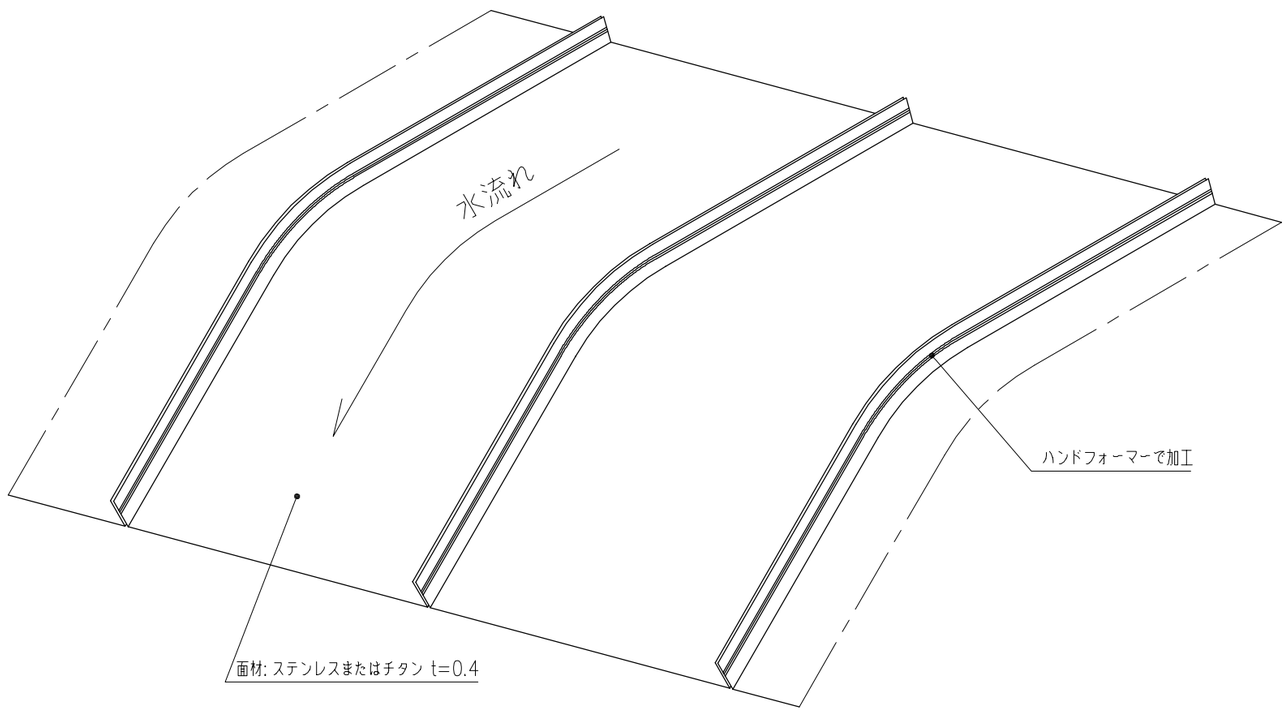

REV.NO.	訂正	△ ・ ・		△ ・ ・		特記事項	製造発売元	元旦ビューティ工業株式会社			工事名称	P&Pｽﾃﾝﾚｽ防水設計資料		設計番号	
○		△ ・ ・		△ ・ ・										図面番号	41
		△ ・ ・		△ ・ ・			施工代理店	検図	製図	担当	図面名称	屋根腰折れ部分詳細図	SCALE 1/3	日付	07 01 17
		△ ・ ・		△ ・ ・							年 月 日				
・ ・		△ ・ ・		△ ・ ・											

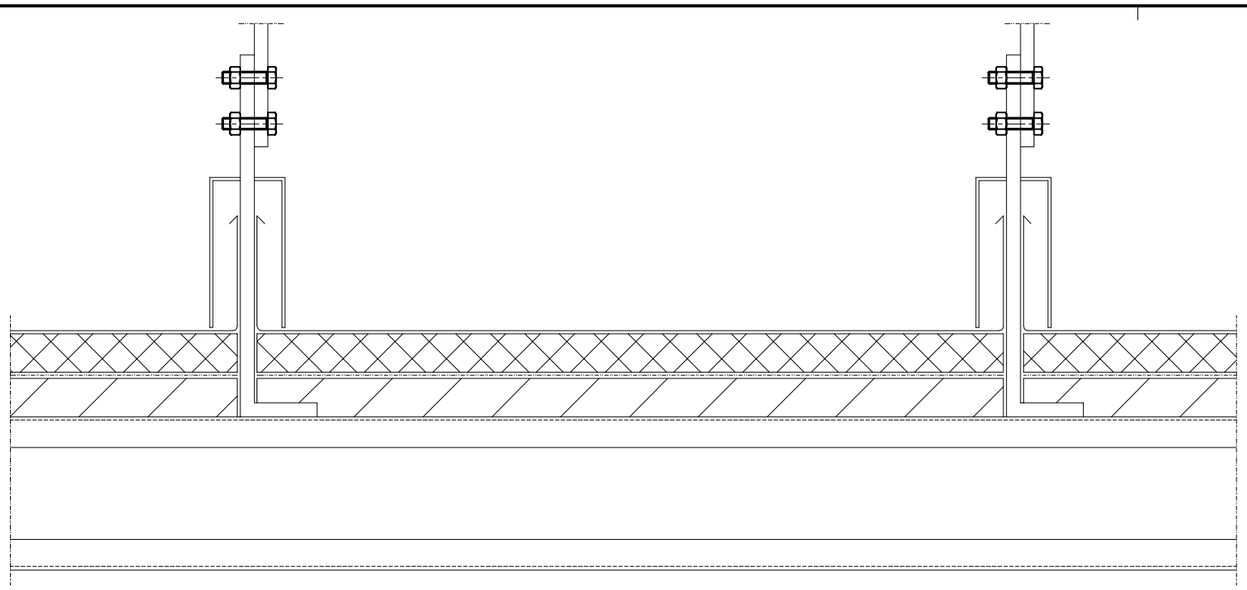

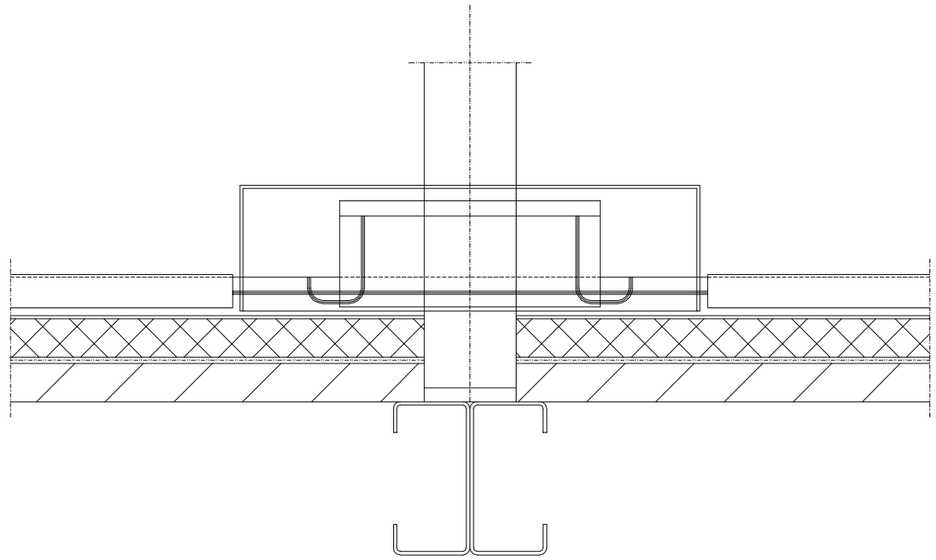

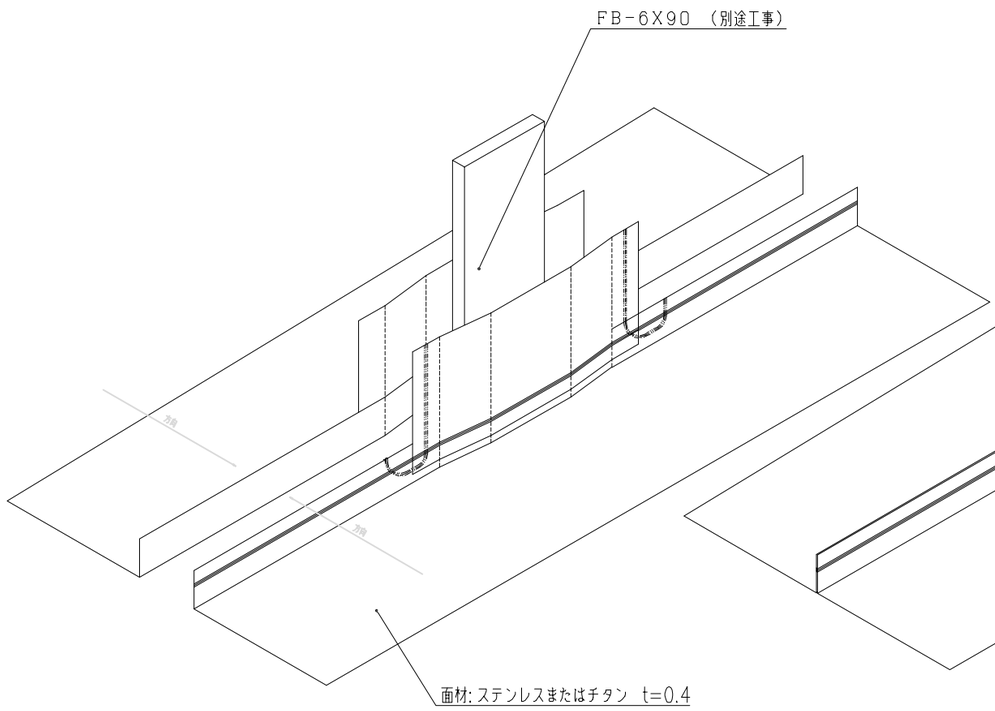

????????

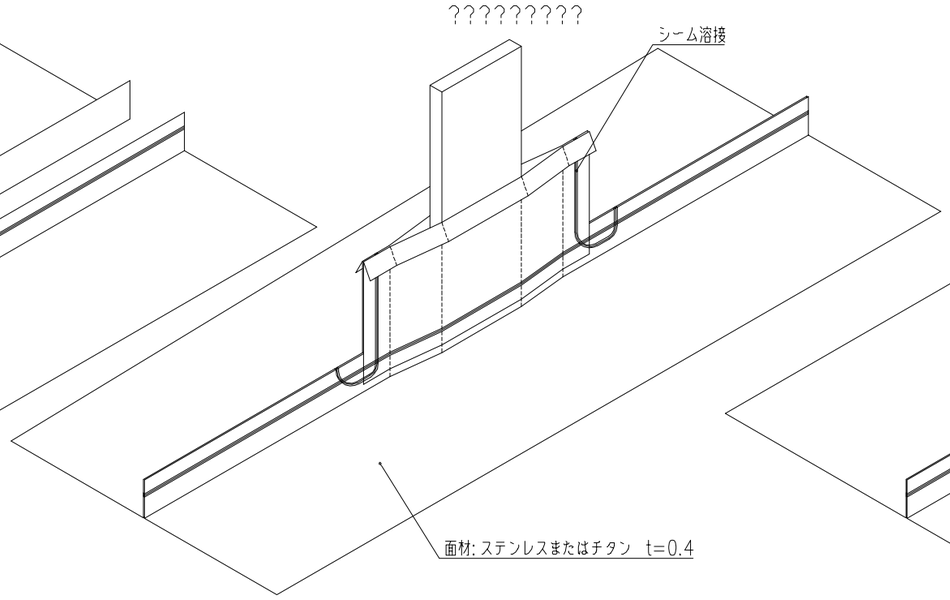

????????

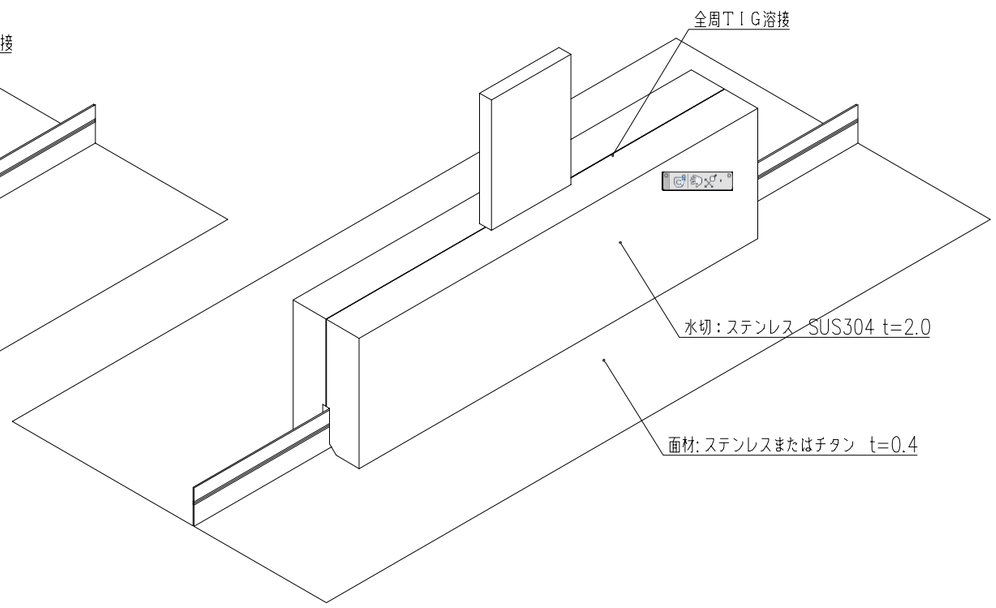

????????

???????????????????

REV.NO.	訂正			特記事項	製造発売元	元旦ビューティ工業株式会社		工事名称	P&Pｽﾃﾝﾚｽ防水設計資料	設計番号	
					施工代理店	検図 製図 担当	年 月 日	図面名称	支持金物詳細図 SCALE 1/4	図面番号	42
										日付	07 01 17

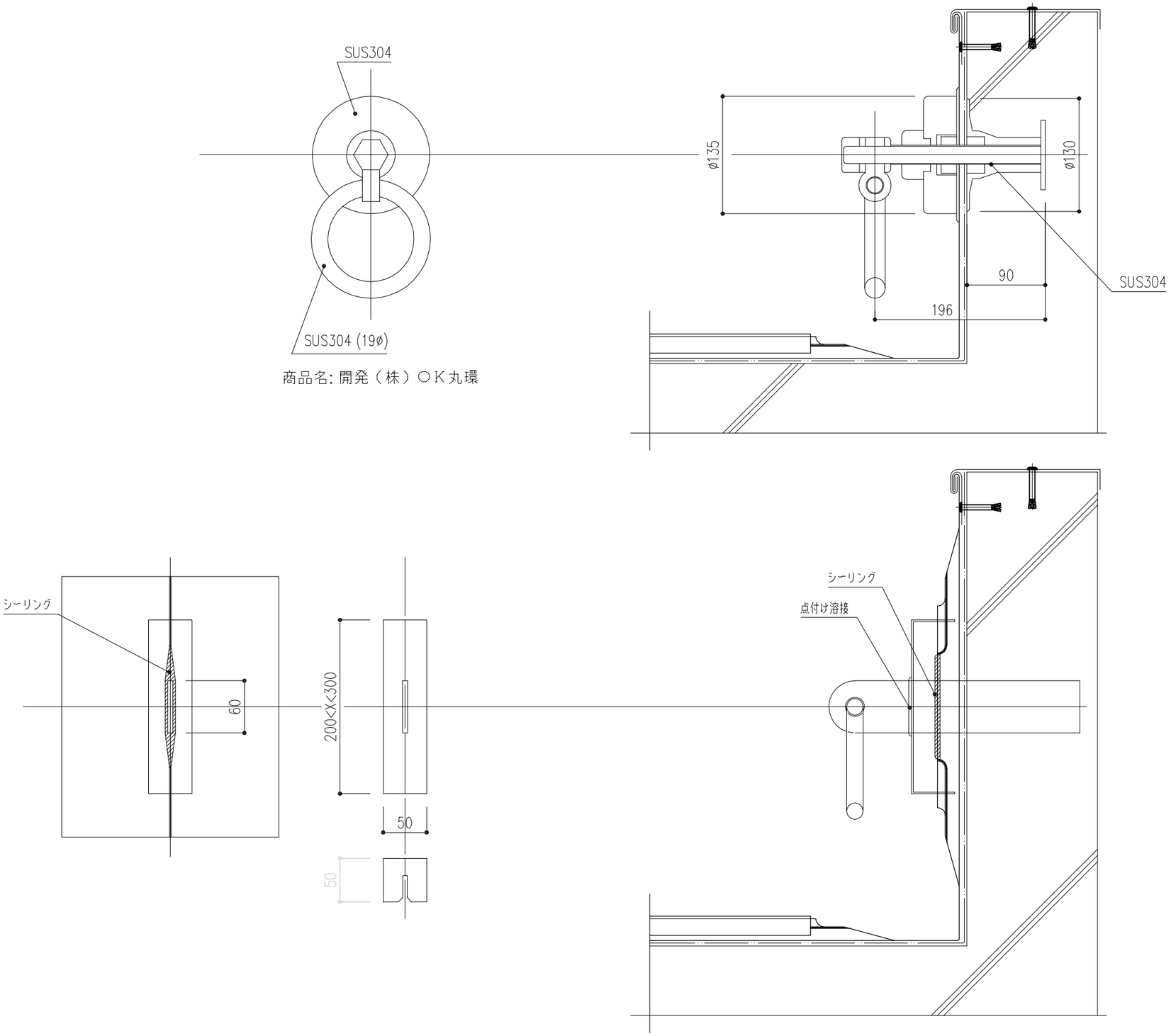

REV.NO.	訂正	△ ・ ・		△ ・ ・		特記事項	製造発売元	元旦ビューティ工業株式会社		工事名称	P&Pｽﾃﾝﾚｽ防水設計資料		設計番号	
		△ ・ ・		△ ・ ・				検図	製図	担当					
		△ ・ ・		△ ・ ・			施工代理店				年 月 日	図面名称	ｽﾃﾝﾚｽ吊環詳細図	SCALE 1/5	図面番号 43
		△ ・ ・		△ ・ ・											日付 07 01 17
		△ ・ ・		△ ・ ・											

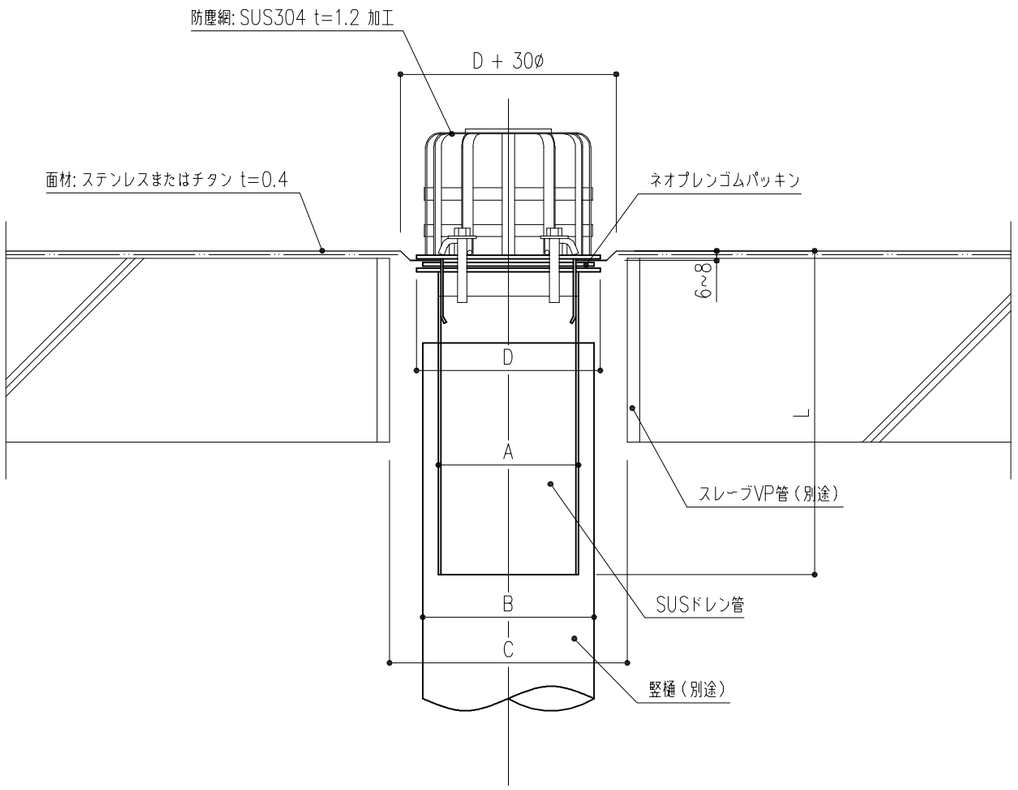

（外径、内径－単位 mm）

A－SUSドレン管		B－タテ樋管		C－スリーブ管		D－フランジ
呼　径	径	鋼管呼径	VP管呼径	呼　径	内　径	径
50A	60.5	65A	VP65	VP125	125	85
65A	76.3	80A	VP80	VP150	146	95
80A	89.1	100A	VP100	VP150	146	103
100A	114.3	125A	VP125	VP200	194	140
125A	139.8	150A	VP150	VP200	194	165
150A	165.2	200A	VP200	VP250	240	190

REV.NO.	訂正	特記事項	製造発売元	元旦ビューティ工業株式会社	工事名称	P&Pｽﾃﾝﾚｽ防水設計資料	設計番号	
			施工代理店	検図 製図 担当	図面名称	締付式竪型ﾄﾞﾚﾝ(差込式) SCALE 1/5	図面番号	45
				年 月 日			日付	07 01 17

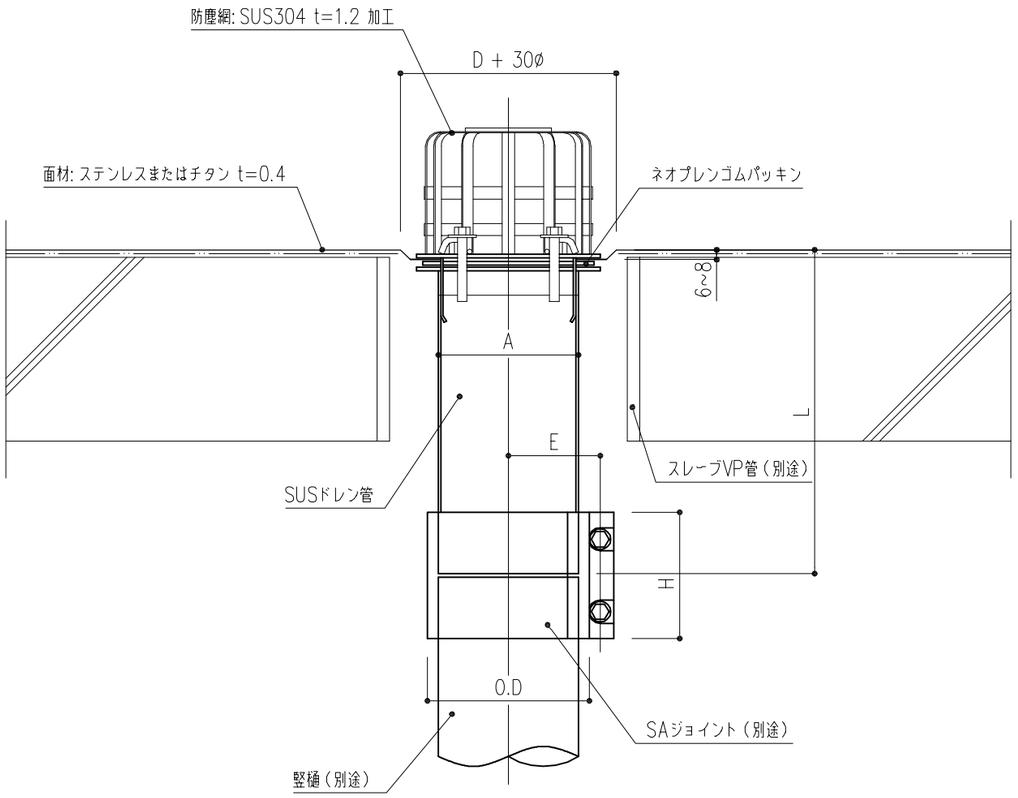

ＳＡジョイント寸法表　　（ドレン管については、前（３８）ページ参照）

寸法 / 呼び径	O.D	H	E	ボルト径	重量 (kg)	締付標準トルク (kg·cm)
50A	78	58	44	M6	0.30	50~75
65A	94	68	53	M6	0.40	130~150
80A	107	83	60	M6	0.51	130~150
100A	132	103	75	M8	0.90	150~200
125A	158	128	87	M8	1.40	250~300
150A	184	153	100	M10	2.00	350~400

REV.NO.	訂正	特記事項	製造発売元	元旦ビューティ工業株式会社		工事名称	P&Pｽﾃﾝﾚｽ防水設計資料	設計番号	
			施工代理店	検図 製図 担当	年 月 日	図面名称	締付式竪型ﾄﾞﾚﾝ(ｼﾞｮｲﾝﾄ式)(ｵﾌﾟｼｮﾝ) SCALE 1/5	図面番号	46
								日付	07 01 17

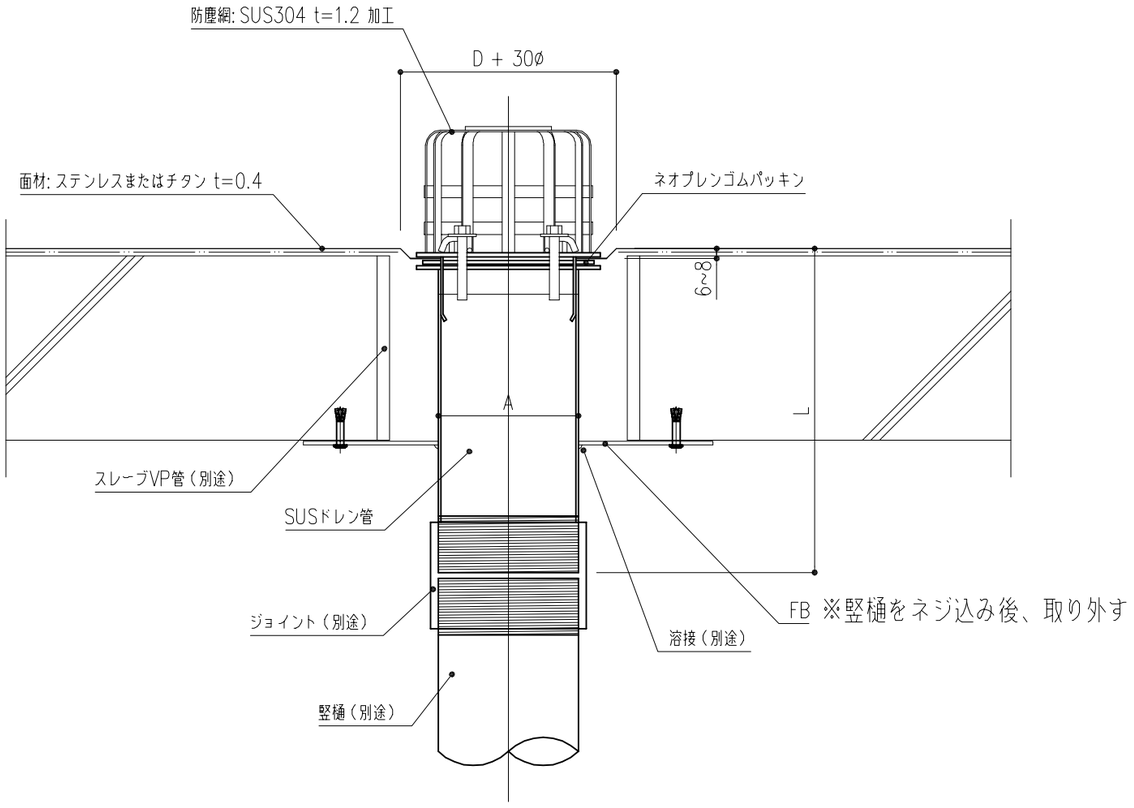

REV.NO.	訂正			特記事項	製造発売元	元旦ビューティ工業株式会社	工事名称	P&Pステンレス防水設計資料	設計番号	
○					施工代理店	検図 製図 担当 / 年 月 日	図面名称	締付式竪型ドレン(ネジ式)（オプション） SCALE 1/5	図面番号	47
									日付	07 01 17

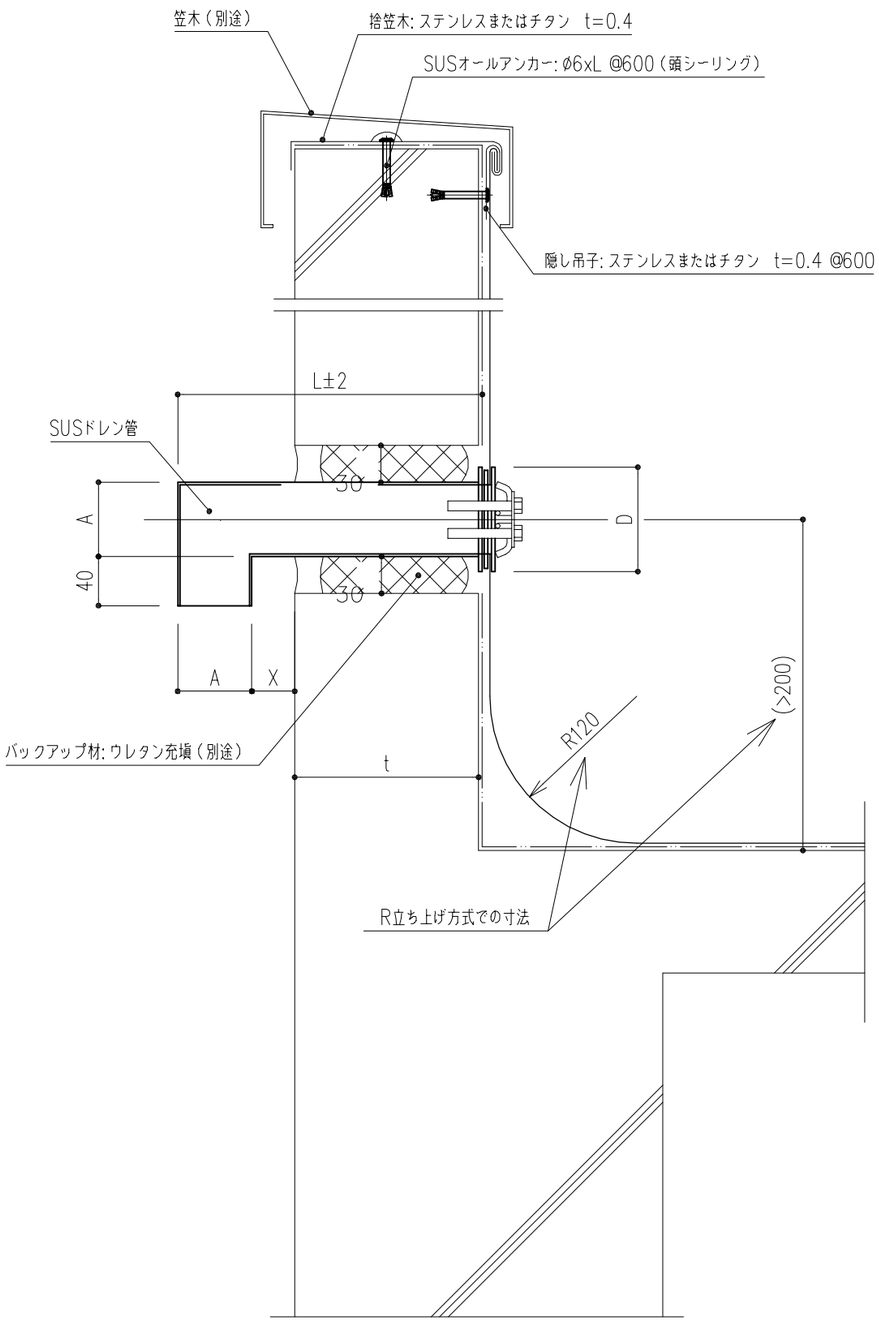

※鉄骨下地の場合は、SUS L−30x30x3により補強（胴縁と現場溶接）

REV.NO.	訂正	△ ・ ・		△ ・ ・		特記事項	製造発売元	元旦ビューティ工業株式会社	工事名称	P&Pステンレス防水設計資料	設計番号
		△ ・ ・		△ ・ ・			施工代理店	検図 製図 担当	図面名称	締付式オーバーフロー管 SCALE 1/5	図面番号 49
		△ ・ ・		△ ・ ・				年 月 日			日付 07 01 17
		△ ・ ・		△ ・ ・							
		△ ・ ・		△ ・ ・							
		△ ・ ・		△ ・ ・							