①軒先

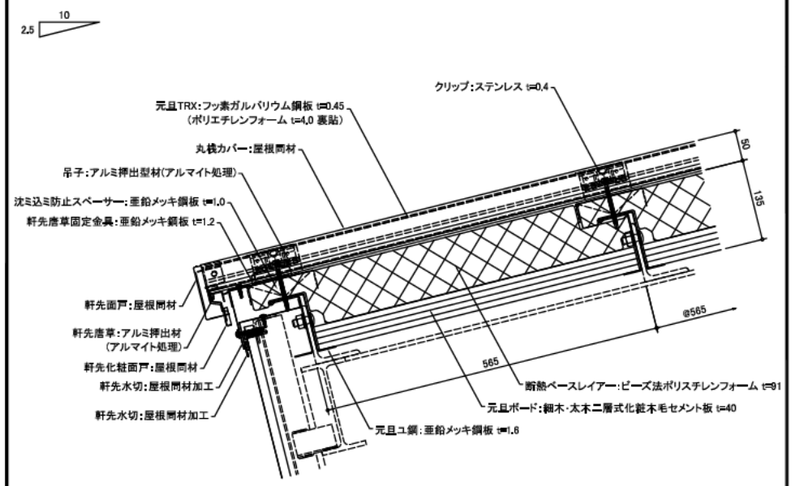

②ケラバ

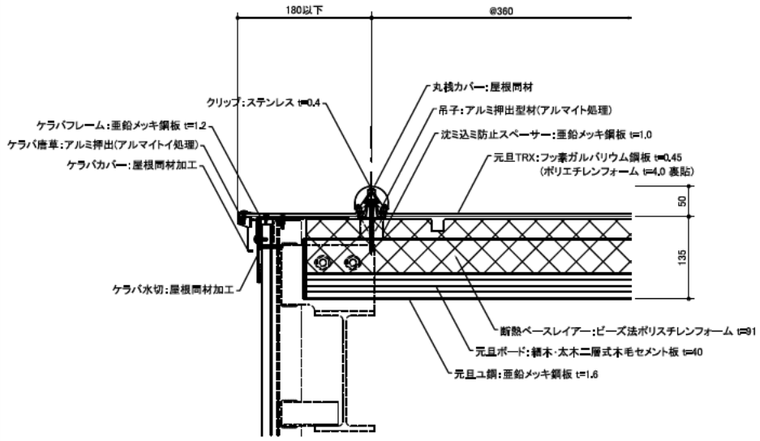

③棟

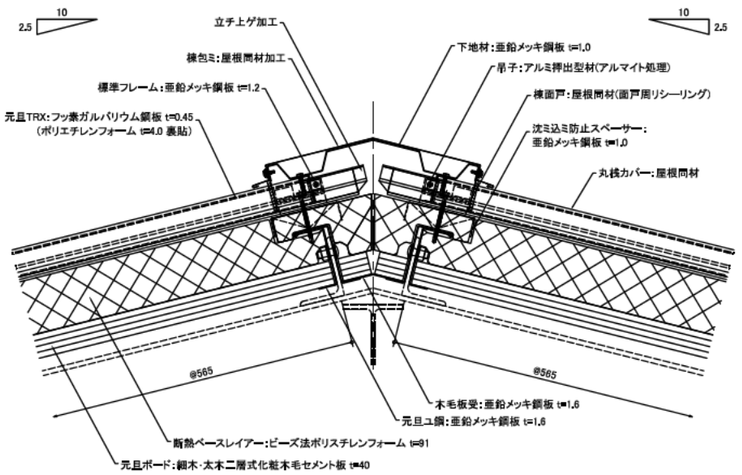

④下り棟

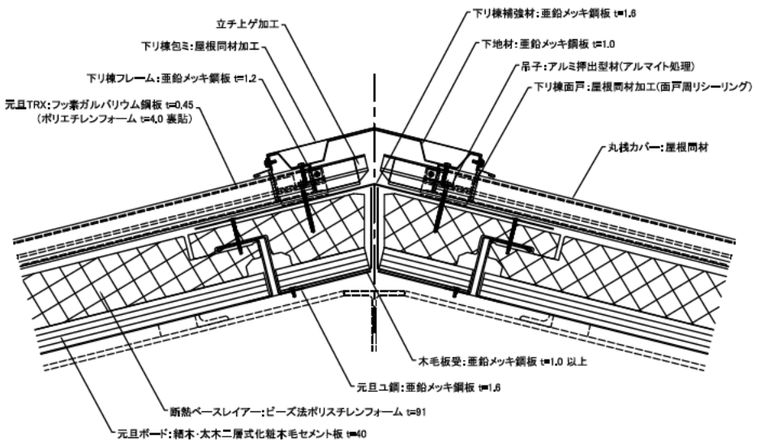

⑤谷

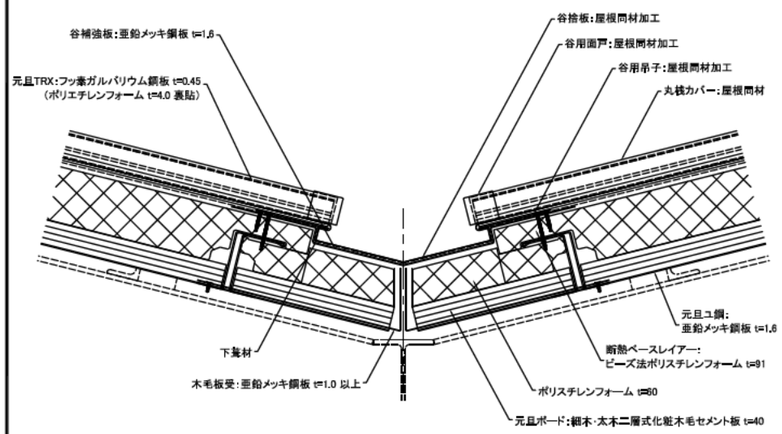

⑥壁捨て谷

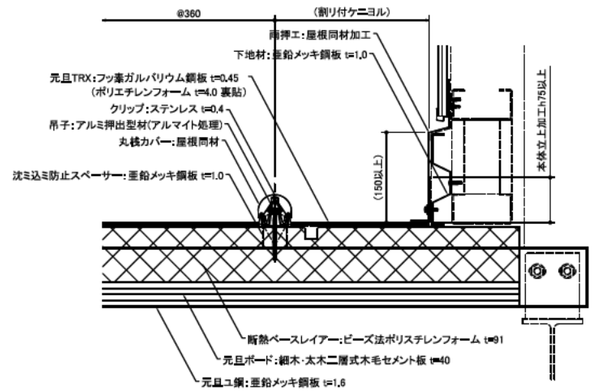

⑦壁立上り

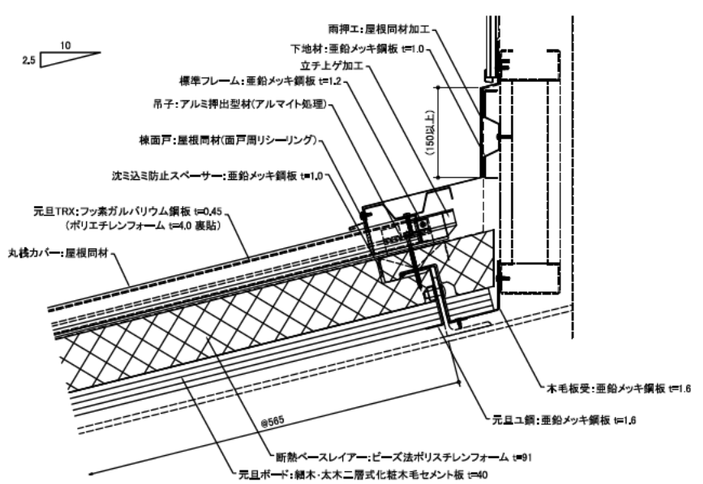

⑧頂部

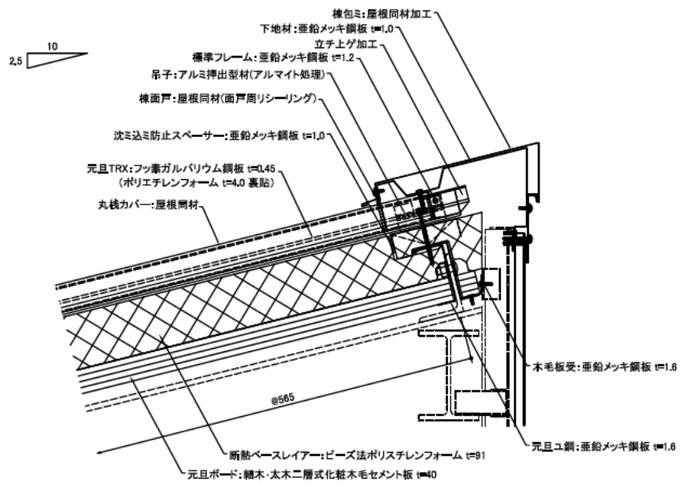

⑨システム排煙棟

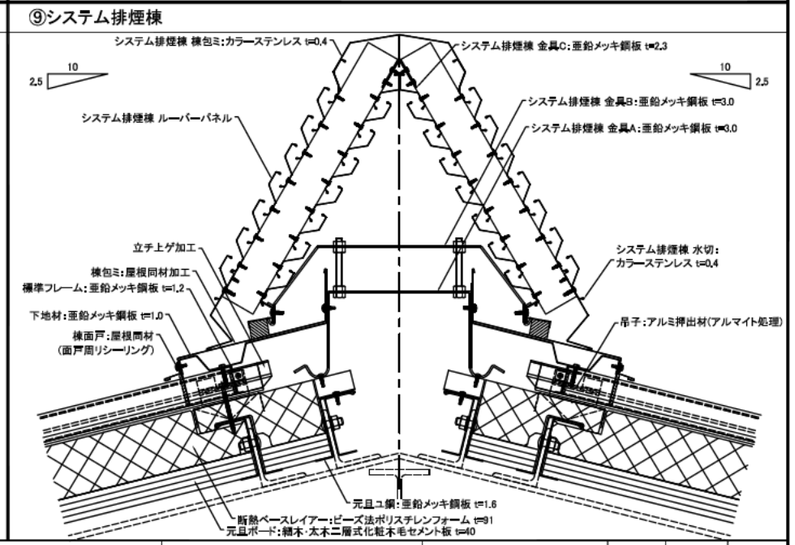

元旦ビューティ工業株式会社	製品名称　元旦TRX(丸桟)	下地構成　鉄骨(元旦ユ鋼システム)	図面番号　074-004-02	作成　2018/02/21	SCALE	1/5	A1

①軒先

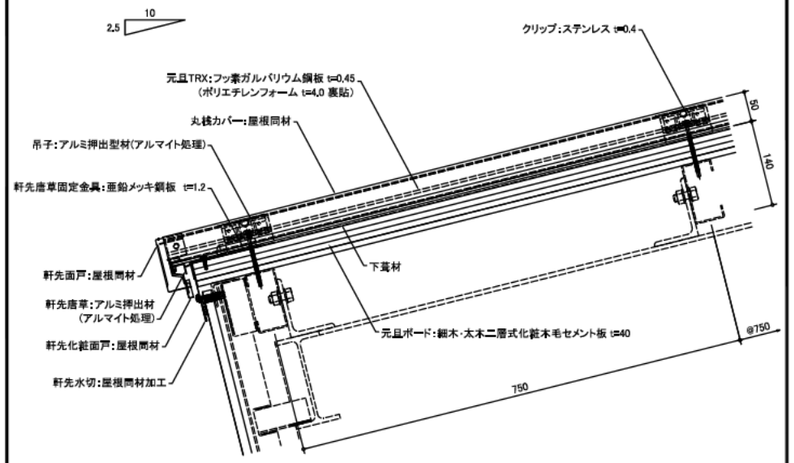

②ケラバ

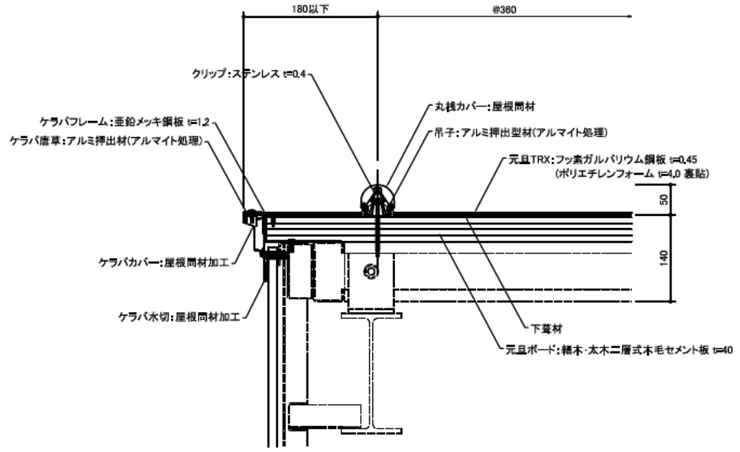

③棟

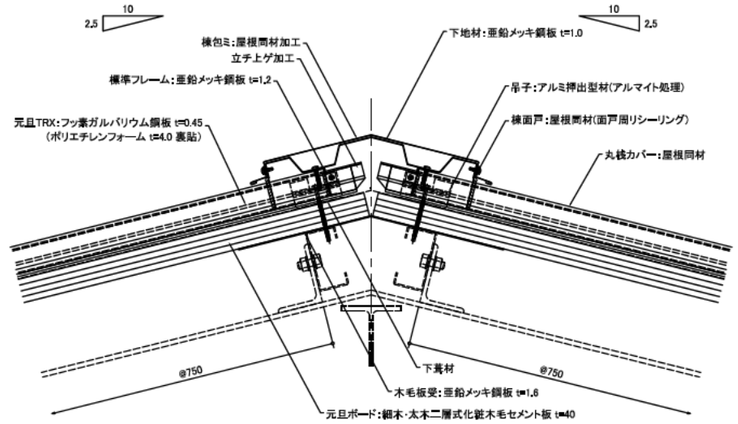

④下り棟

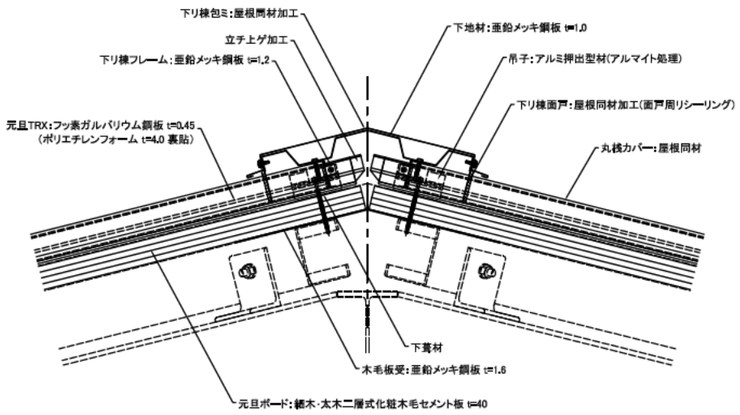

⑤谷

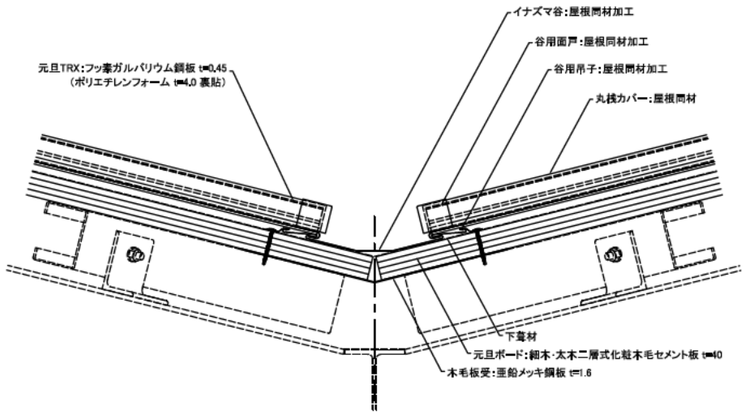

⑥壁捨て谷

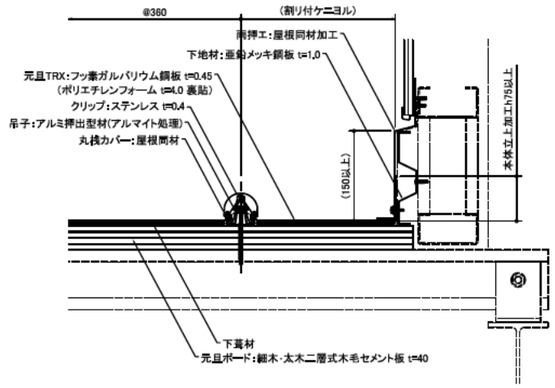

⑦壁立上り

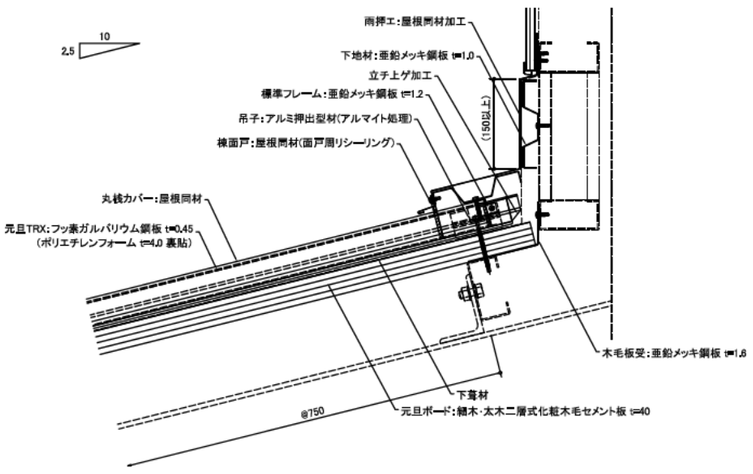

⑧頂部

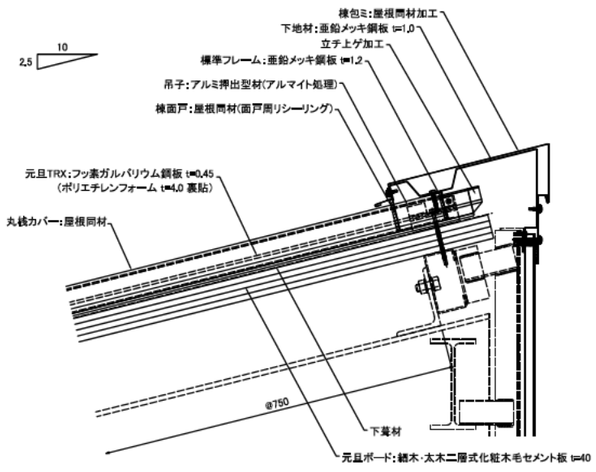

⑨システム排煙棟

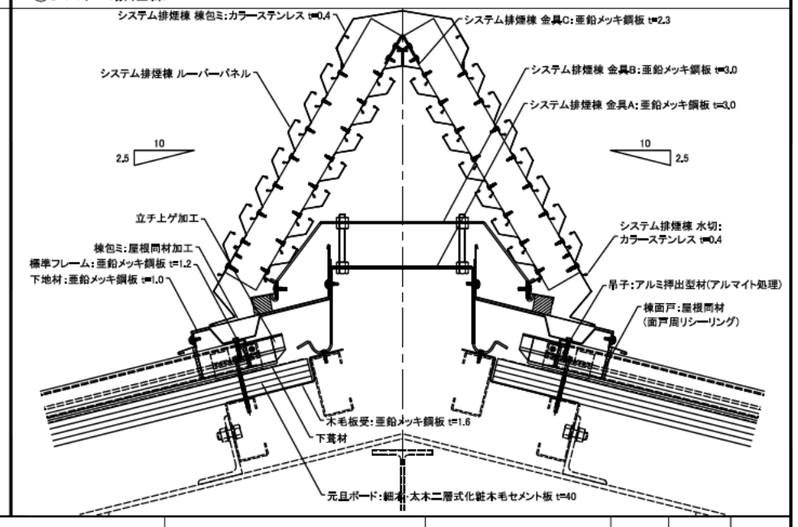

元旦ビューティ工業株式会社	製品名称 元旦TRX(丸桟)	下地構成 鉄骨(C型鋼)	図面番号 074-005-02	作成 2018/02/21	SCALE 1/5	A1

①軒先

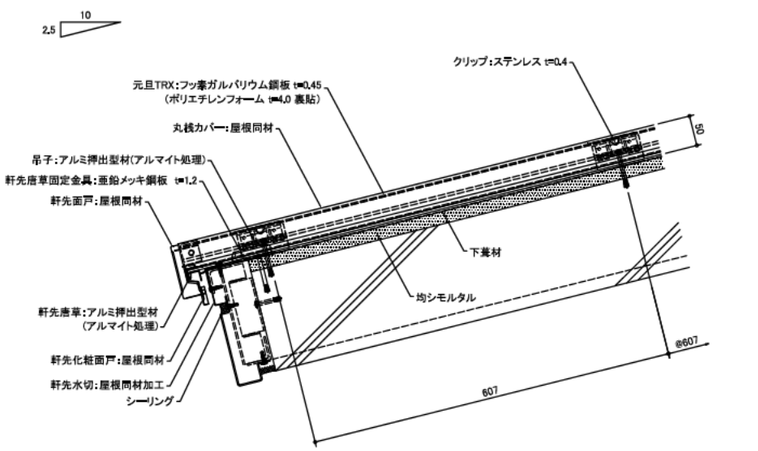

②ケラバ

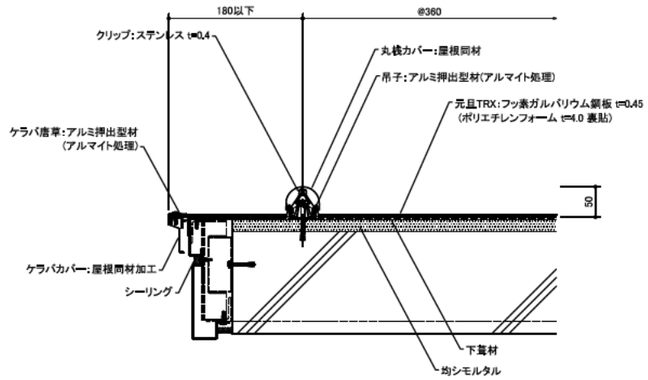

③棟

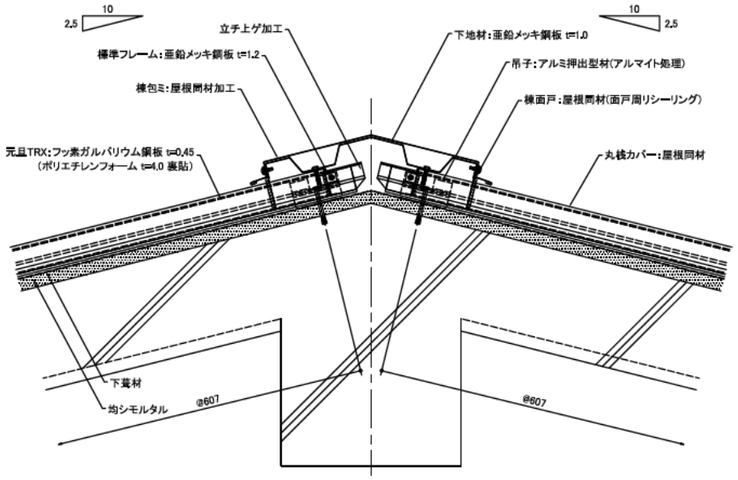

④下り棟

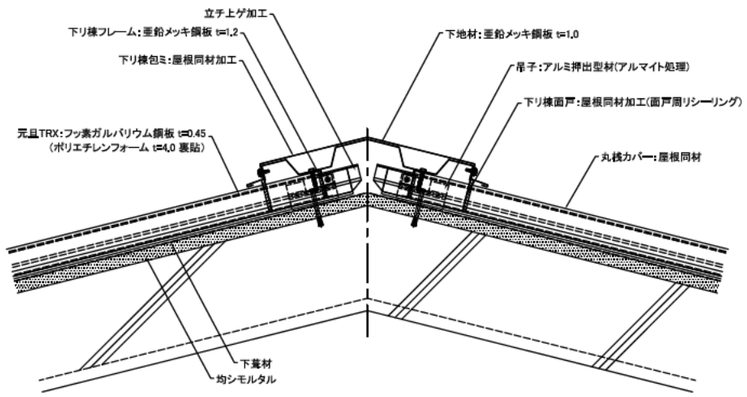

⑤谷

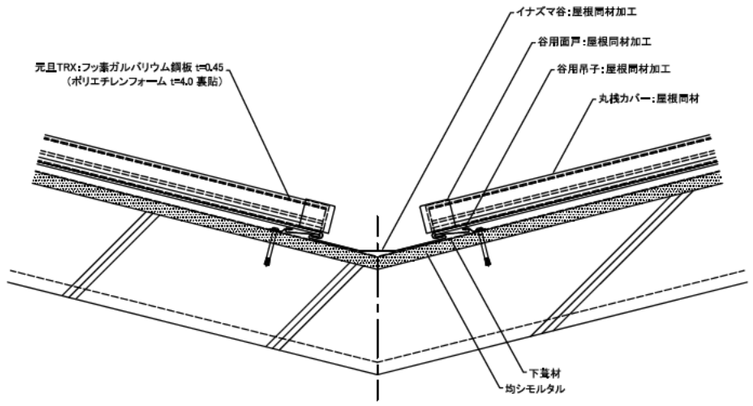

⑥壁捨て谷

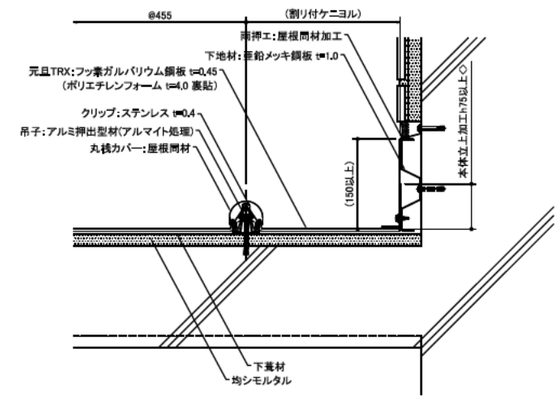

⑦壁立上り

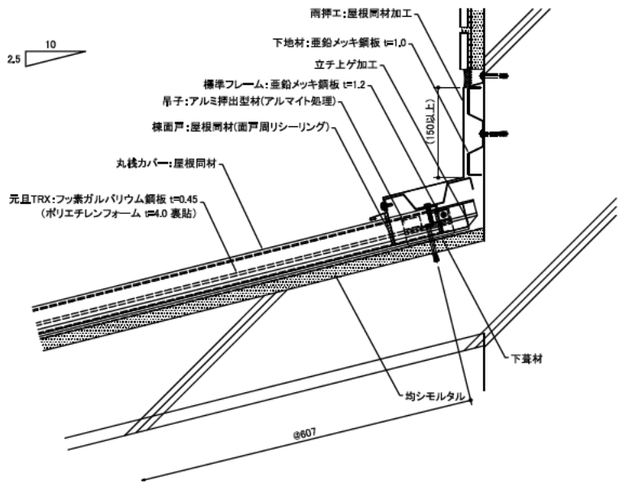

⑧頂部

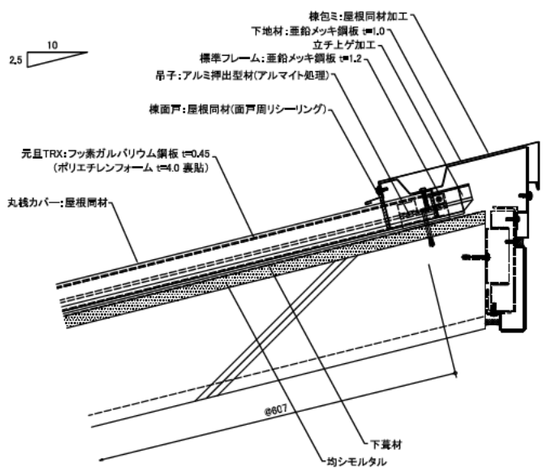

⑨システム排煙棟

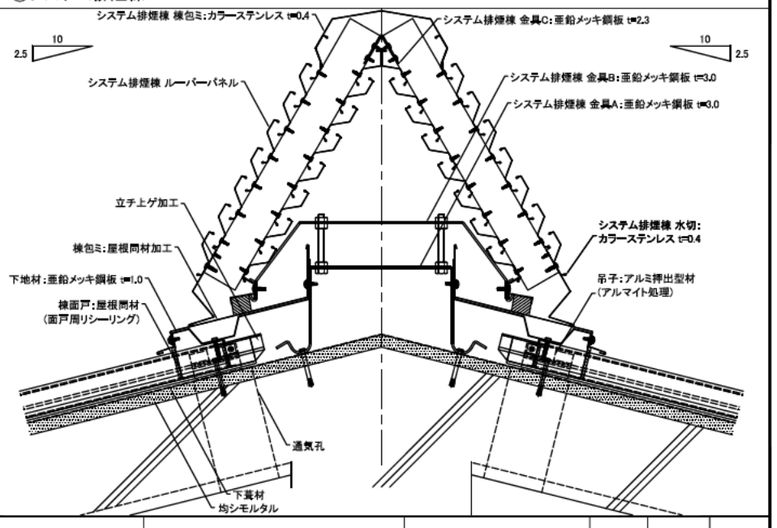

元旦ビューティ工業株式会社	製品名称　元旦TRX(丸桟)	下地構成　鉄骨(RC造)	図面番号　074-006-02	作成　2018//21	SCALE	1/5	A1