①軒先

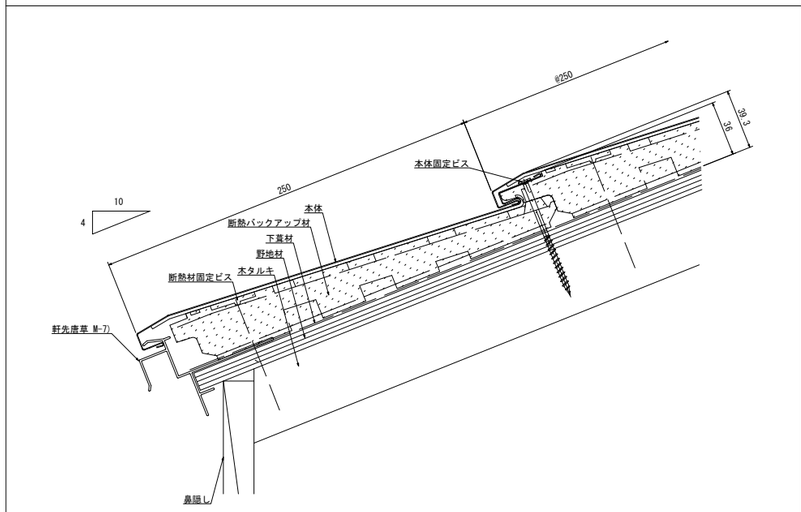

②軒先（元旦内樋 ）

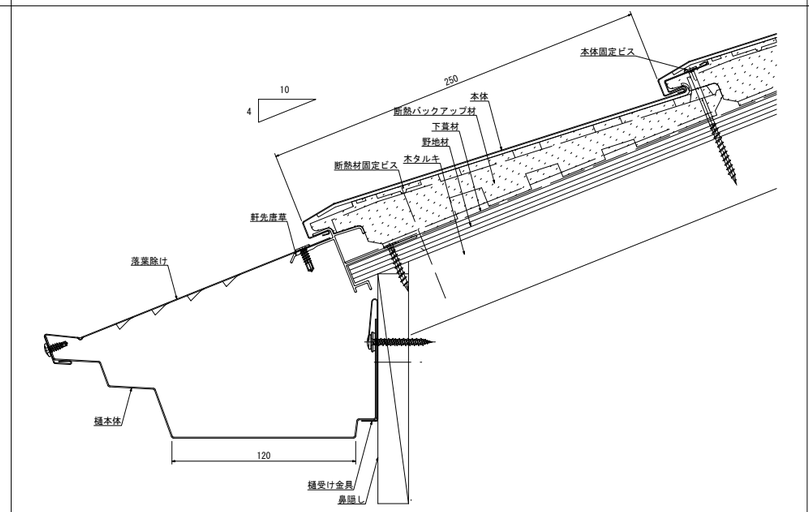

③ケラバ

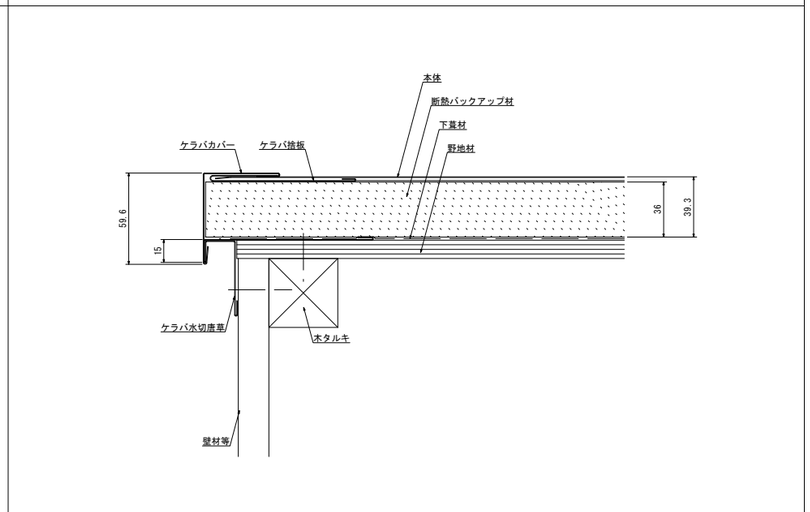

④棟（新住宅用換気棟 ）

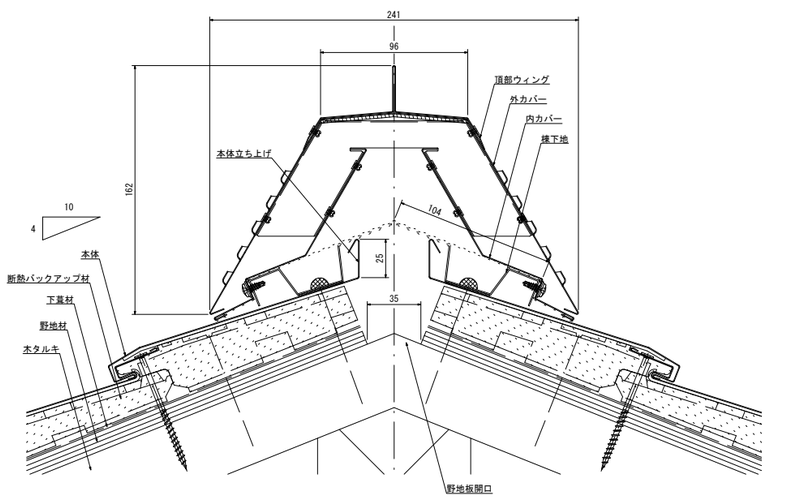

⑤棟（住宅システム換気棟 ）

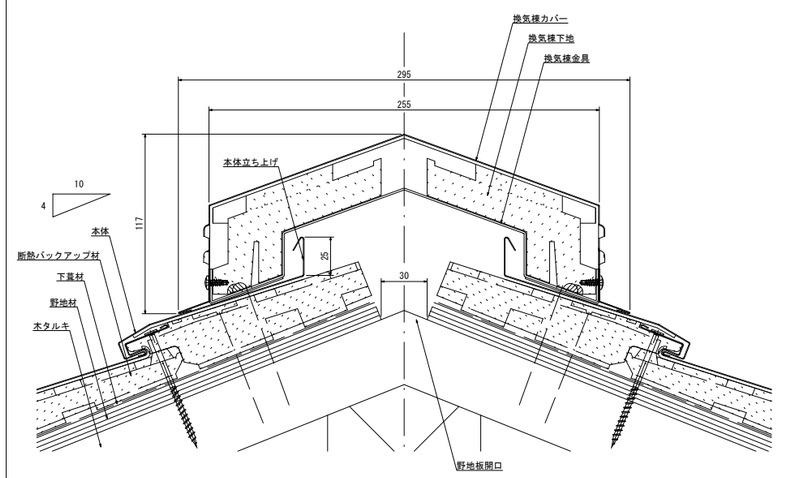

⑥下り棟

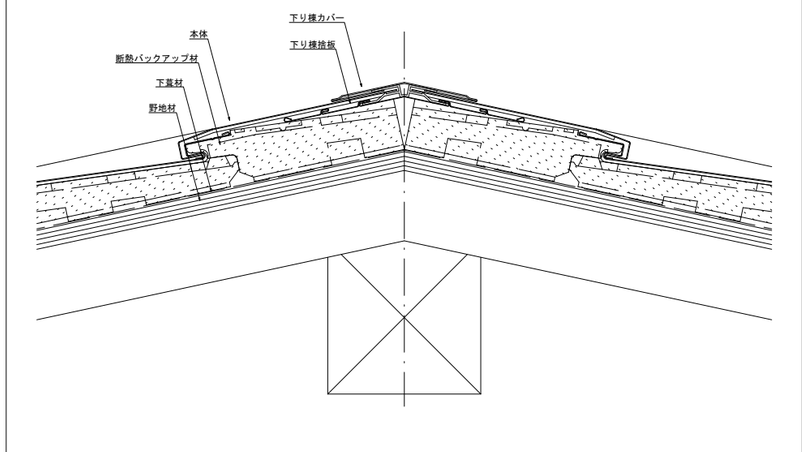

⑦谷

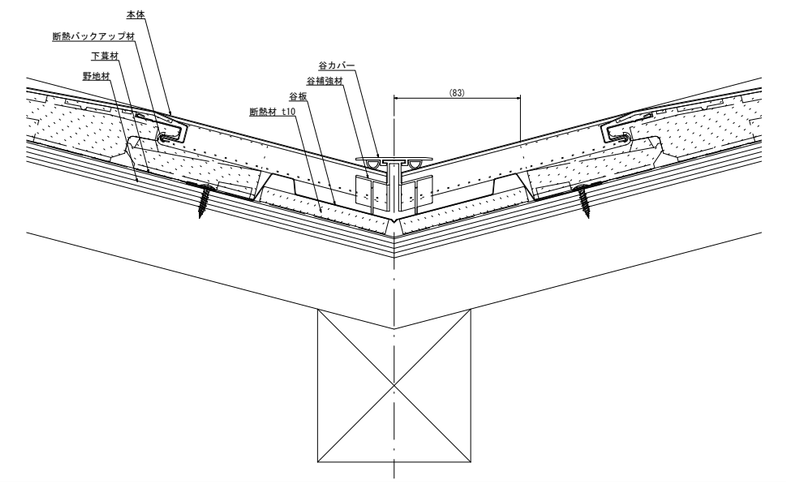

⑧壁捨て谷

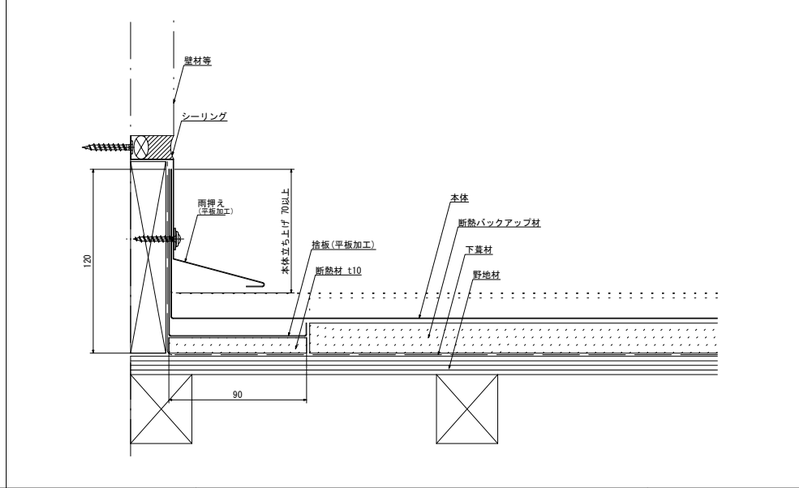

⑨壁立上り

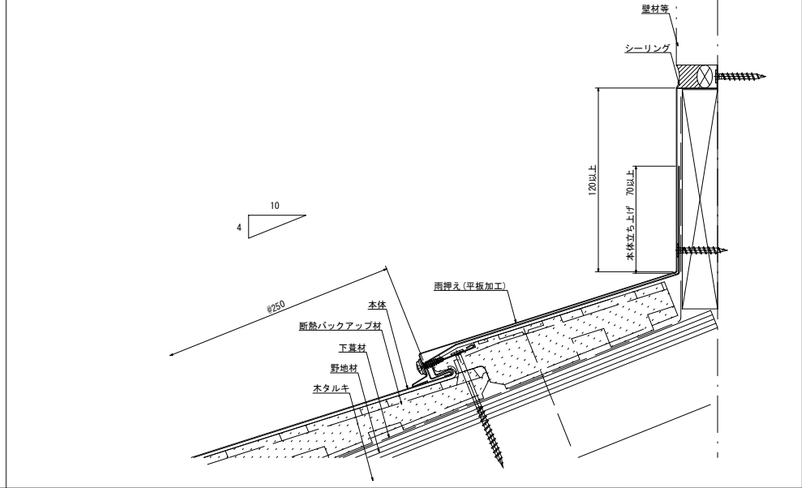

元旦ビューティ工業株式会社	製品名称　断熱ビューティルーフ2型	下地構成　木造	図面番号　237-27-001	作成　2017/12/05	SCALE	1/2	A1