①軒先

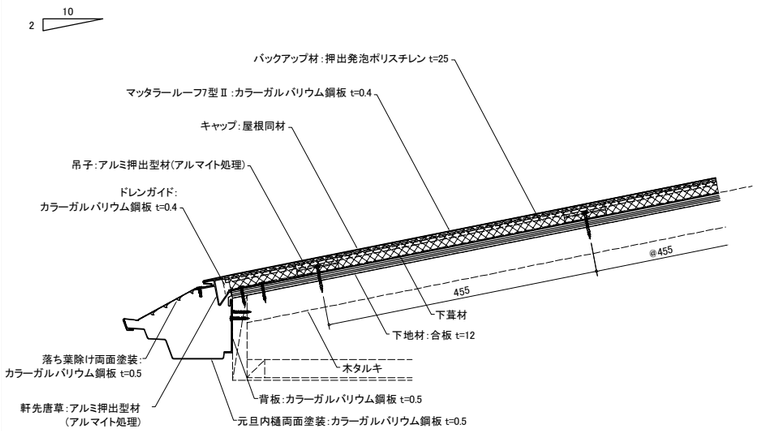

②ケラバ

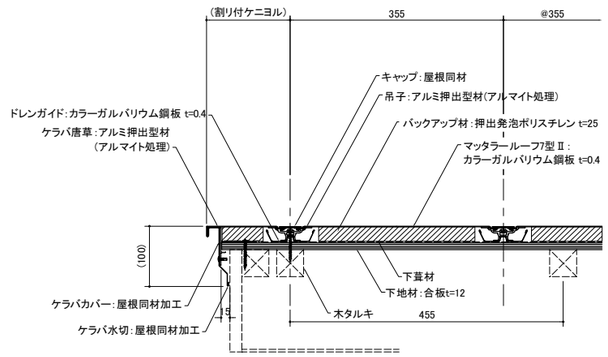

③棟

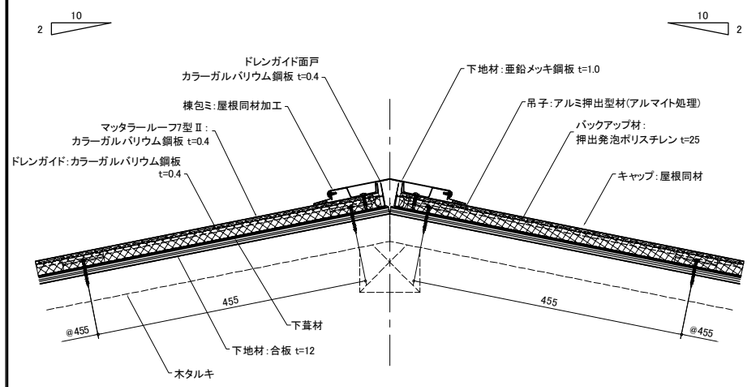

④下り棟

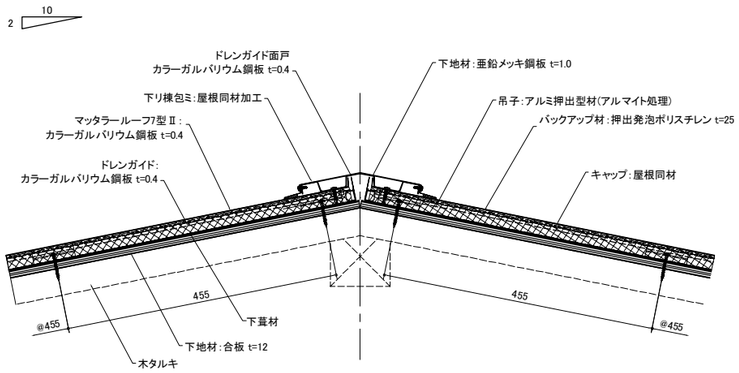

⑤谷

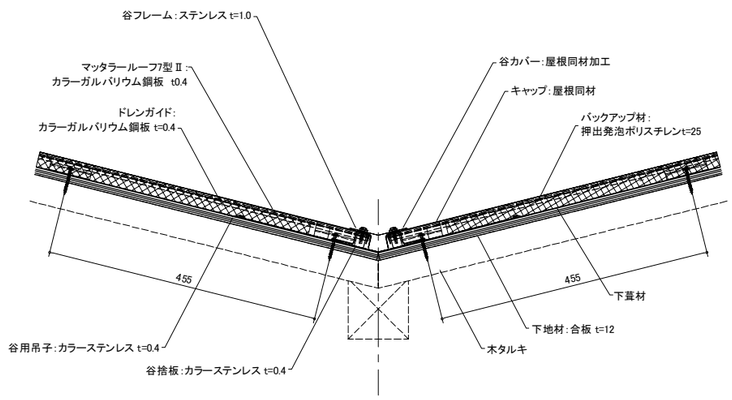

⑥壁捨て谷

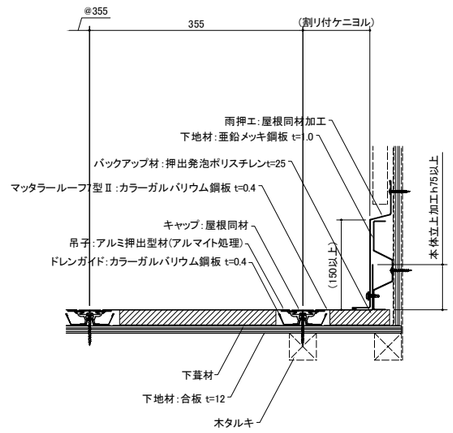

⑦壁立上り

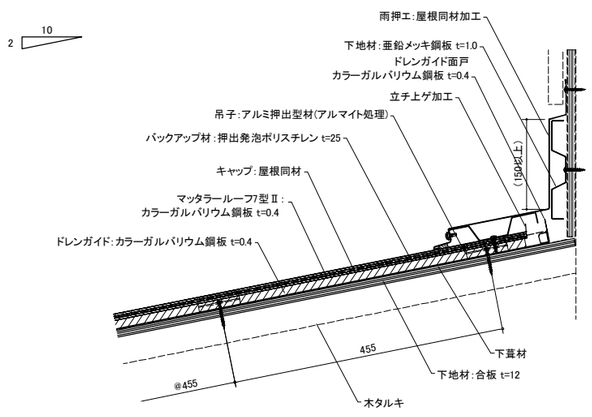

⑧頂部

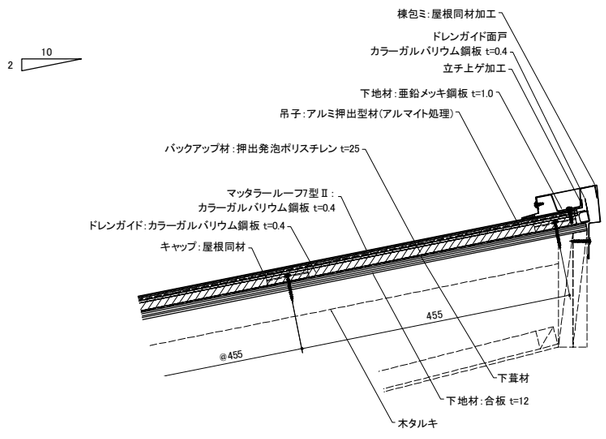

⑨住宅用換気棟

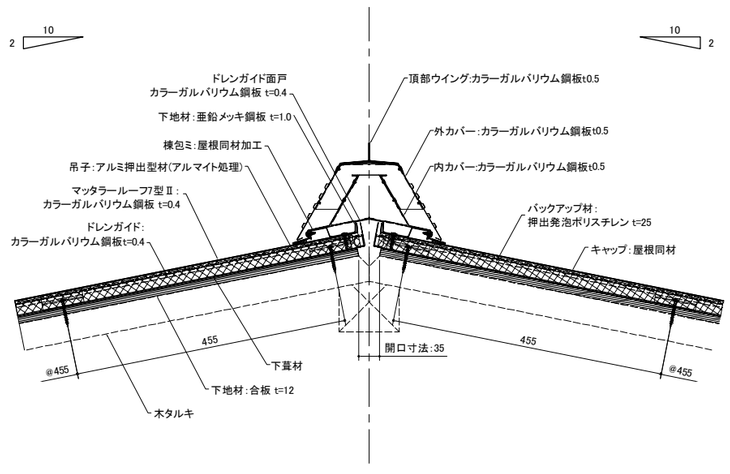

元旦ビューティ工業株式会社	製品名称　マッタラールーフ 7型 Ⅱ	下地構成　木造(W造)	図面番号　242-047-01	作成　2020/04/04	SCALE　1/5	A1