## ①軒先

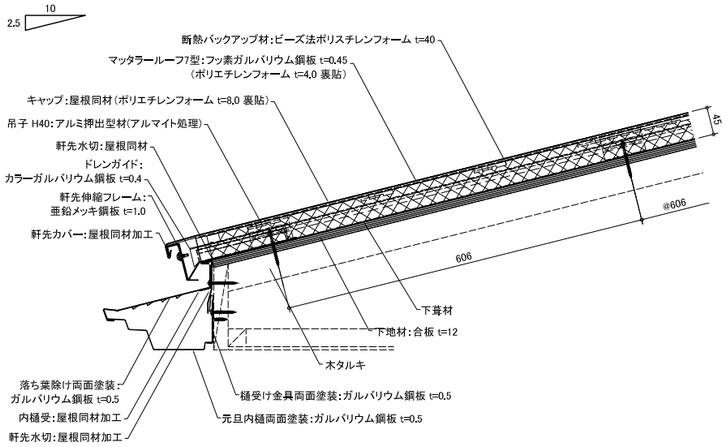


## ②ケラバ

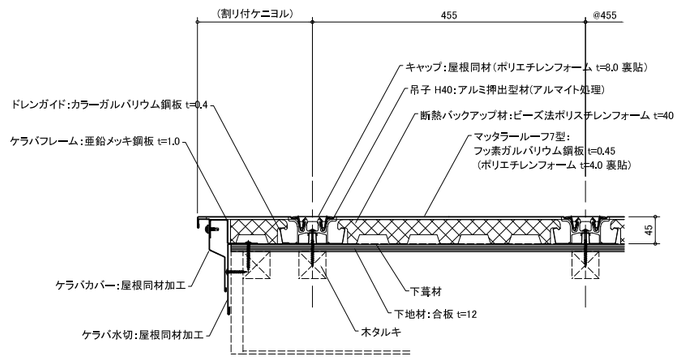


## ③棟

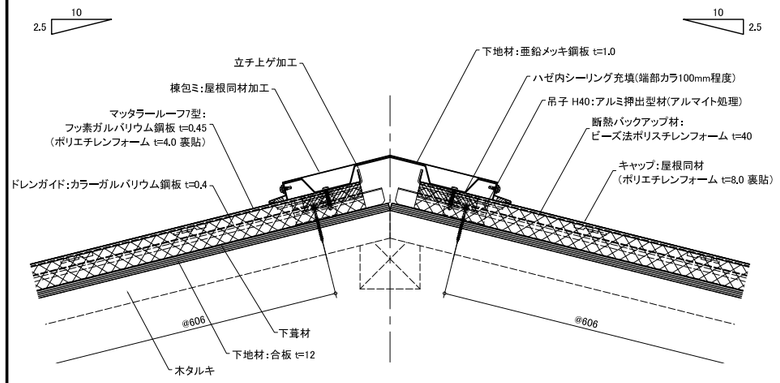


## ④下り棟

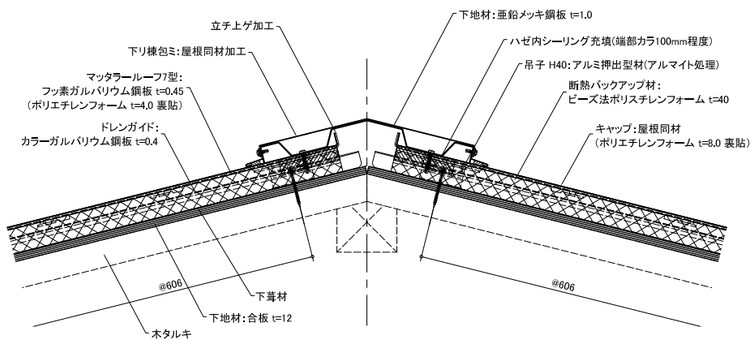


## ⑤谷

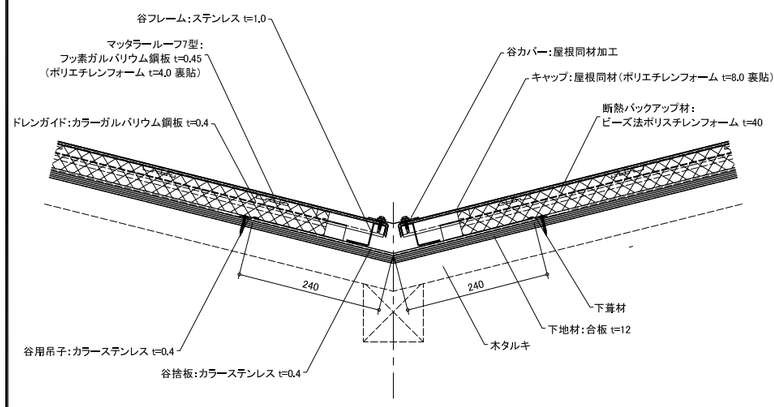


## ⑥壁捨て谷

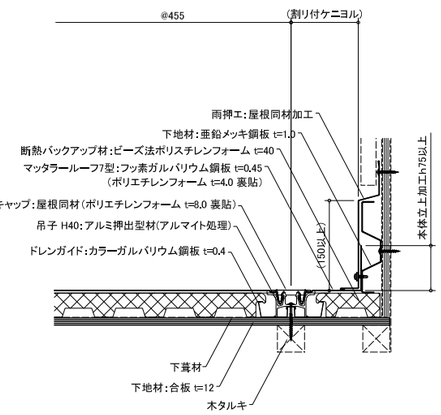


## ⑦壁立上り

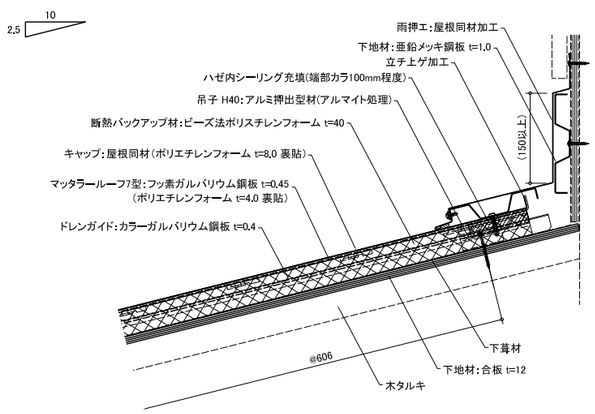


## ⑧頂部

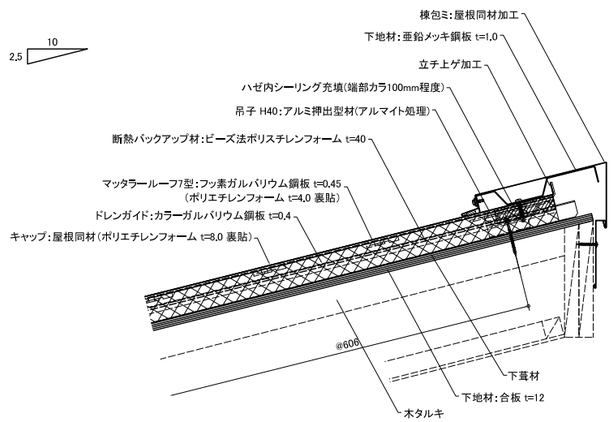


## ⑨システム排煙棟

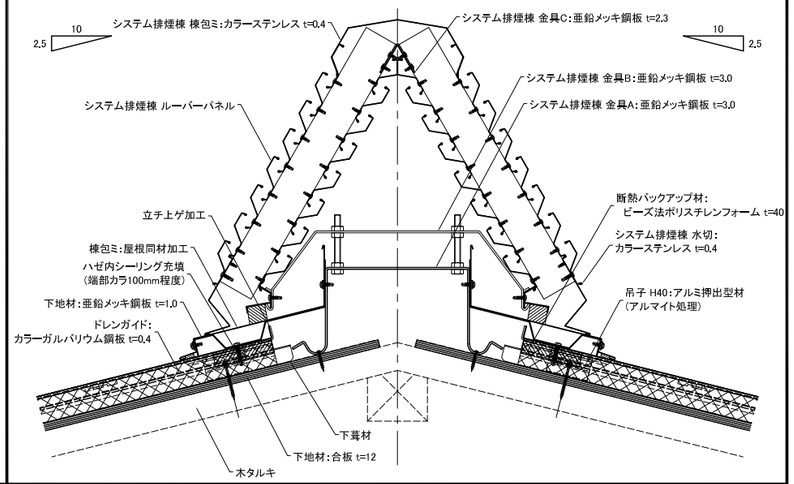


| | | | | | | |
|---|---|---|---|---|---|---|
| 元旦ビューティ工業株式会社 | 製品名称　マッタラールーフ 7型 | 下地構成　木造(W造) | 図面番号　077-011-02 | 作成　2022/02/14 | SCALE | 1/5 | A1 |