①軒先

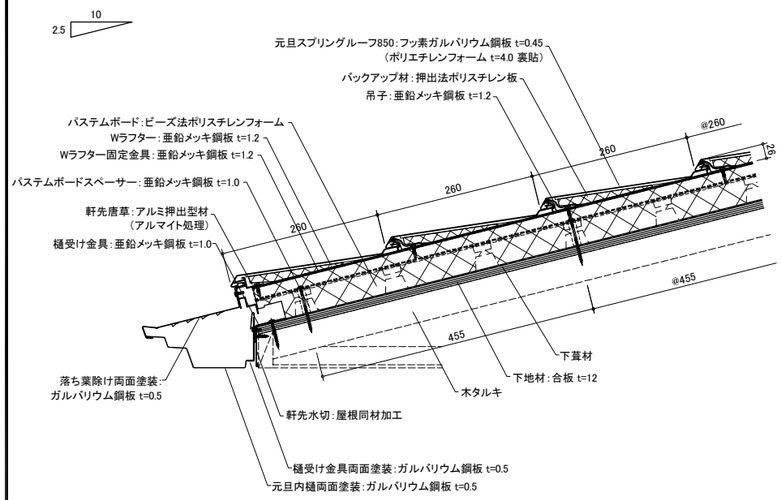

②ケラバ

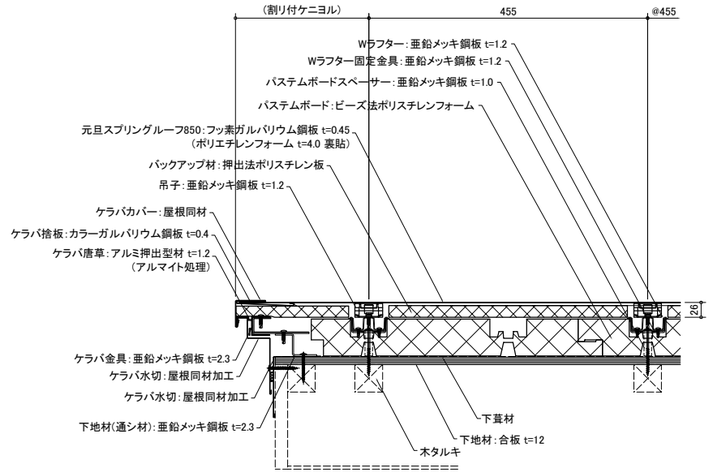

③棟

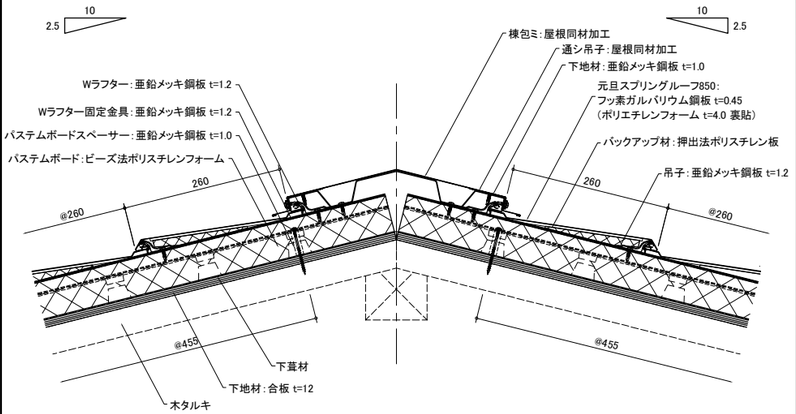

④下り棟

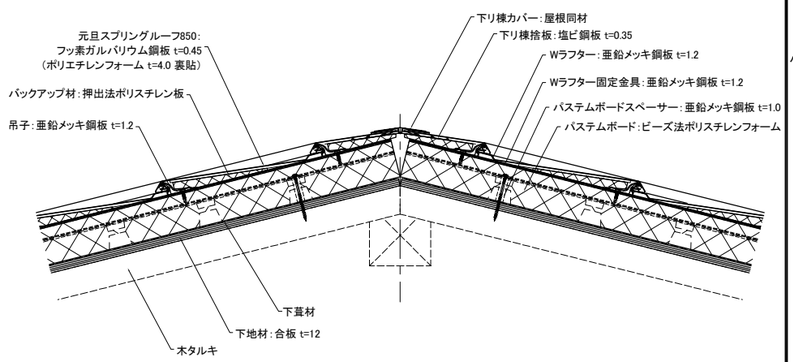

⑤谷

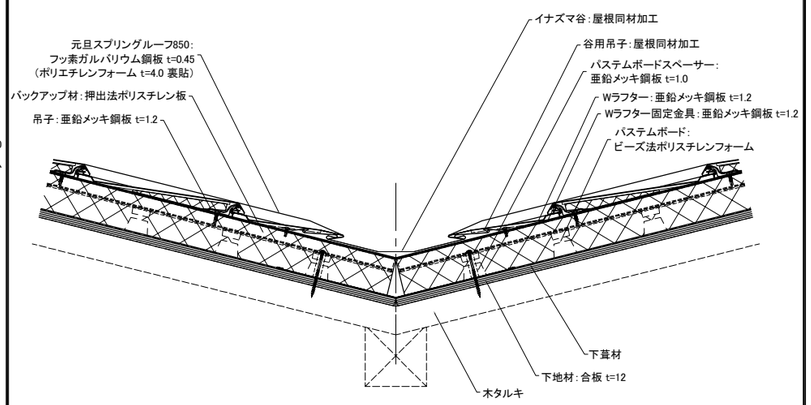

⑥壁捨て谷

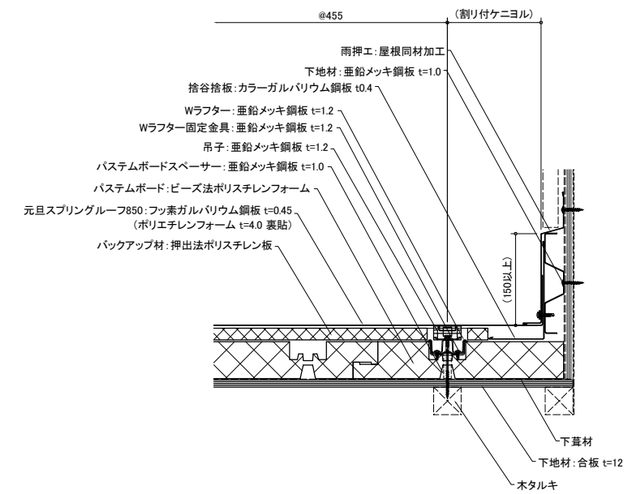

⑦壁立上り

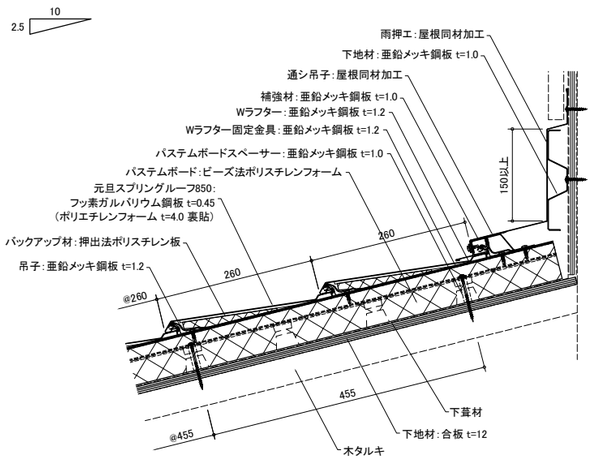

⑧頂部

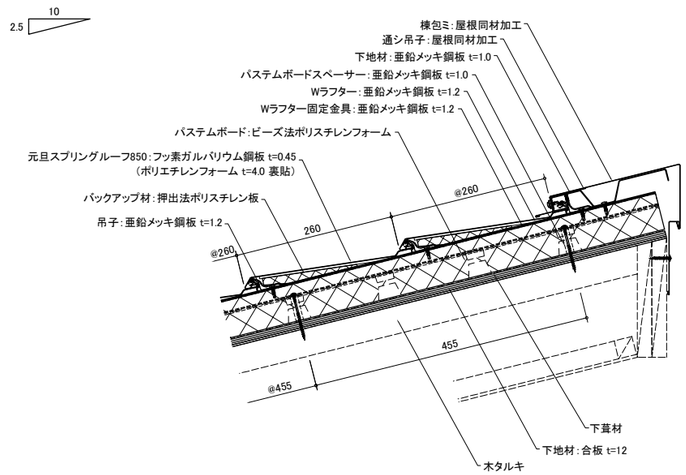

⑨システム排煙棟

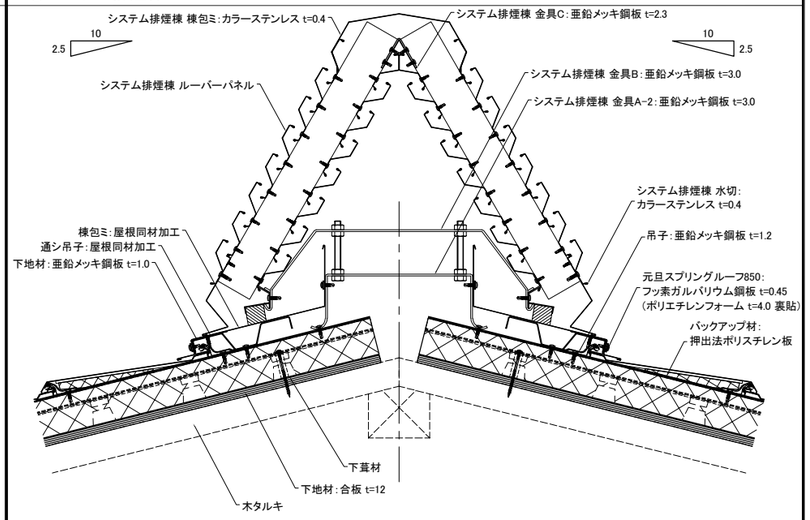

元旦ビューティ工業株式会社	製品名称　元旦スプリングルーフ850	下地構成　木造(パステムボード)	図面番号　127-005-01	作成　2018/2/9	SCALE	1/5	A1