①軒先

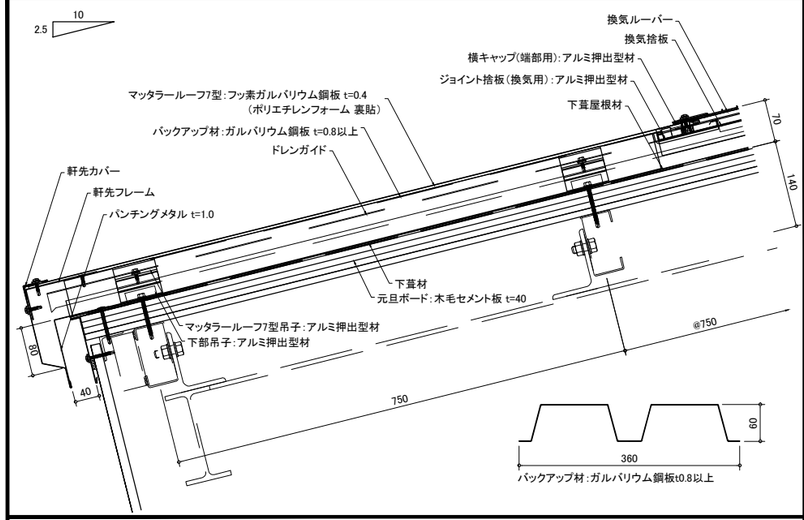

②ケラバ

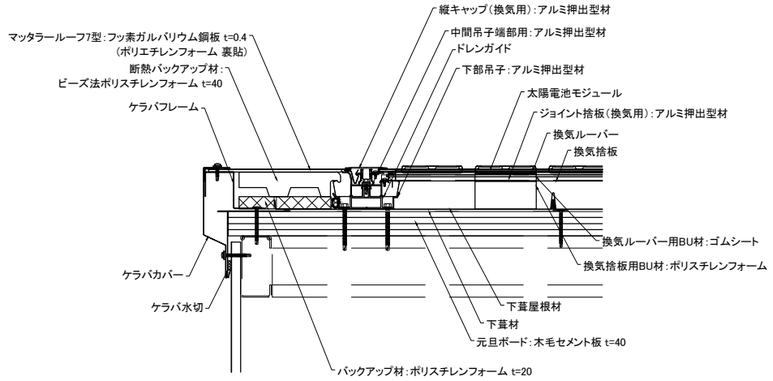

③棟

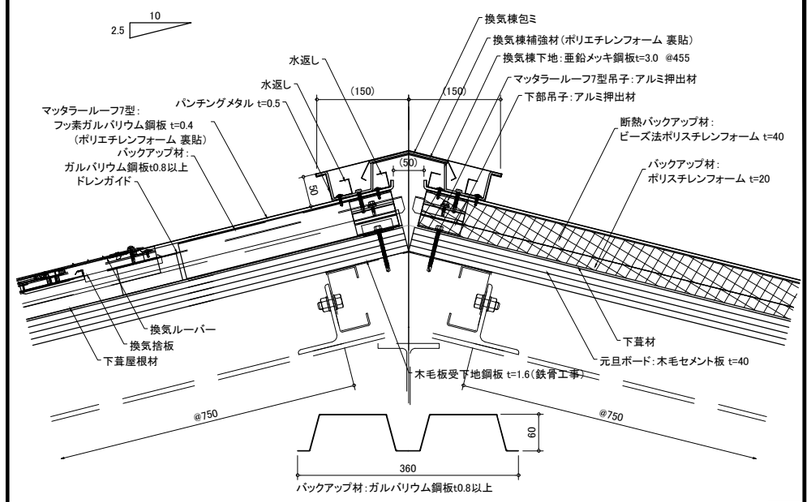

④下り棟

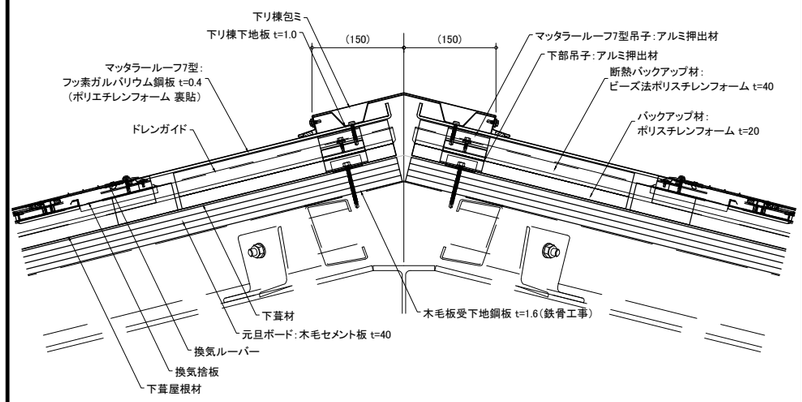

⑤谷

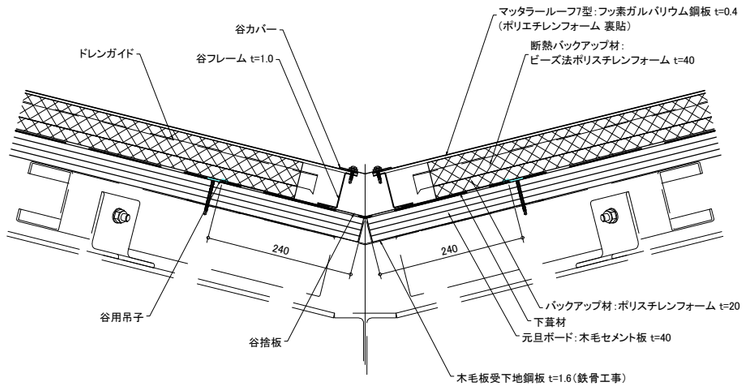

⑥壁捨て谷

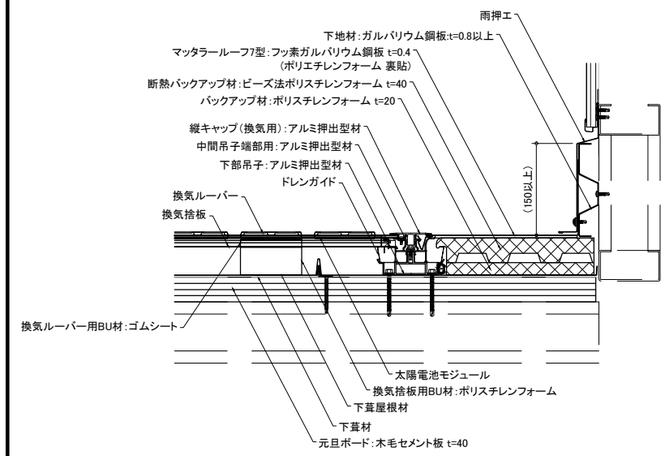

⑦壁立上り

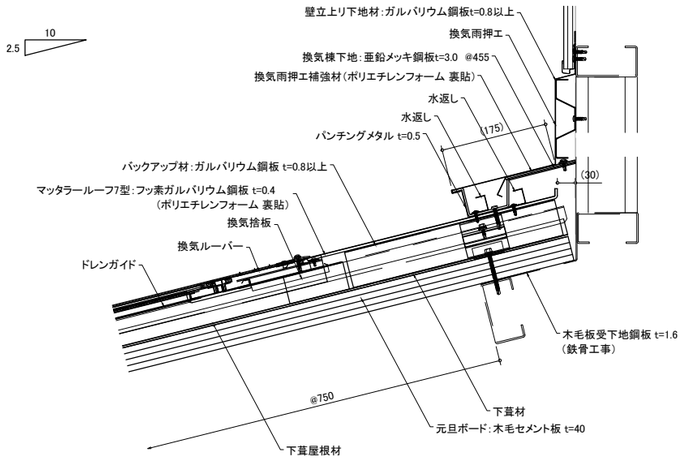

⑧一般部

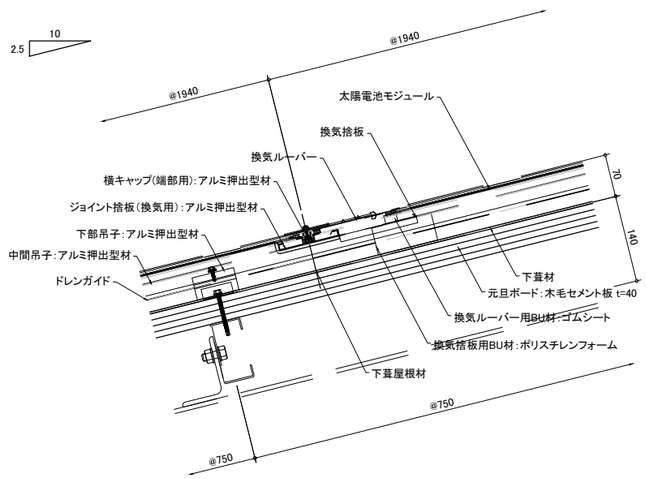

⑨システム排煙棟

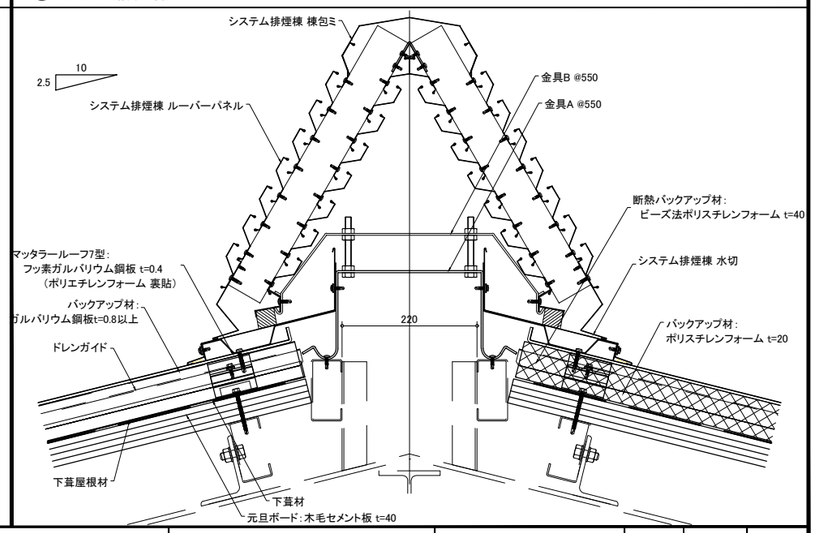

元旦ビューティ工業株式会社	製品名称 マッタラーソーラールーフⅢ	下地構成 鉄骨(C型鋼)	図面番号 166-002-03	作成 2025/08/08	SCALE 1/5	A1