①軒先

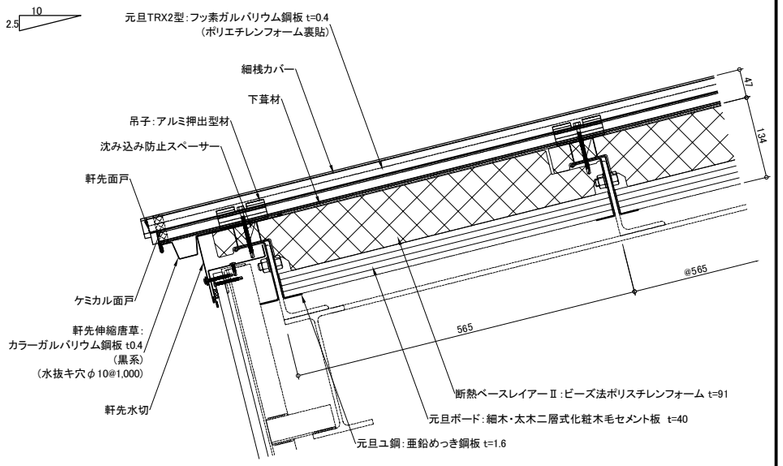

②ケラバ

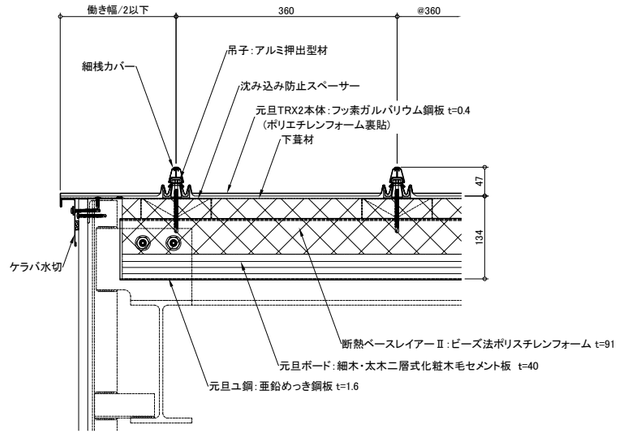

③棟

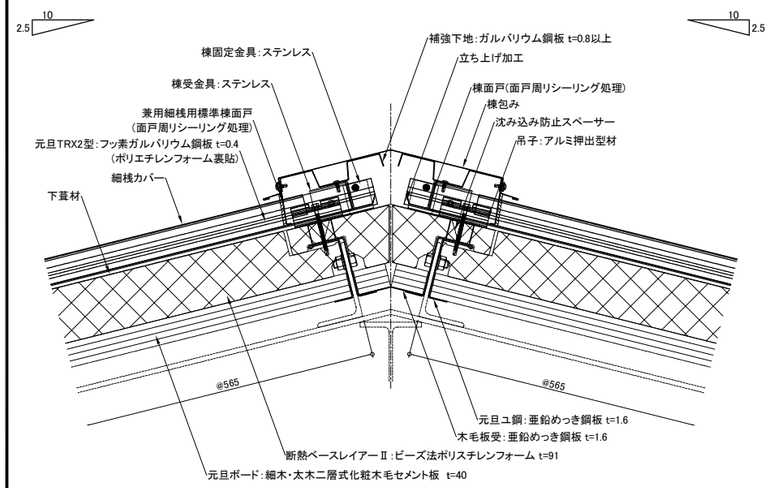

④下り棟

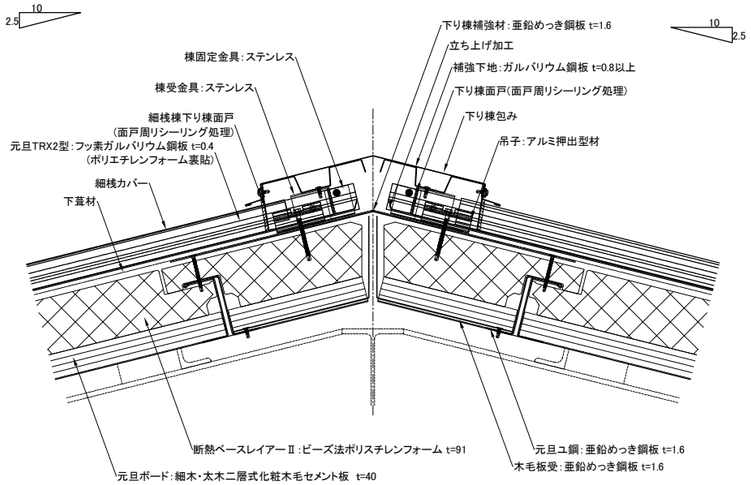

⑤谷

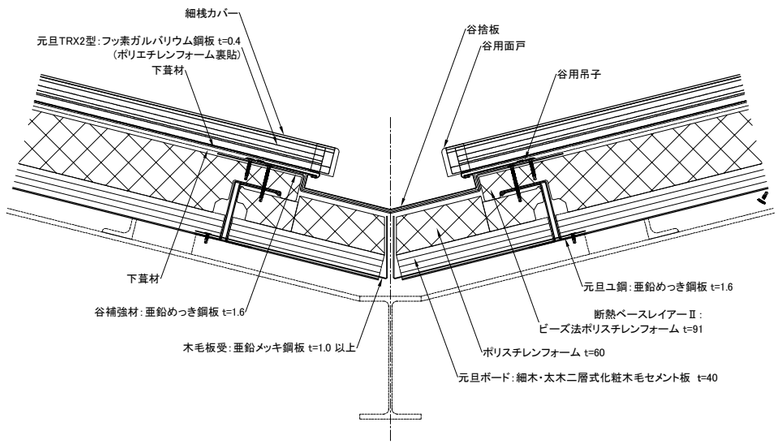

⑥壁捨て谷

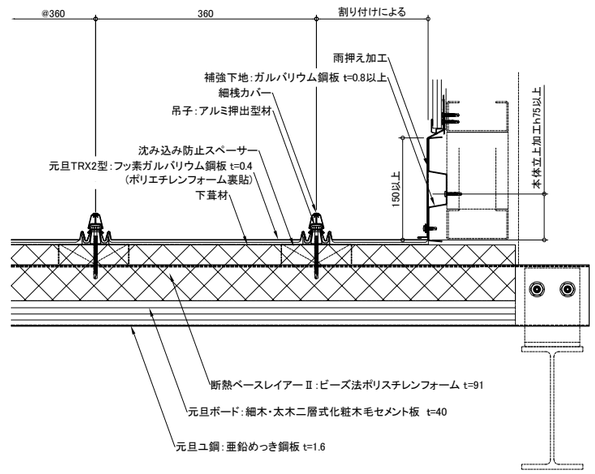

⑦壁立上り

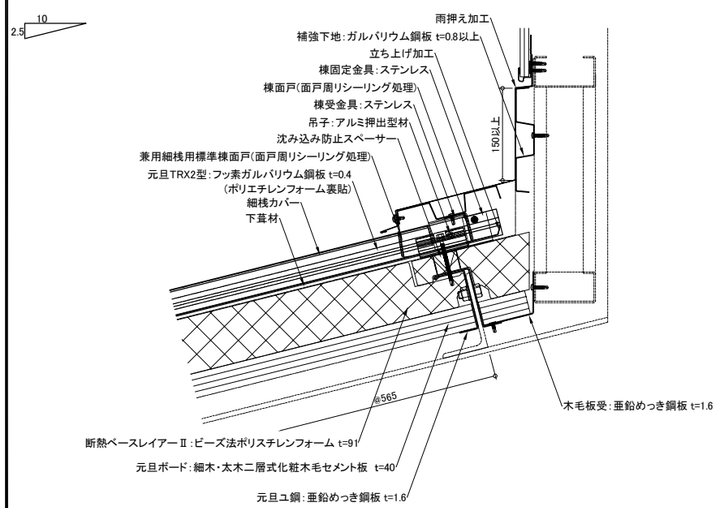

⑧頂部

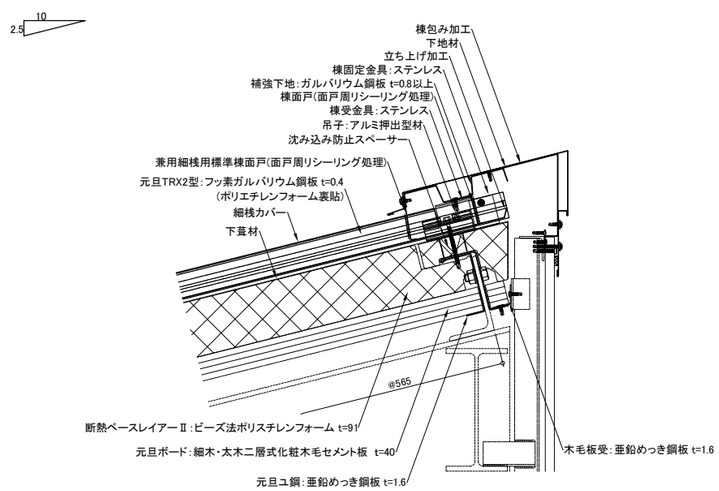

⑨システム排煙棟

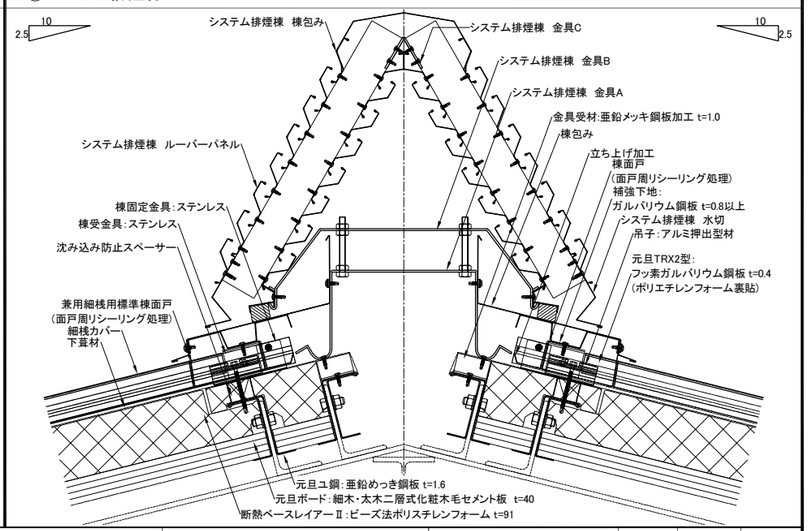

元旦ビューティ工業株式会社	製品名称 元旦TRX2型(細桟)	下地構成 鉄骨(元旦ユ鋼システム)	図面番号 111-007-03	作成 2025/08/08	SCALE 1/5	A1

①軒先

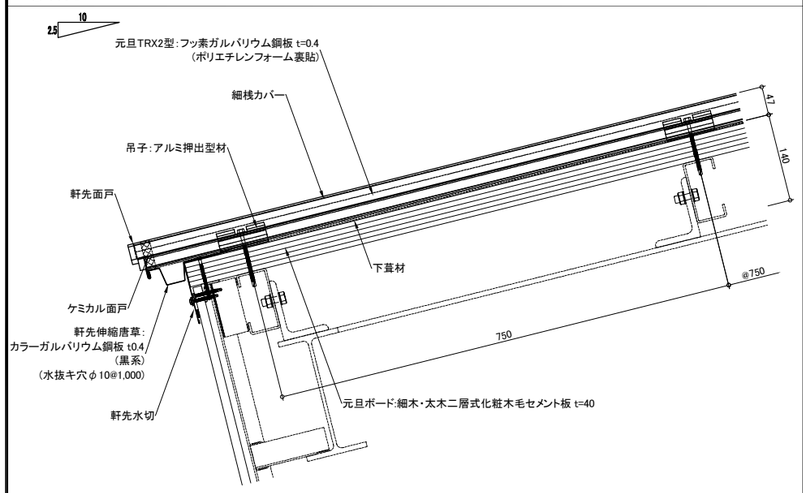

②ケラバ

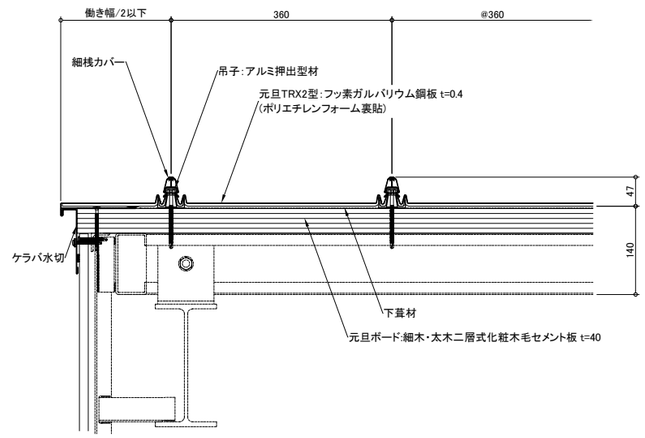

③棟

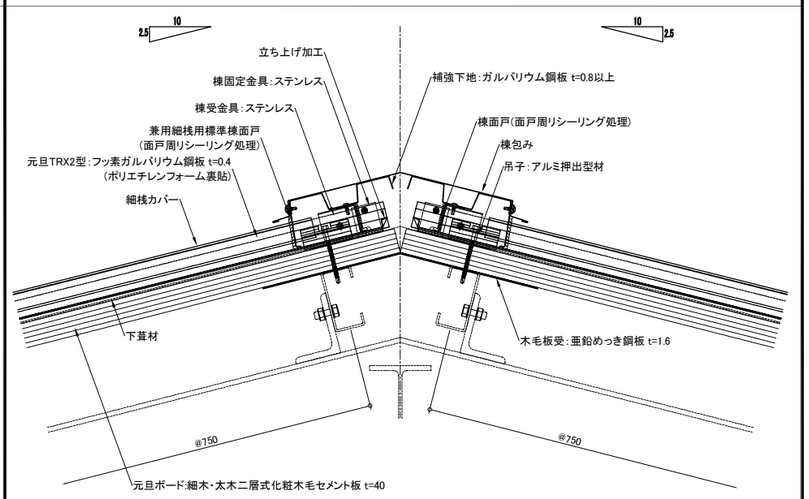

④下り棟

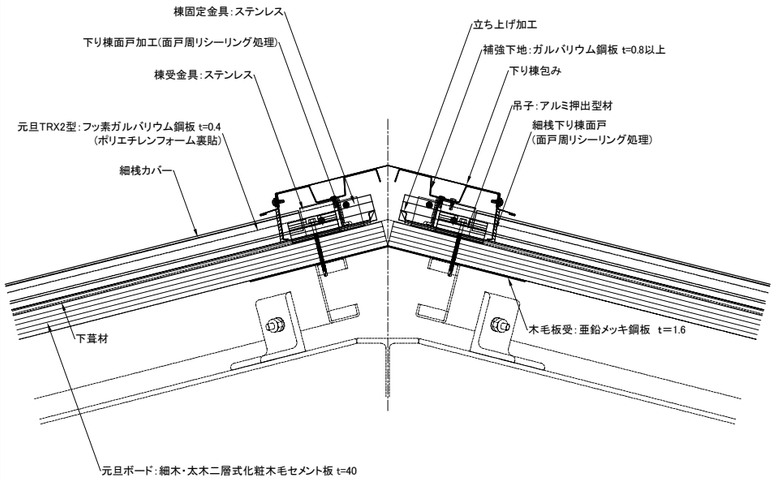

⑤谷

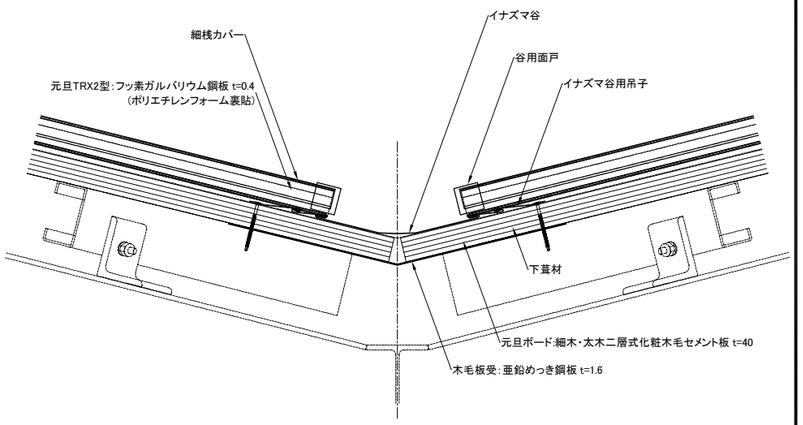

※2.5寸未満は納まりの検討を要する

⑥壁捨て谷

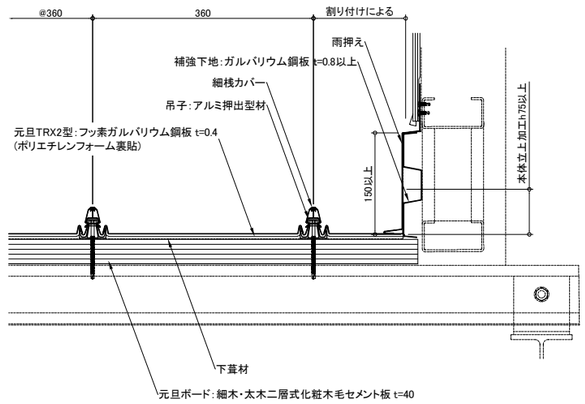

⑦壁立上り

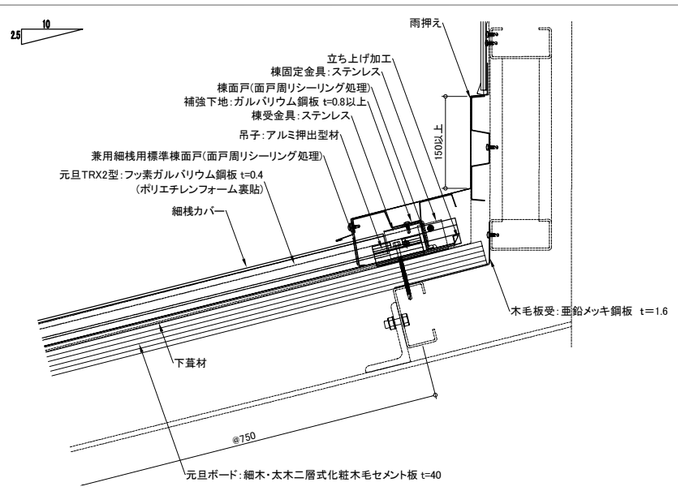

⑧頂部

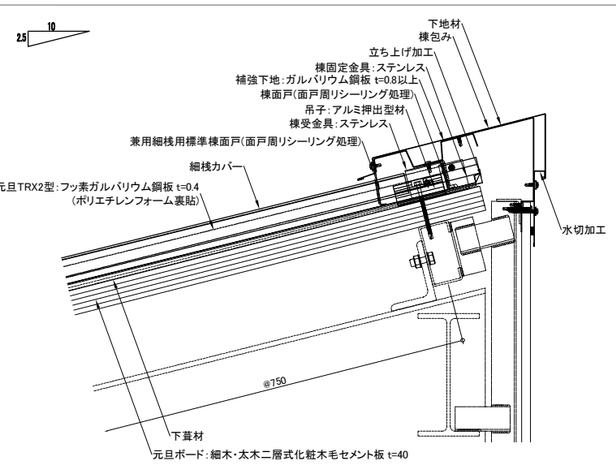

⑨システム排煙棟

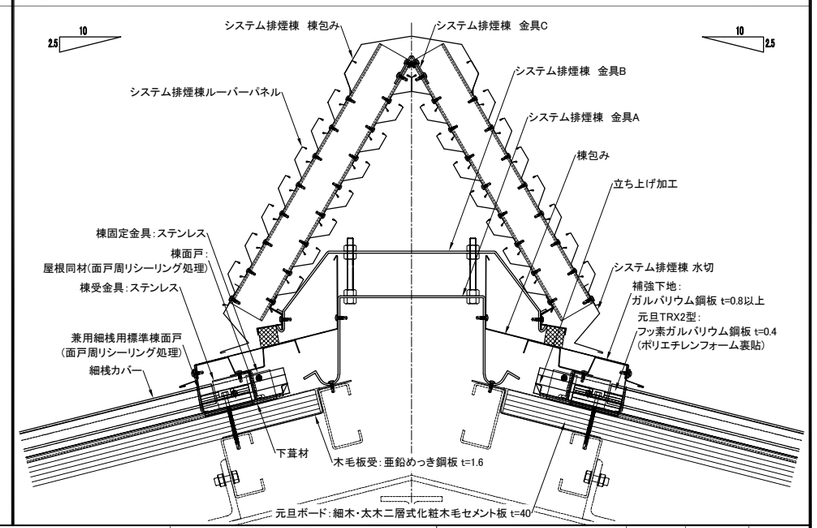

元旦ビューティ工業株式会社	製品名称 元旦TRX2型(細桟)	下地構成 鉄骨(C型鋼)	図面番号 111-008-04	作成 2025/08/08	SCALE 1/5	A1

①軒先

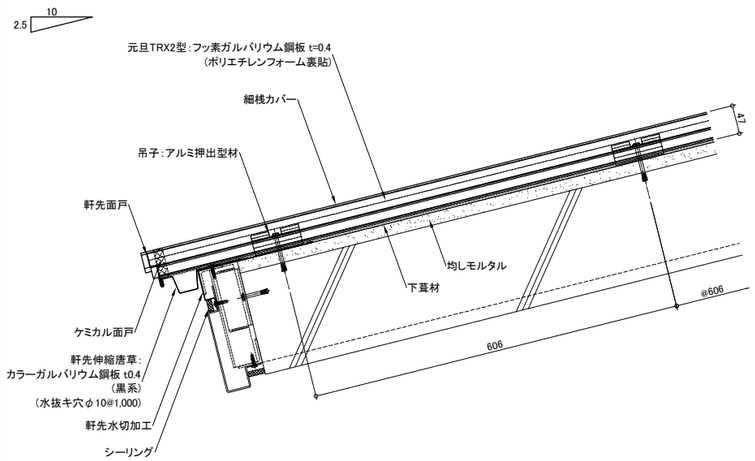

②ケラバ

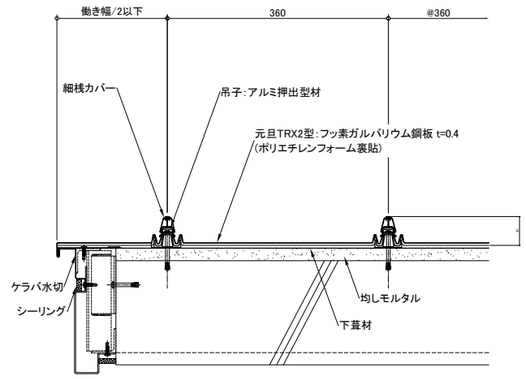

③棟

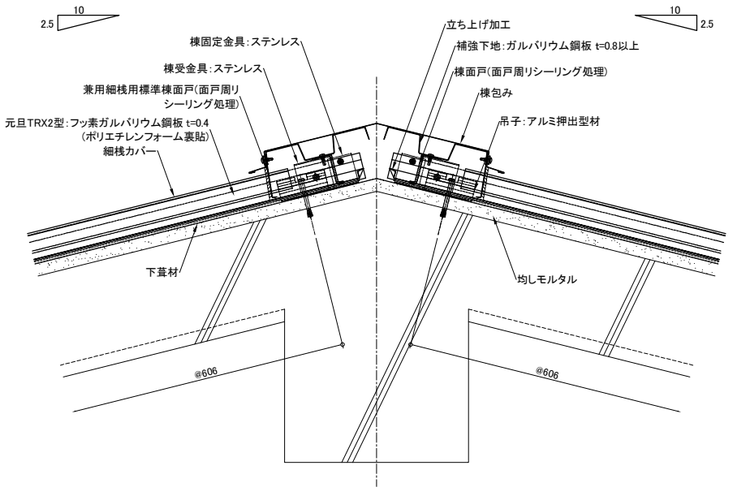

④下り棟

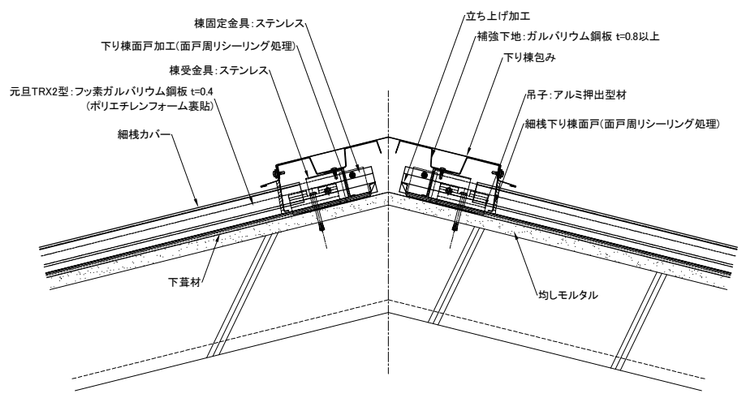

⑤谷

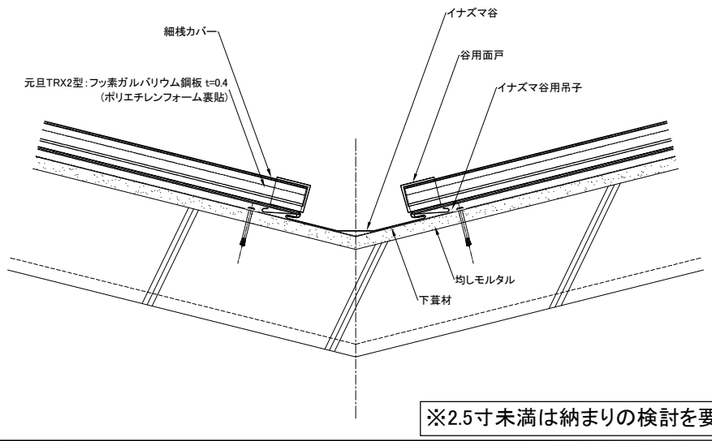

※2.5寸未満は納まりの検討を要する

⑥壁捨て谷

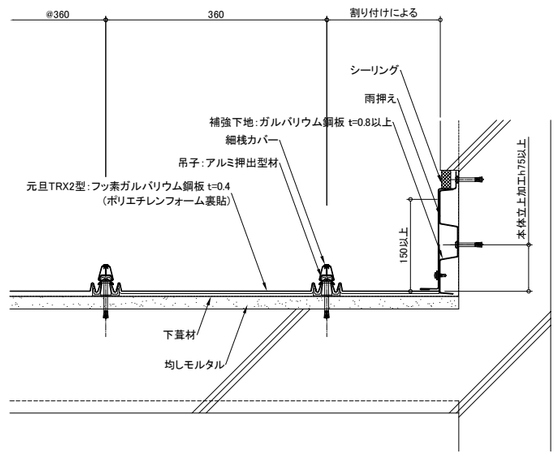

⑦壁立上り

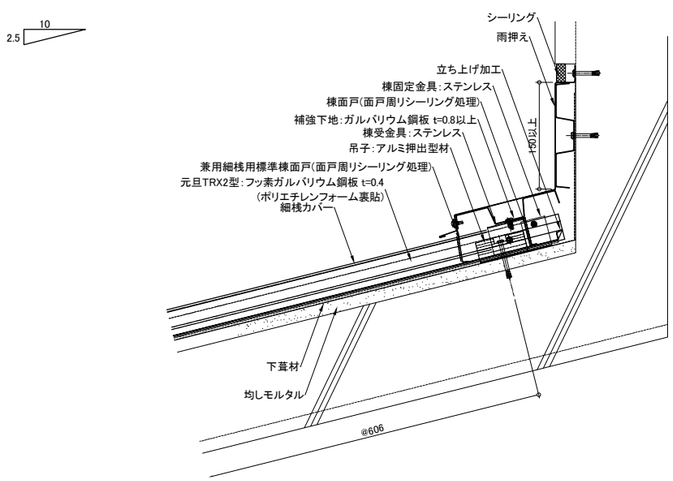

⑧頂部

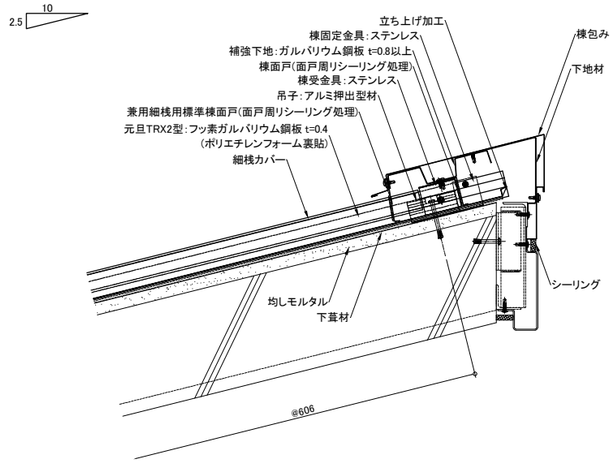

⑨システム排煙棟

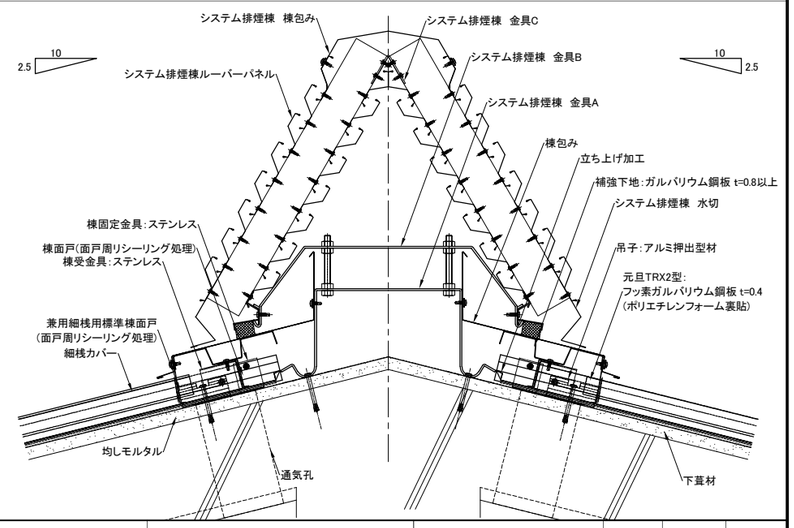

元旦ビューティ工業株式会社	製品名称　元旦TRX2型(細桟)	下地構成　RC造	図面番号　111-009-04	作成　2025/08/08	SCALE	1/5	A1