①軒先

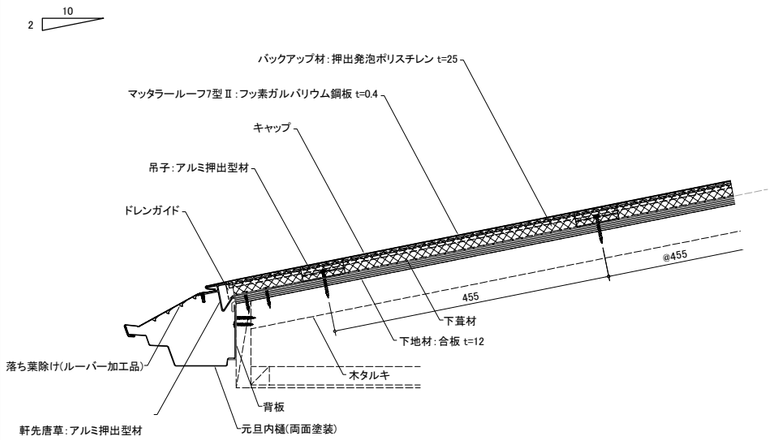

②ケラバ

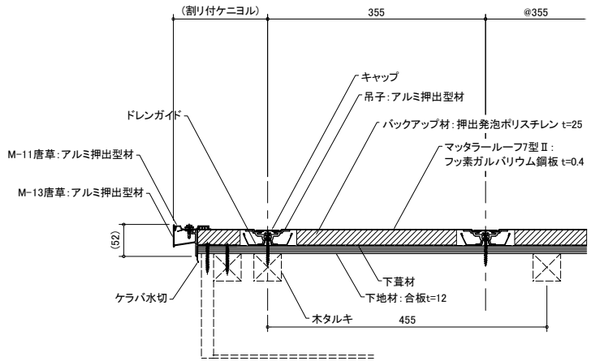

③棟

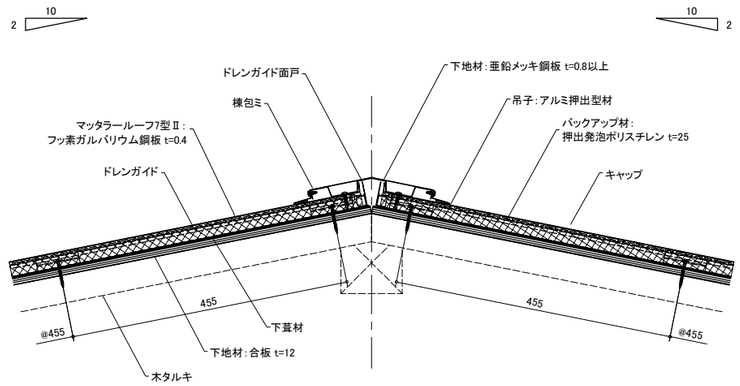

④下り棟

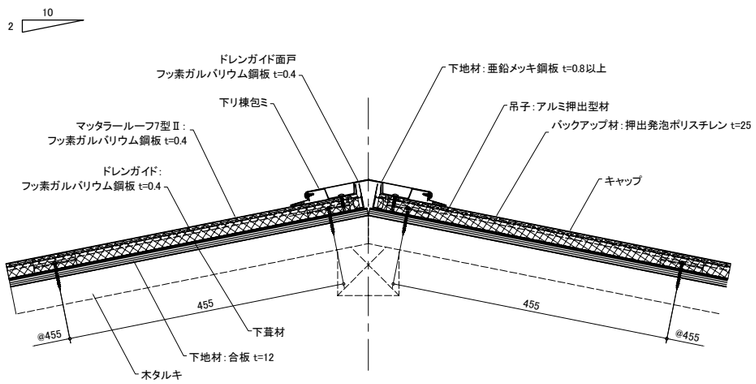

⑤谷

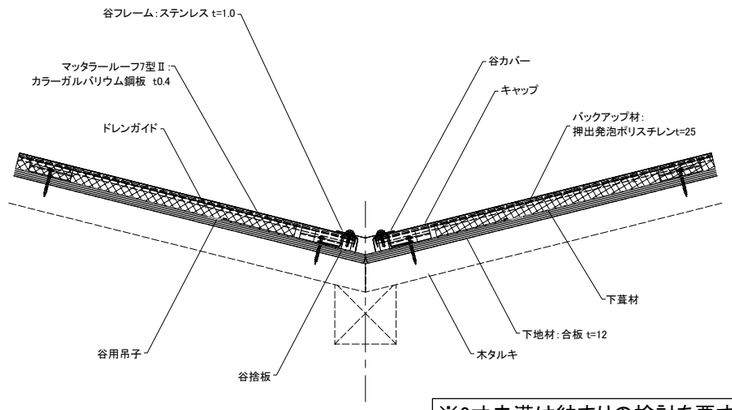

※2寸未満は納まりの検討を要する

⑥壁捨て谷

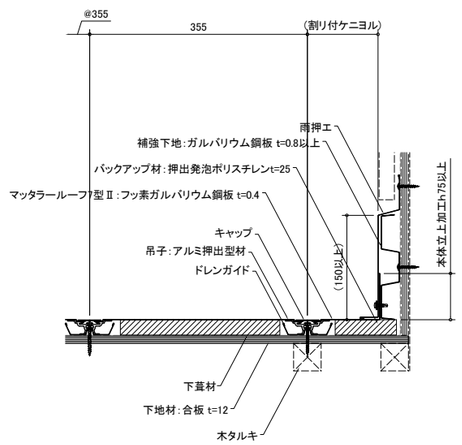

⑦壁立上り

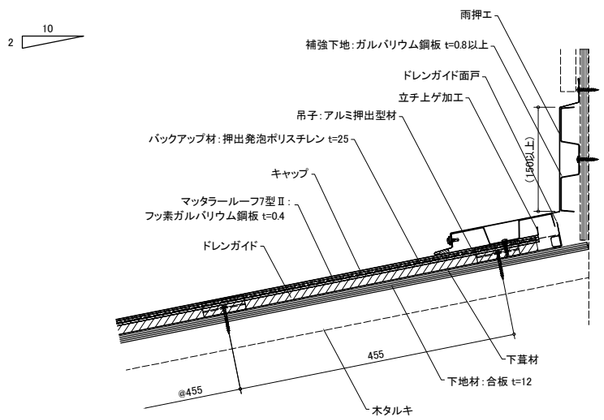

⑧頂部

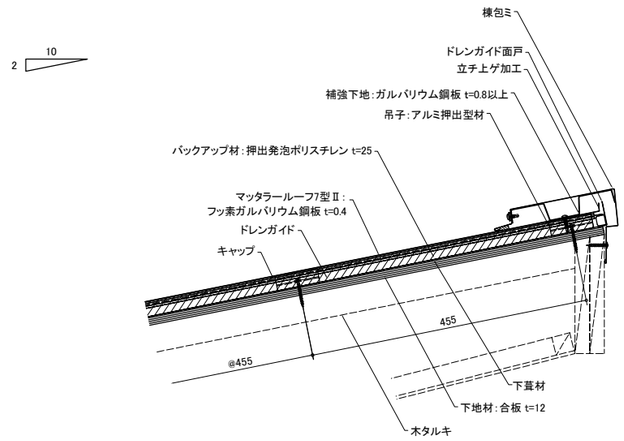

⑨住宅用換気棟

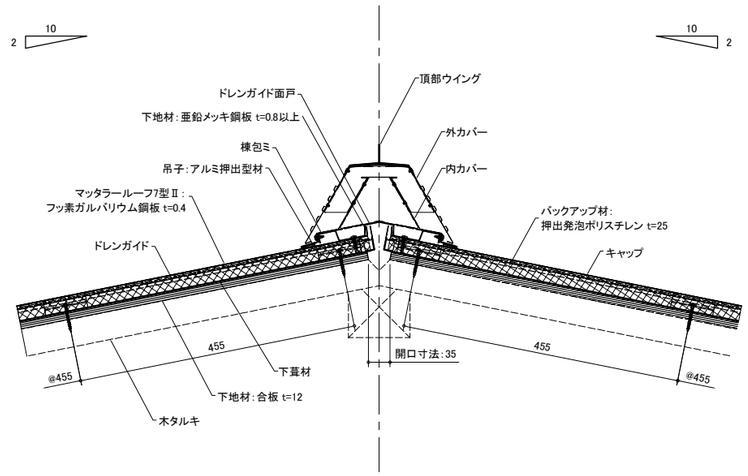

有限会社ビューティ工業株式会社	製品名称　マッタラールーフ 7型 Ⅱ	下地構成　木造(W造)	図面番号　242-003-03	作成　2025/08/08	SCALE　1/5	A1