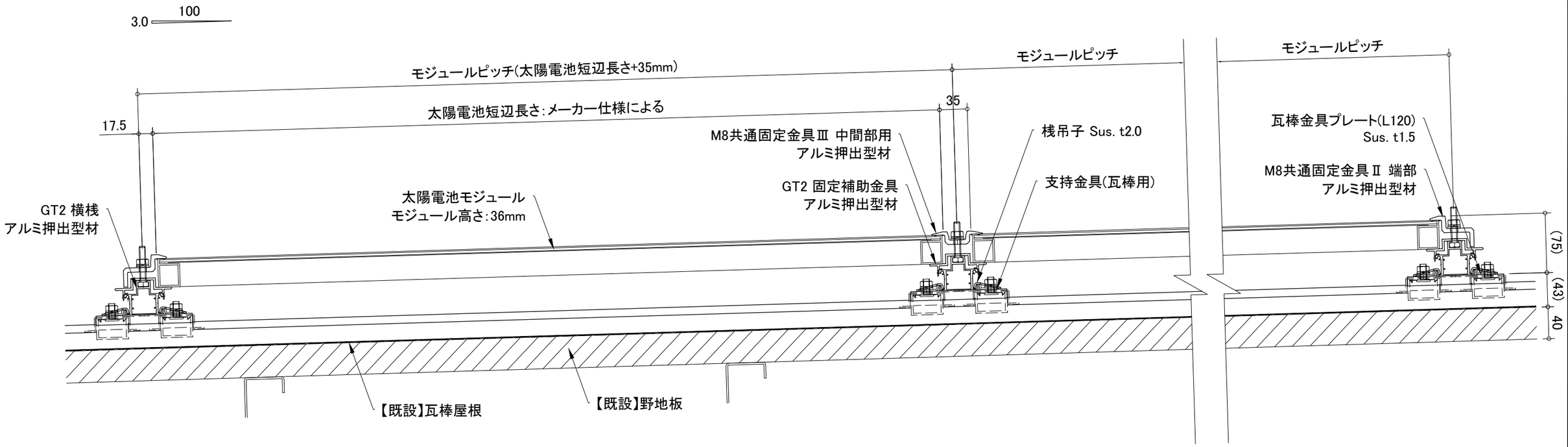

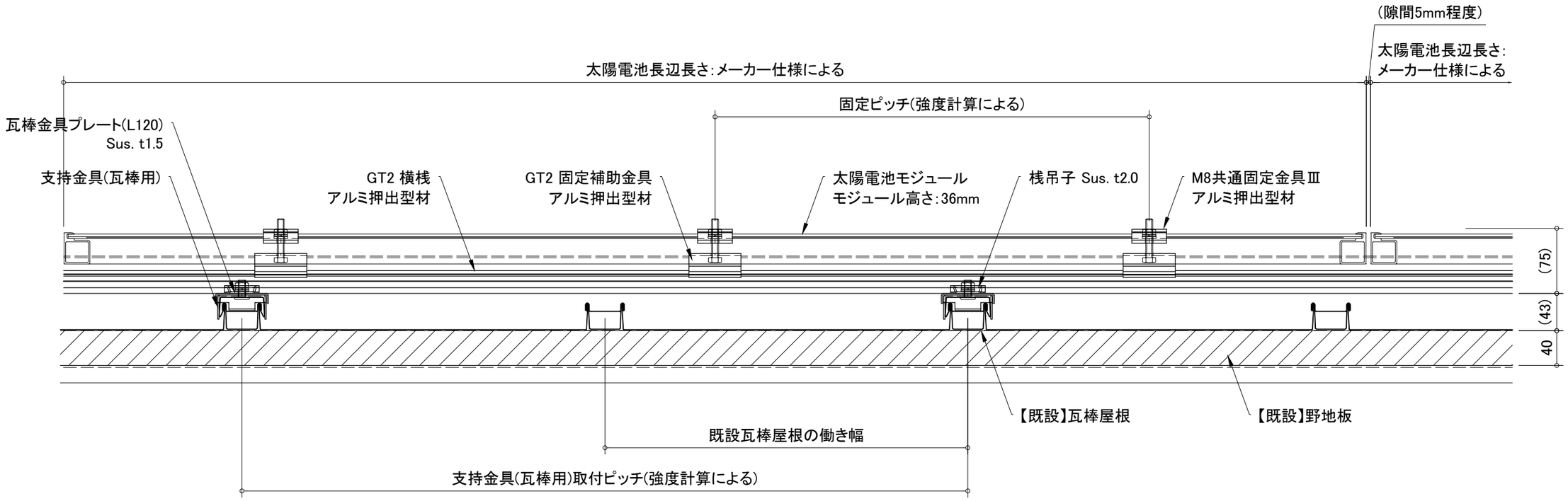

元旦ビューティ工業株式会社	製品名称　サンピカT 横桟仕様 図面名称　仕様参考図	図面番号 157-030-01	尺度 1/5	用紙 A3	更新日 2024/10/16

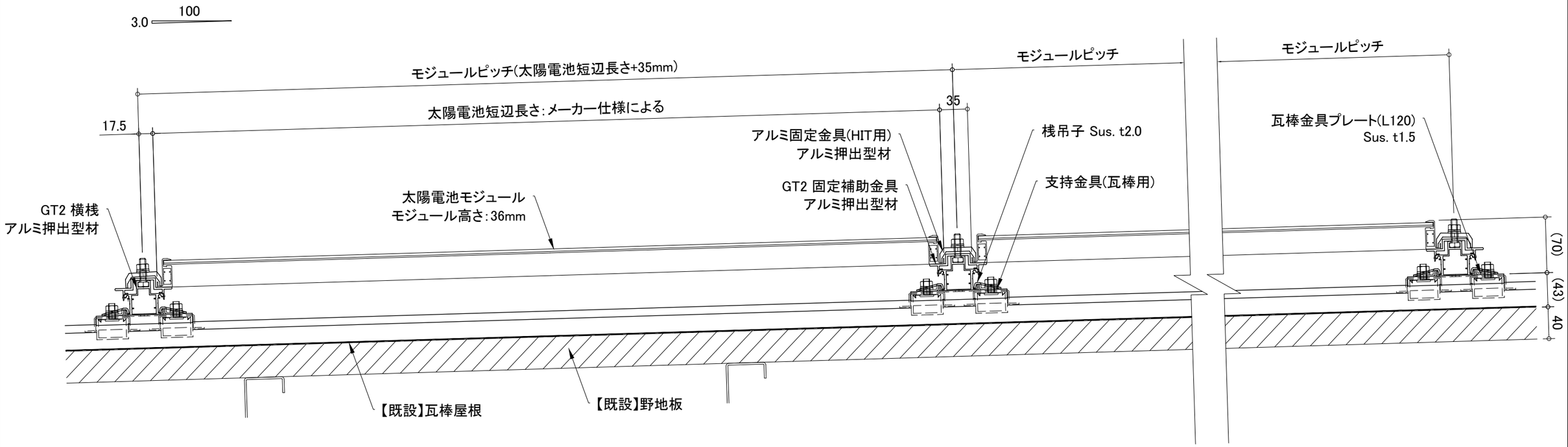

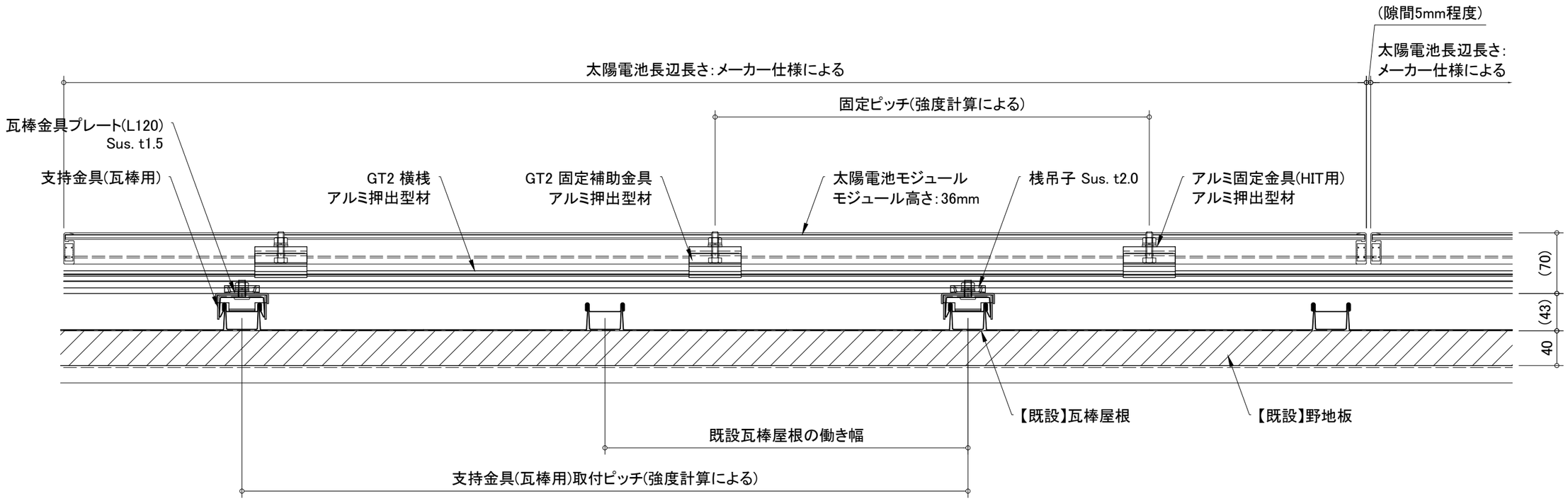

元旦ビューティ工業株式会社	製品名称　サンピカT　横桟仕様　HIT用 図面名称　仕様参考図	図面番号 157-032-01	尺度 1/5	用紙 A3	更新日 2022/07/14