①軒先

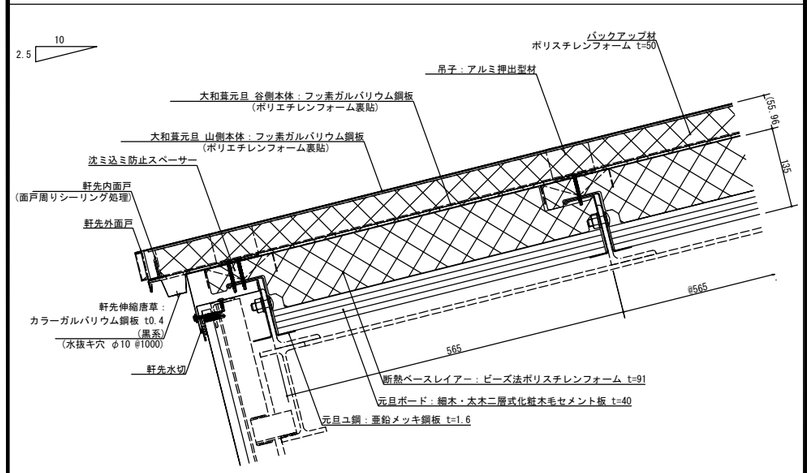

②ケラバ

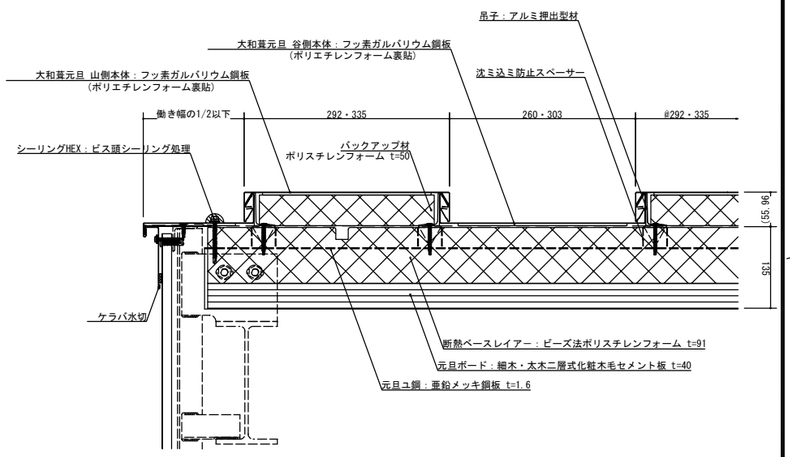

③棟

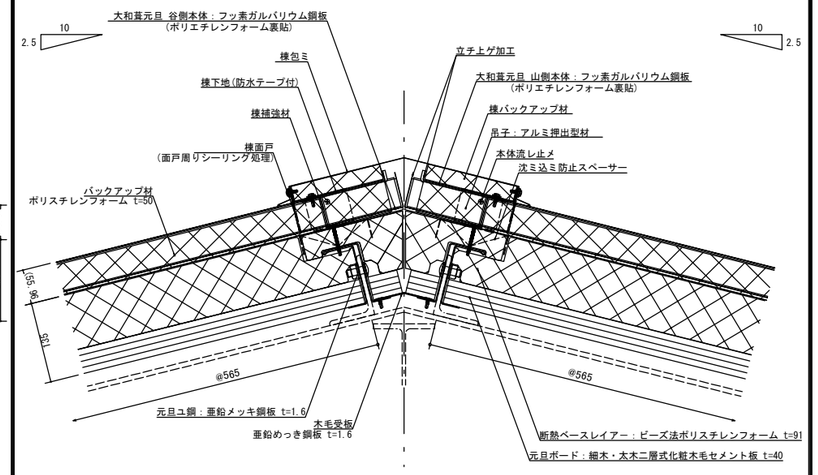

④下り棟

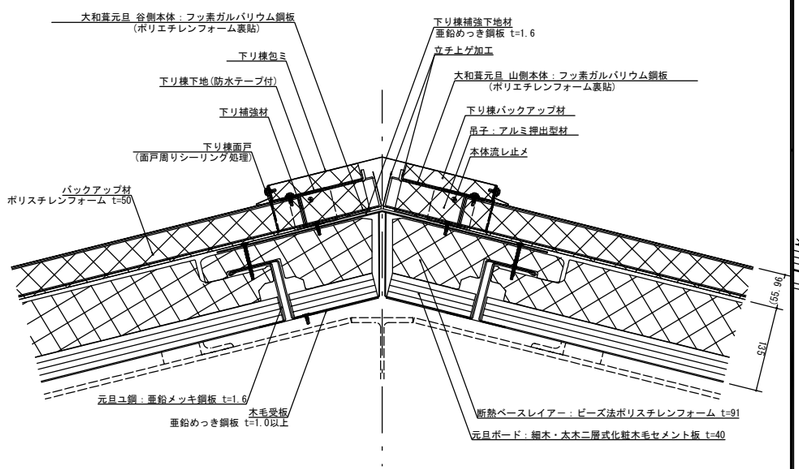

⑤谷

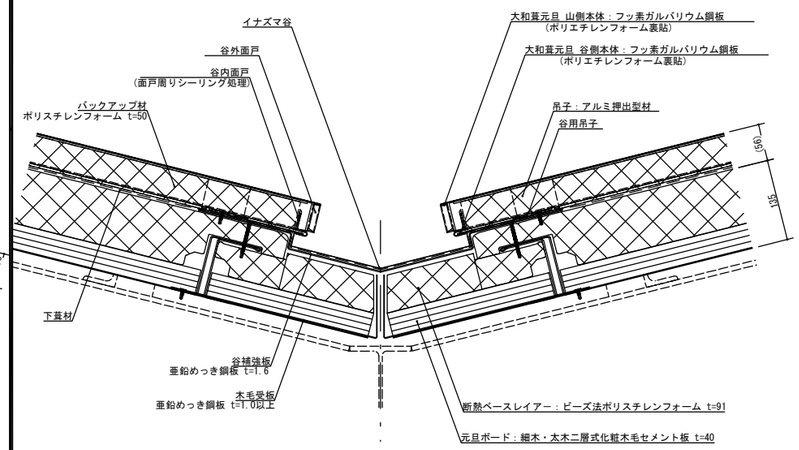

⑥壁捨て谷

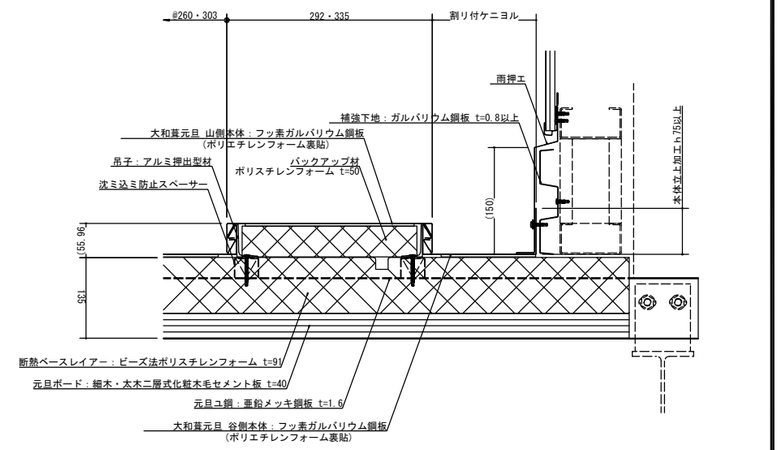

⑦壁立上り

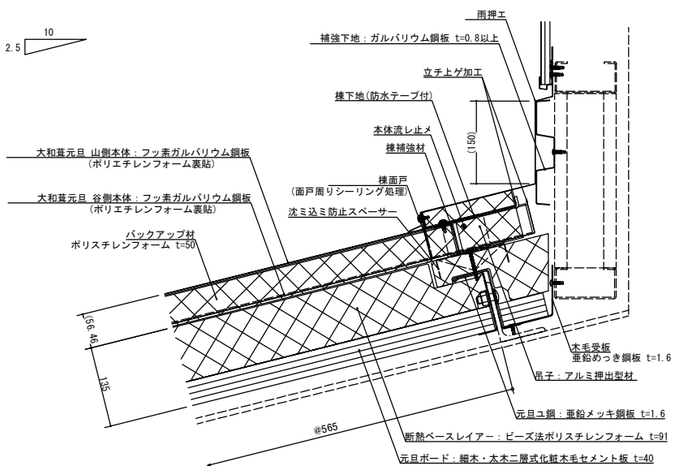

⑧頂部

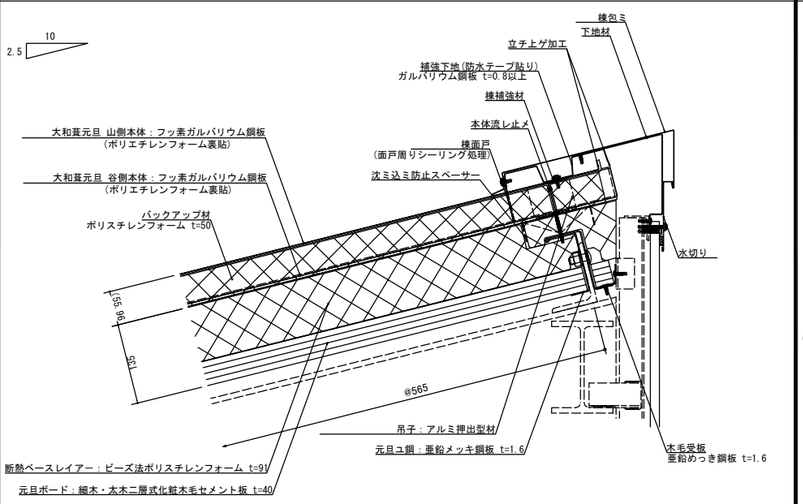

⑨システム排煙棟

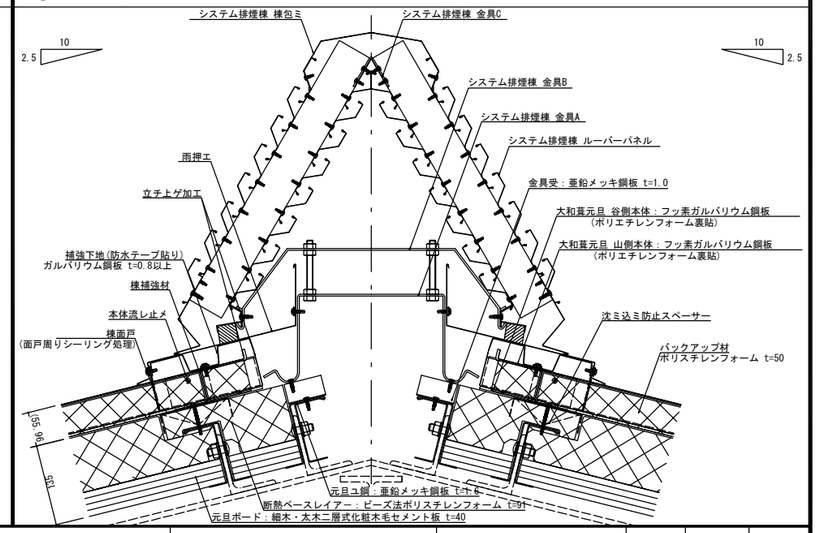

元旦ビューティ工業株式会社	製品名称　大和葺(H50仕様)	下地構成　鉄骨(元旦ユ鋼システム)	図面番号　204-001-03	作成　2025/08/08	SCALE	1/5	A1

①軒先

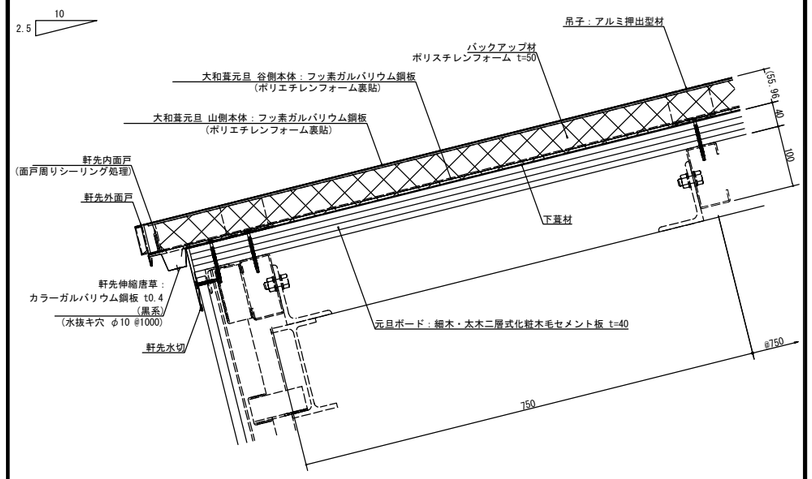

②ケラバ

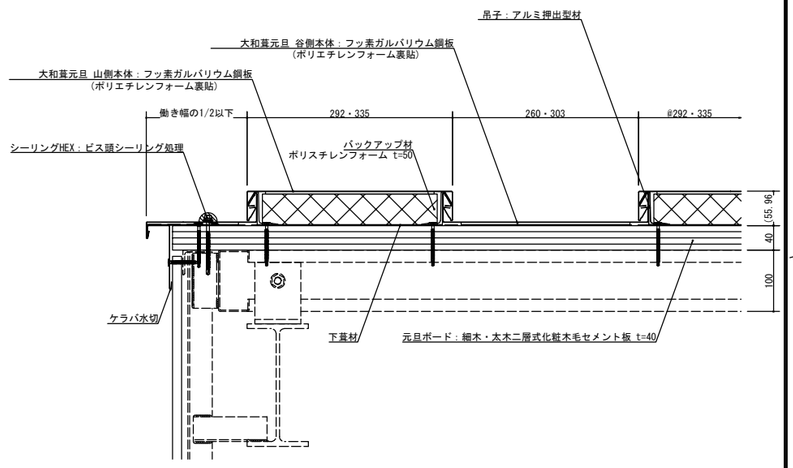

③棟

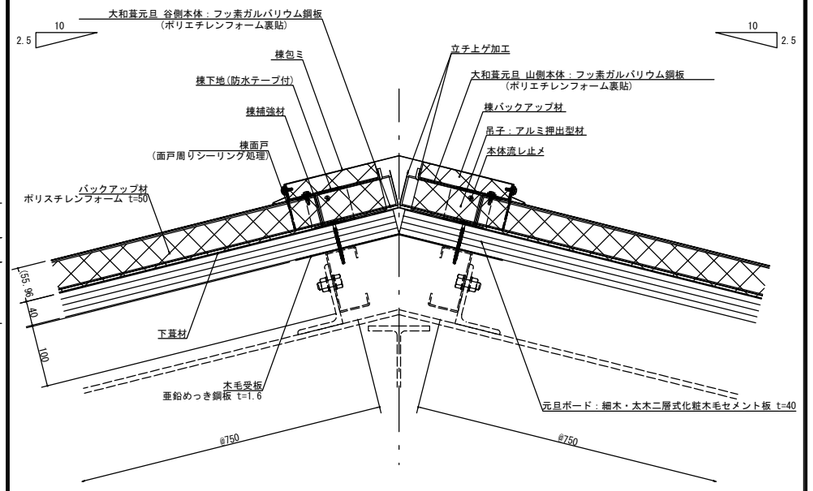

④下り棟

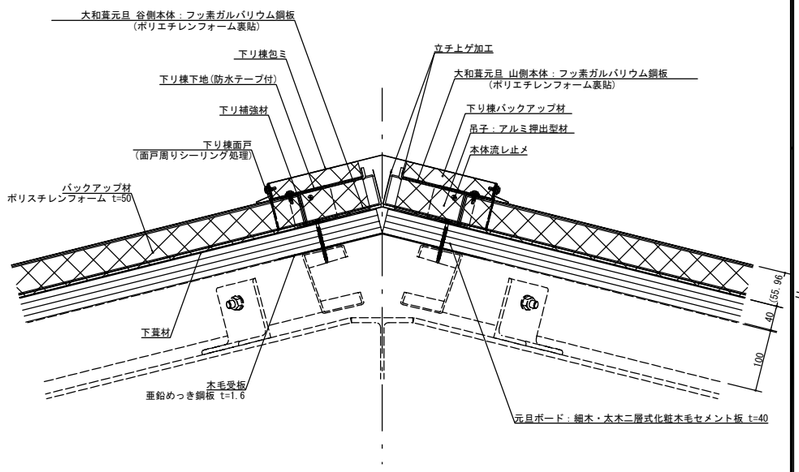

⑤谷

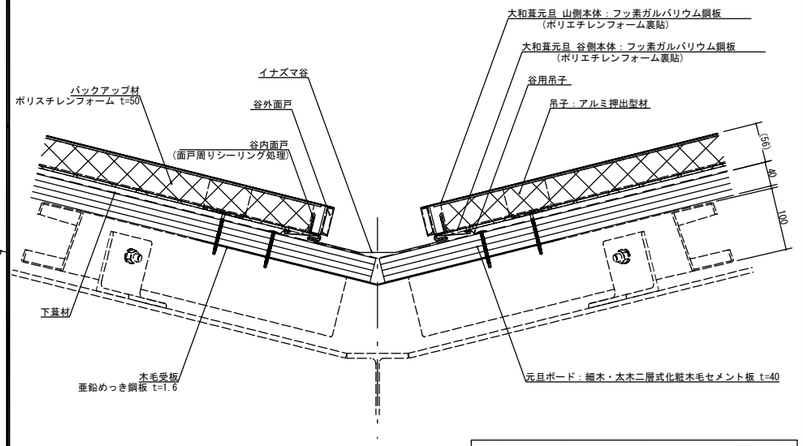

※2.5寸未満は納まりの検討を要する

⑥壁捨て谷

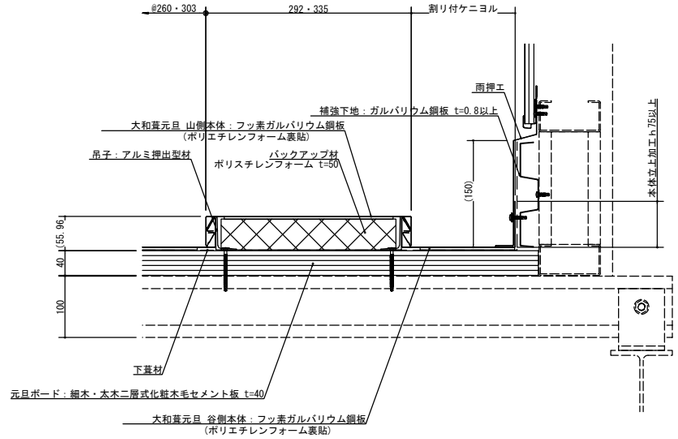

⑦壁立上り

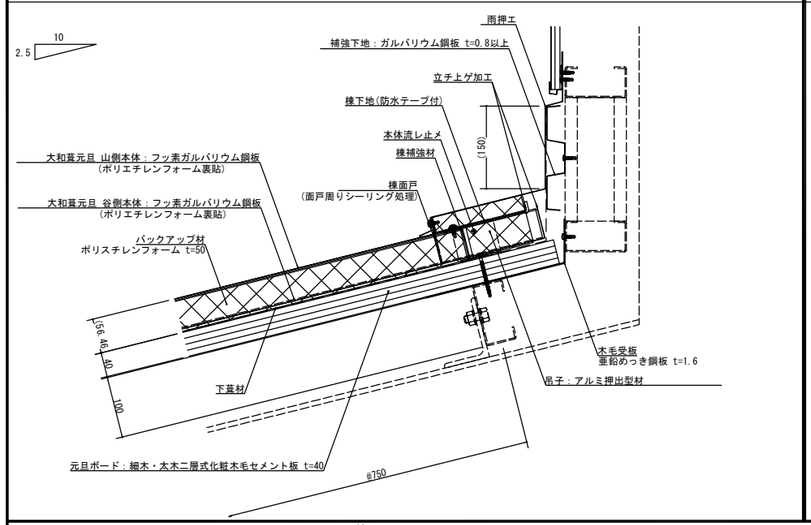

⑧頂部

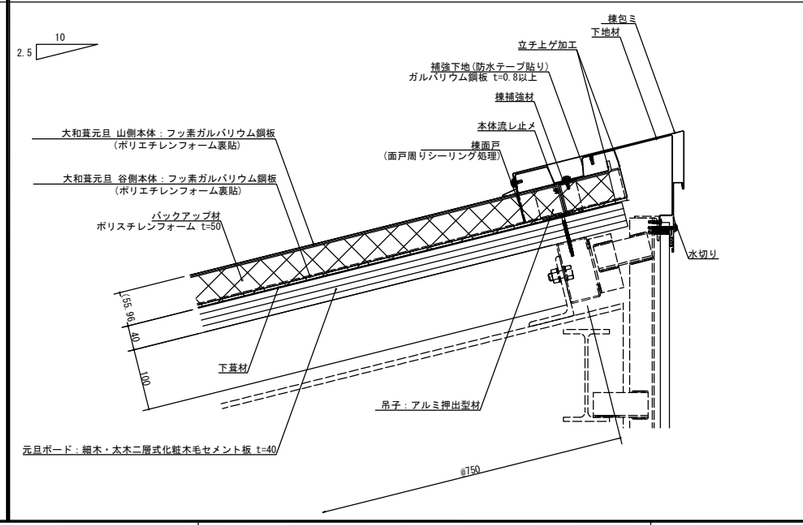

⑨システム排煙棟

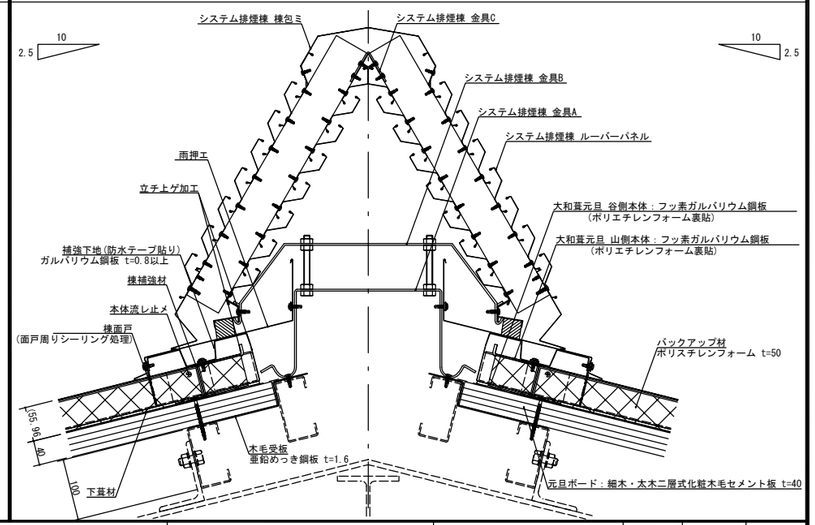

亀田ビニールテント工業株式会社	製品名称　大和葺(H50仕様)	下地構成　鉄骨(C型鋼)	図面番号　204-002-04	作成　2025/08/08	SCALE	1/5	A1

①軒先

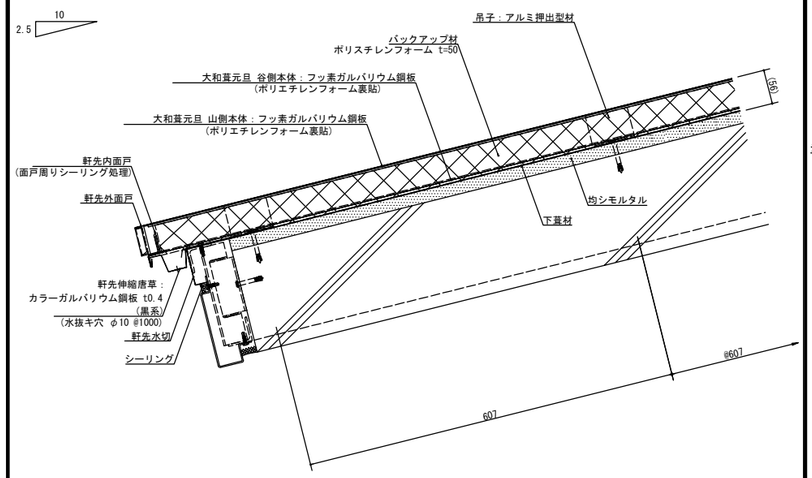

②ケラバ

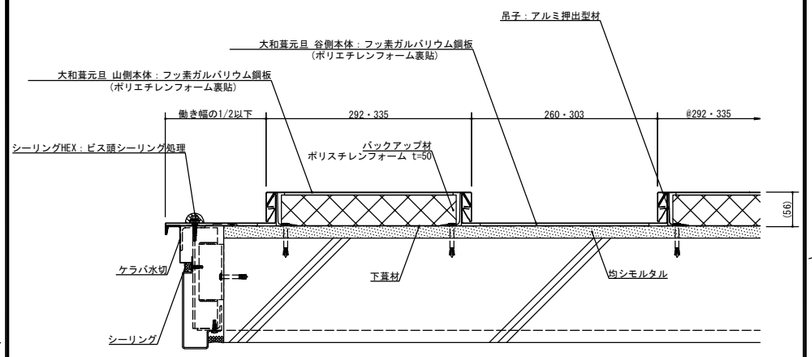

③棟

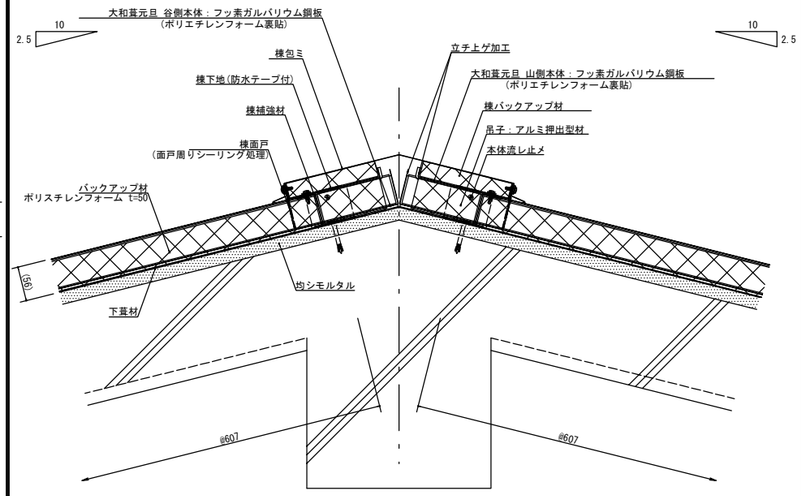

④下り棟

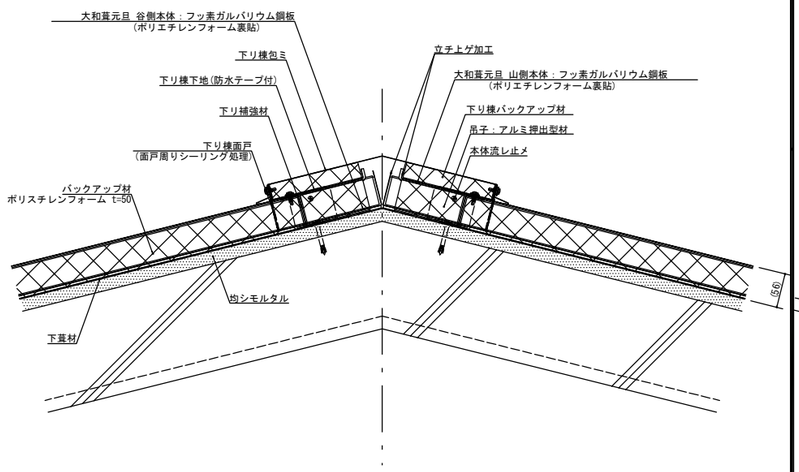

⑤谷

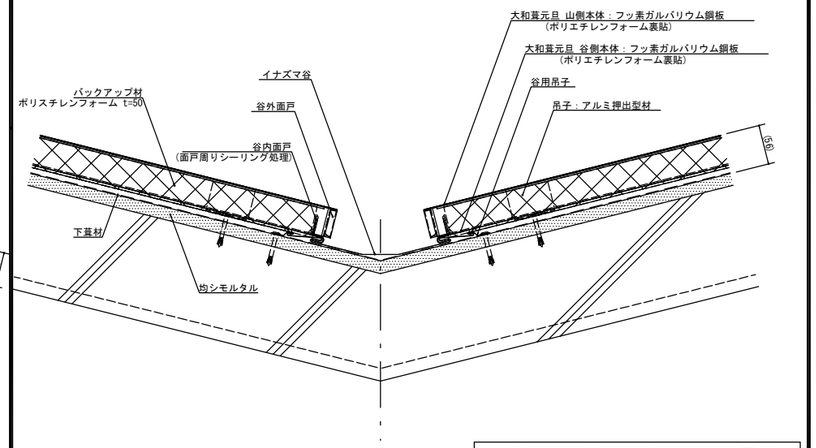

※2.5寸未満は納まりの検討を要する

⑥壁捨て谷

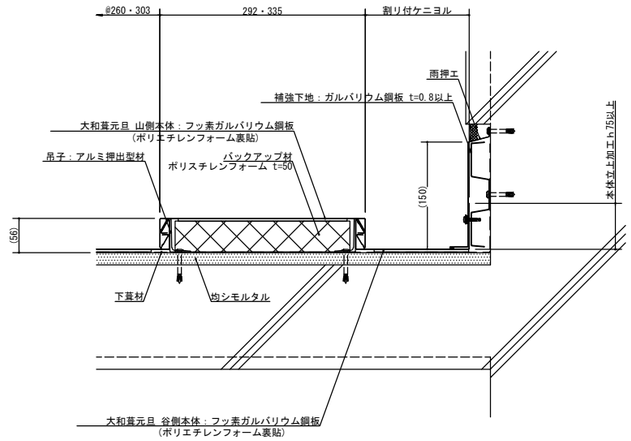

⑦壁立上り

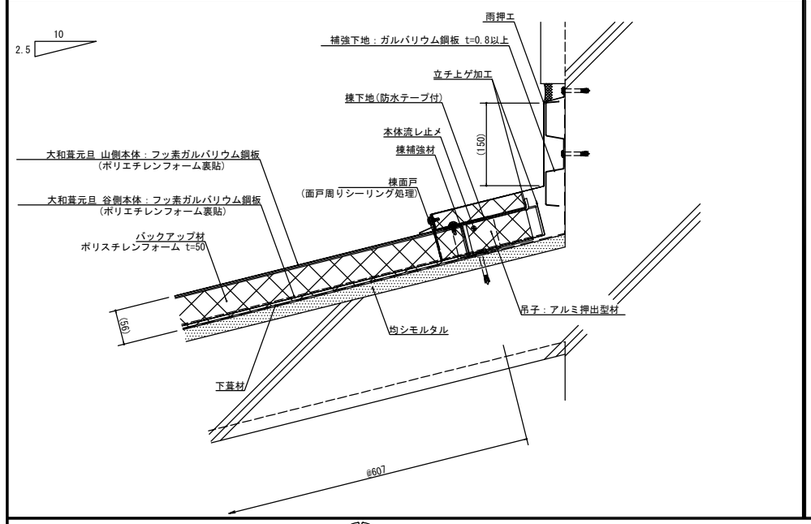

⑧頂部

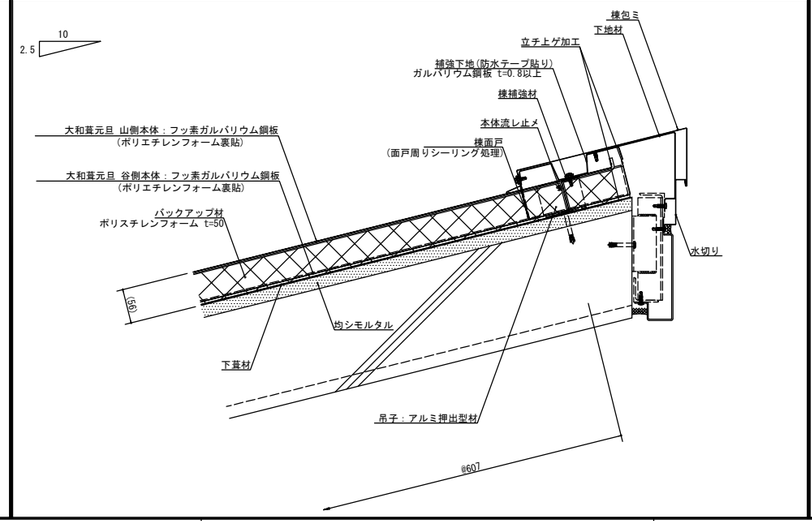

⑨システム排煙棟

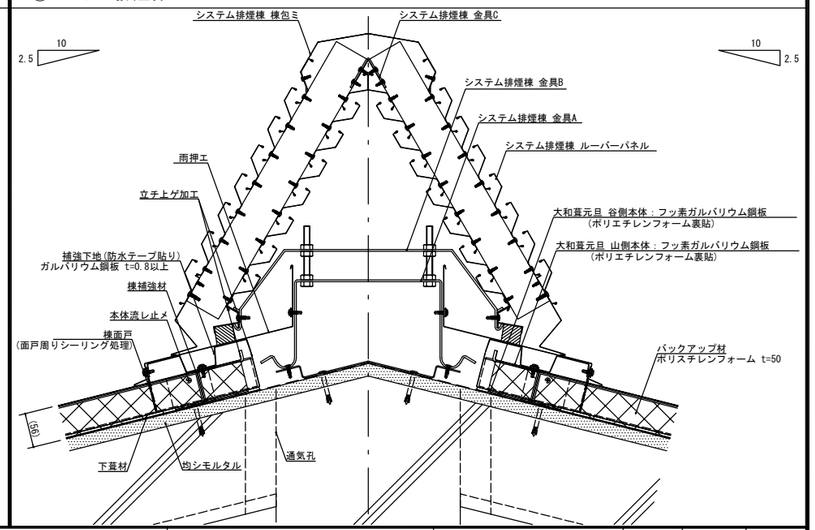

元旦ビューティ工業株式会社	製品名称　大和葺(H50仕様)	下地構成　RC造	図面番号　204-003-04	作成　2024/08/08	SCALE	1/5	A1