①軒先

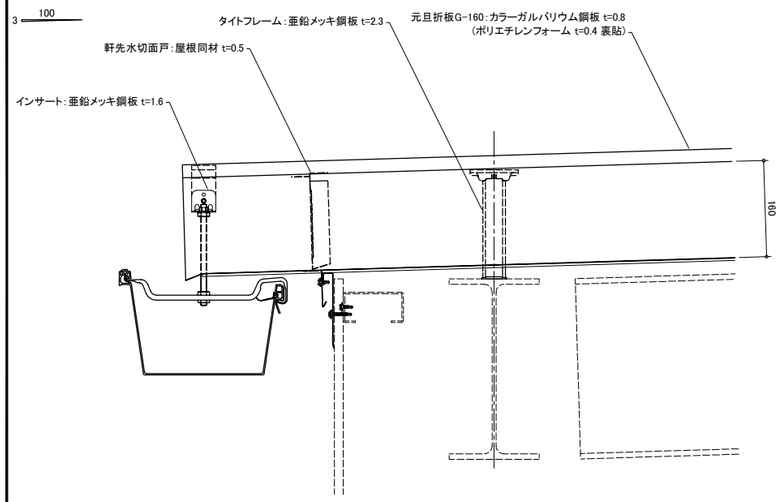

②ケラバ

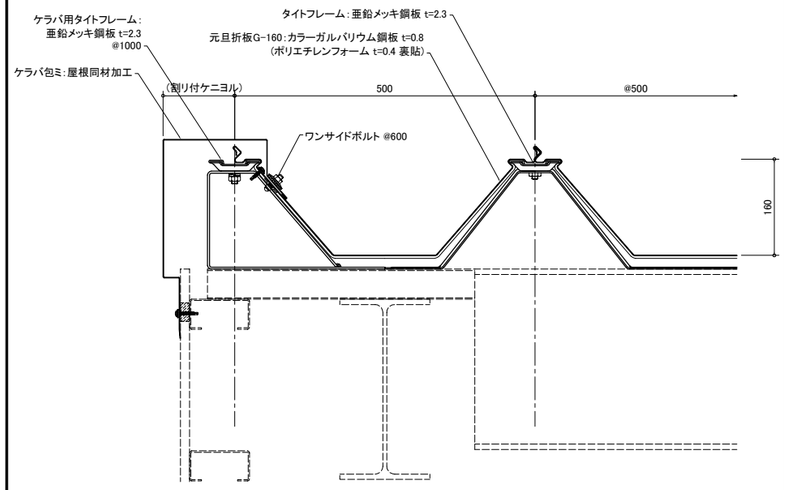

③棟

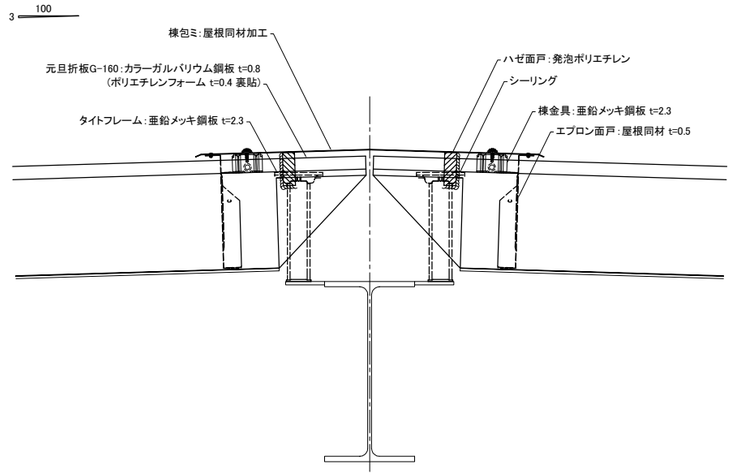

④壁捨て谷

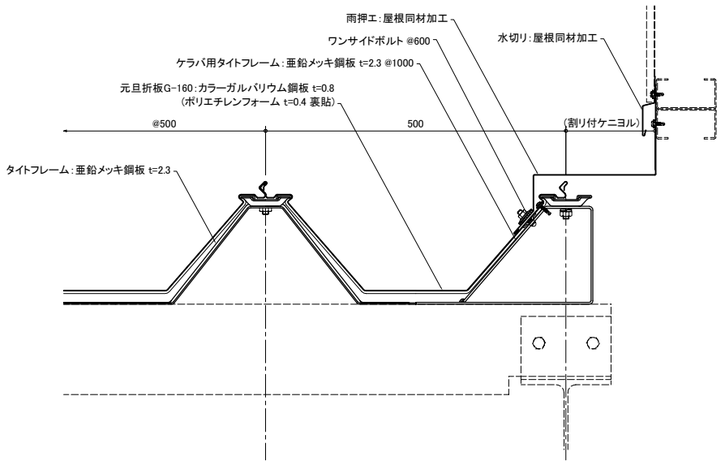

⑤壁立上り

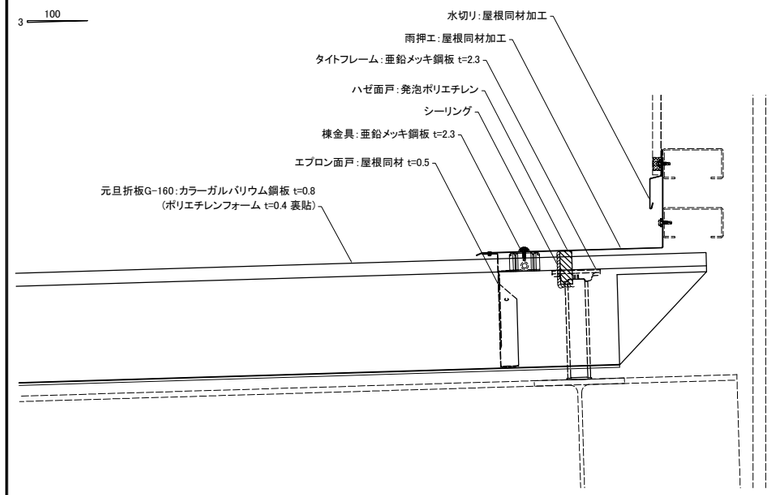

⑥頂部

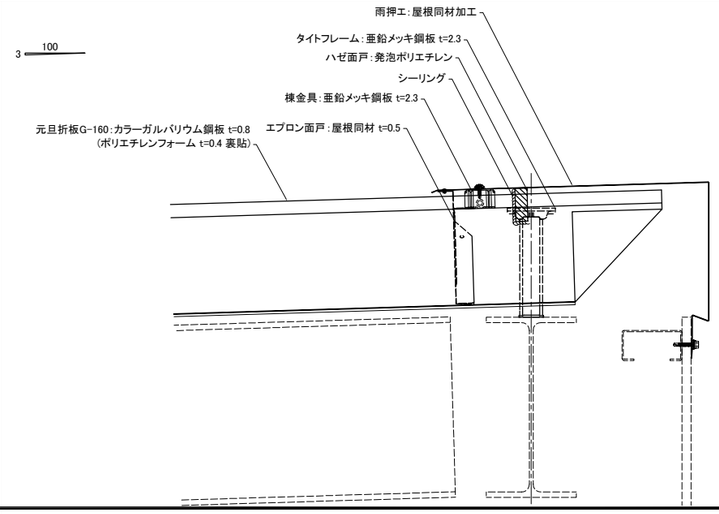

元旦ビューティ工業株式会社	製品名称　元旦折板G-160	下地構成　鉄骨(C型鋼)	図面番号　129-001-01	作成　2014/1/18	SCALE　1/5	A1

①軒先

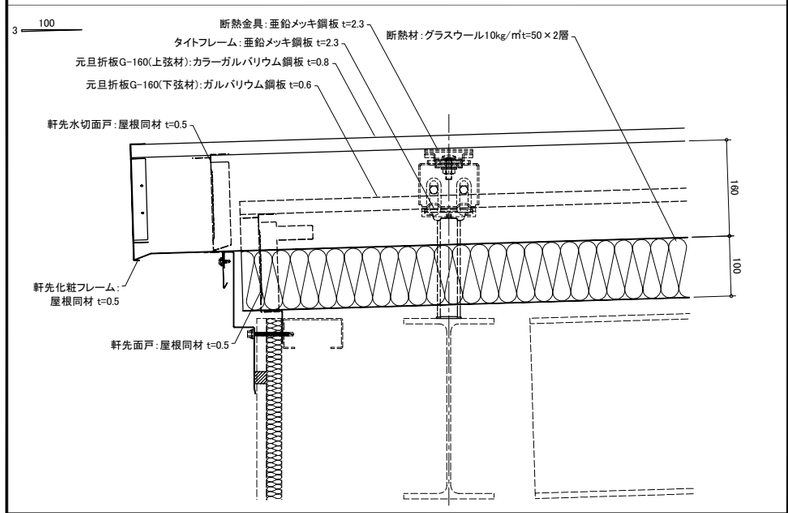

②ケラバ

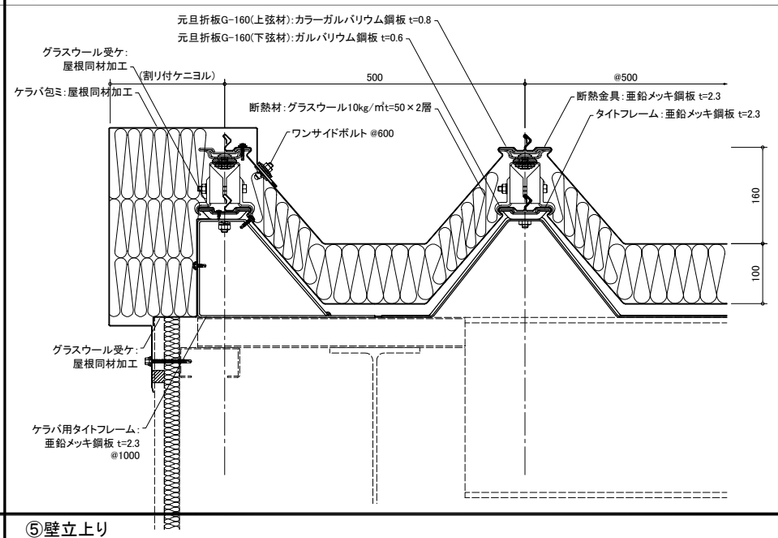

③棟

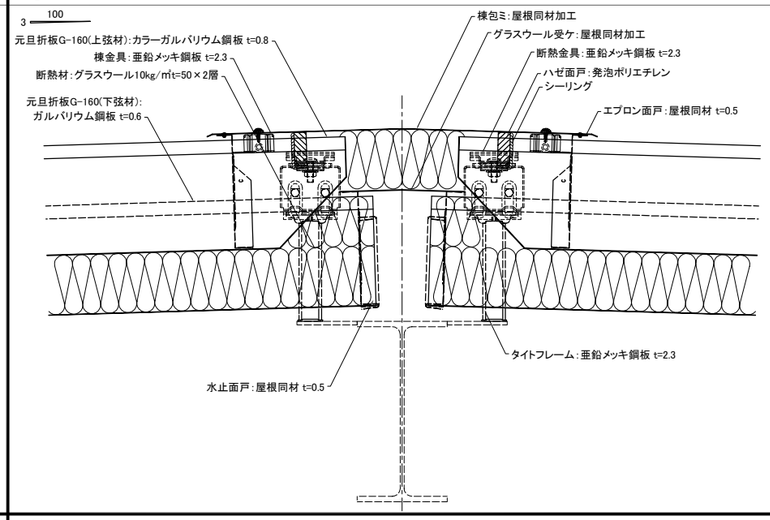

④壁捨て谷

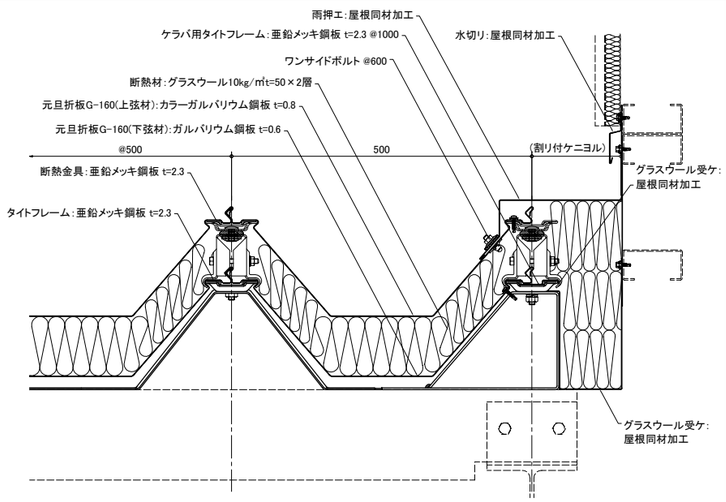

⑤壁立上り

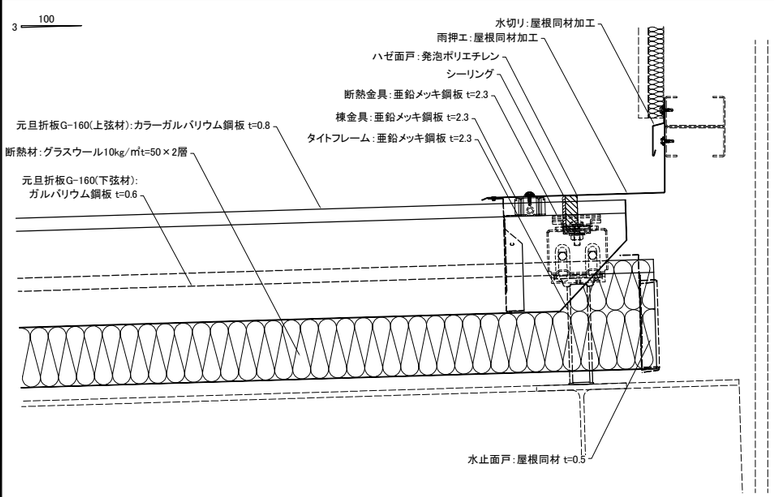

⑥頂部

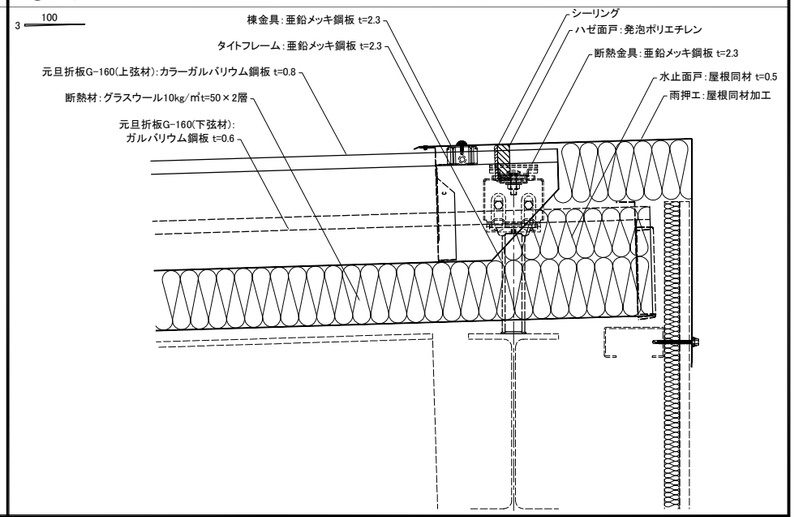

元旦ビューティ工業株式会社	製品名称 元旦折板G-160W	下地構成 鉄骨(C型鋼)	図面番号 129-002-01	作成 2014/1/21	SCALE	1/5	A1