①軒先

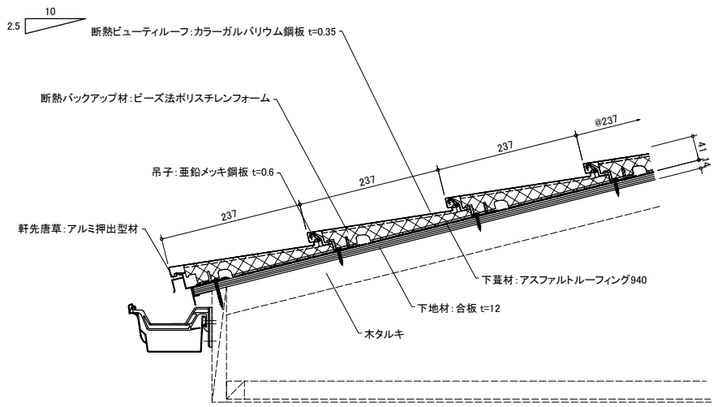

②ケラバ

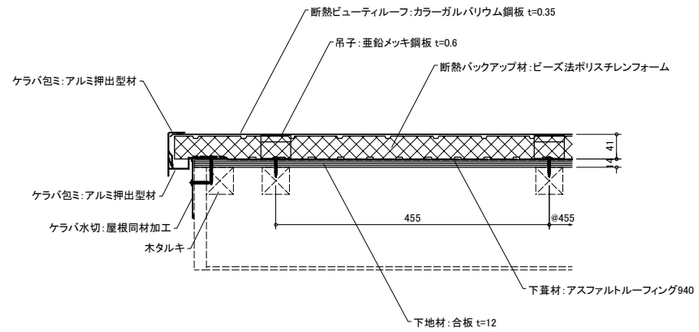

③棟

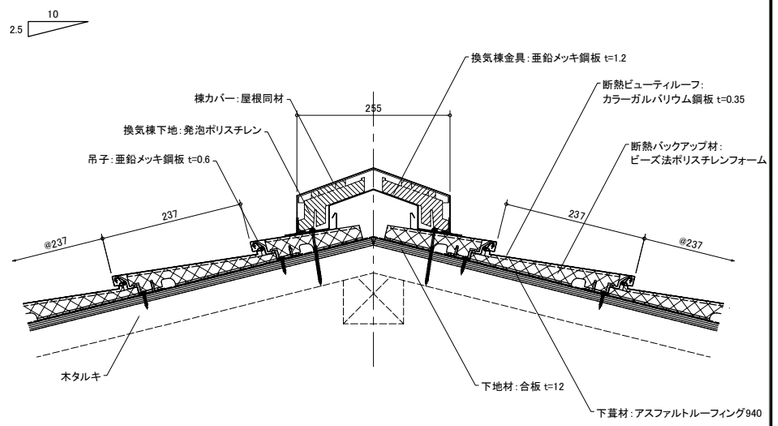

④下り棟

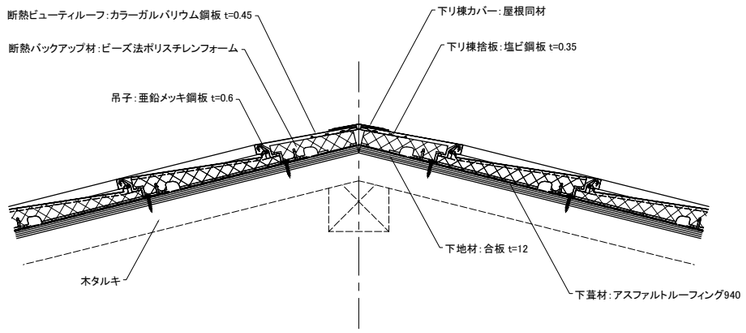

⑤谷

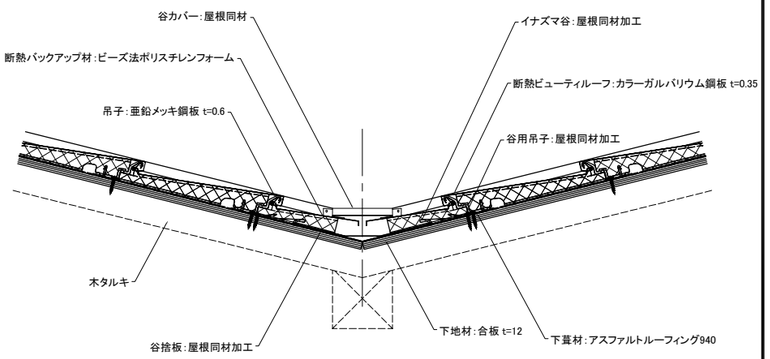

⑥壁捨て谷

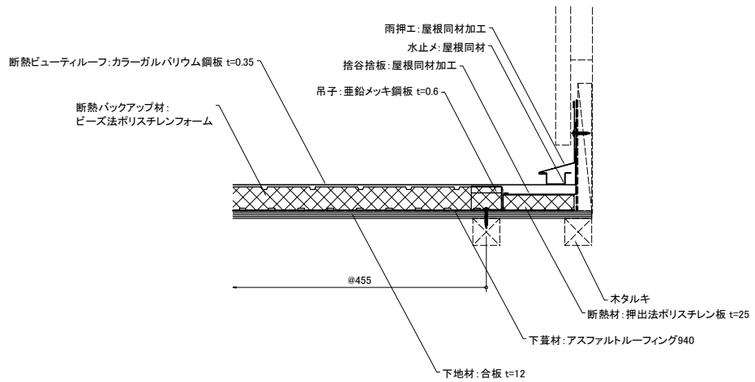

⑦壁立上り

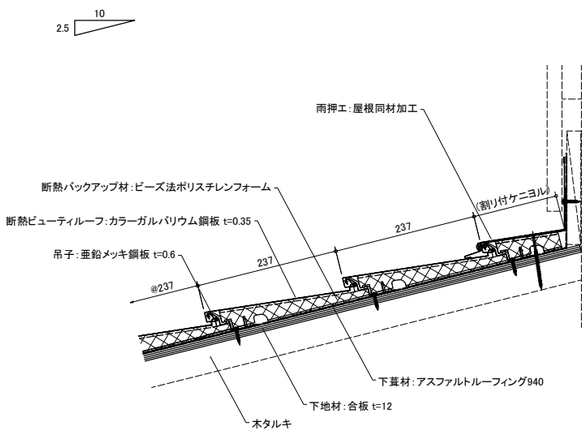

⑧頂部

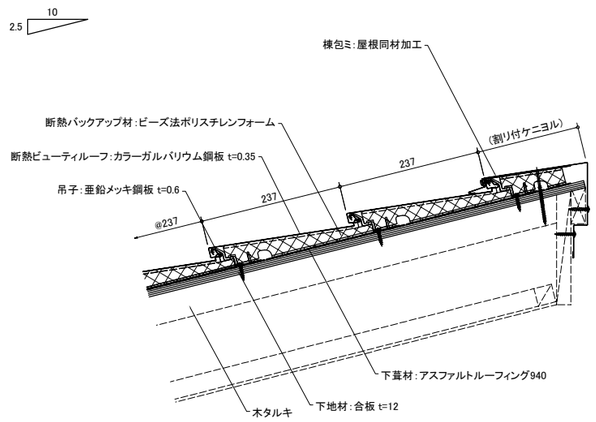

⑨システム排煙棟

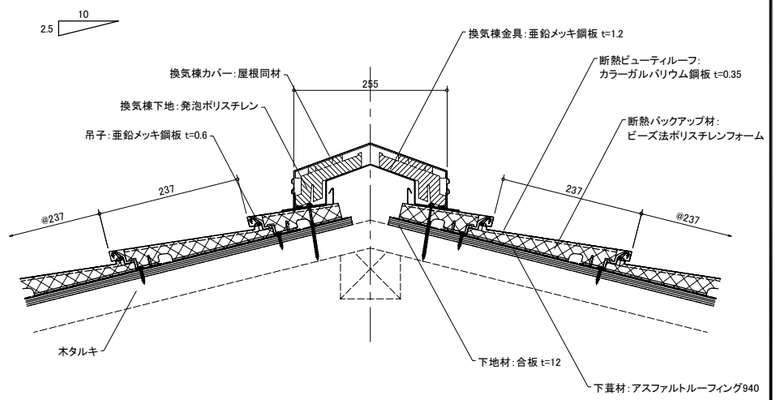

元旦ビューティ工業株式会社	製品名称　断熱ビューティルーフ	下地構成　木造新築	図面番号　090-001-01	作成　2013/12/19	SCALE	1/5	A1

①軒先

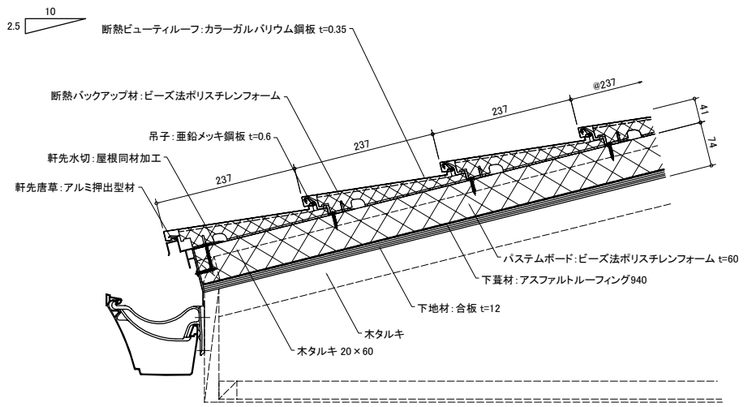

②ケラバ

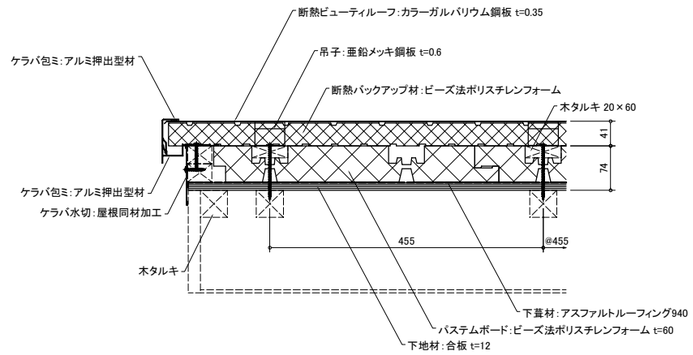

③棟

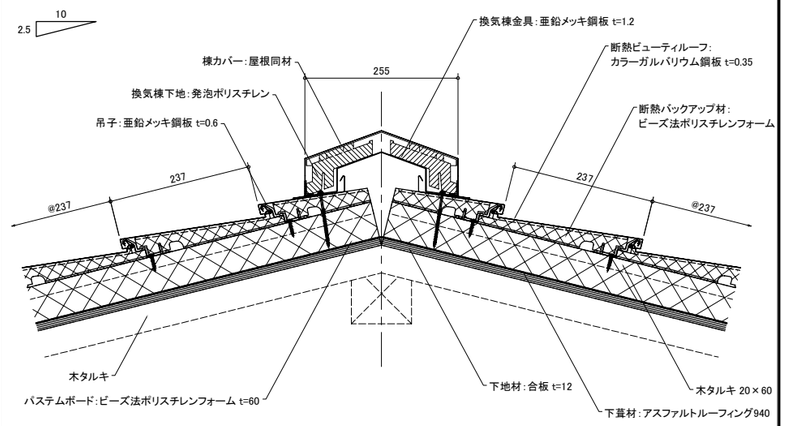

④下り棟

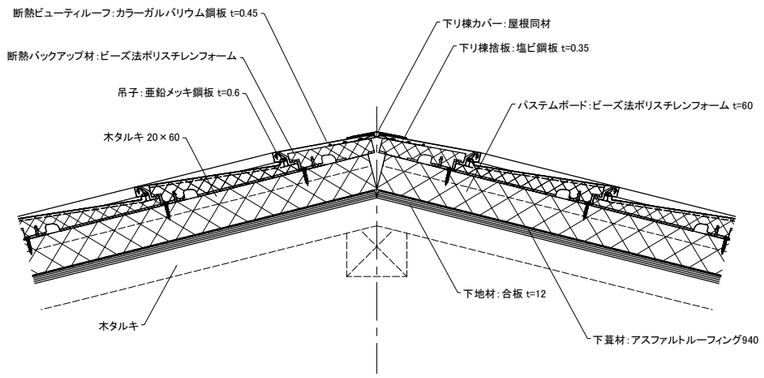

⑤谷

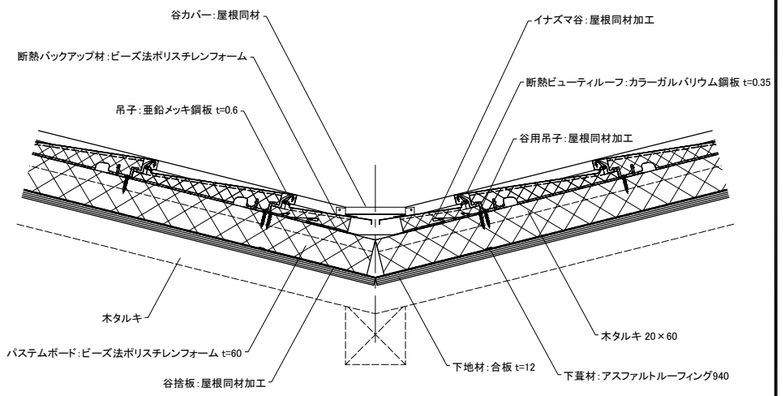

⑥壁捨て谷

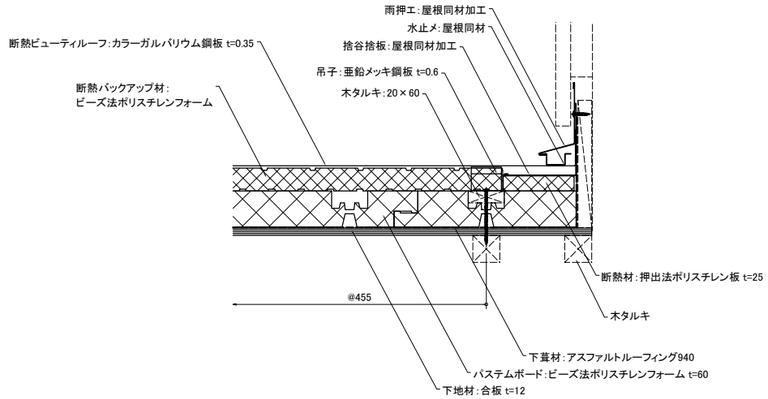

⑦壁立上り

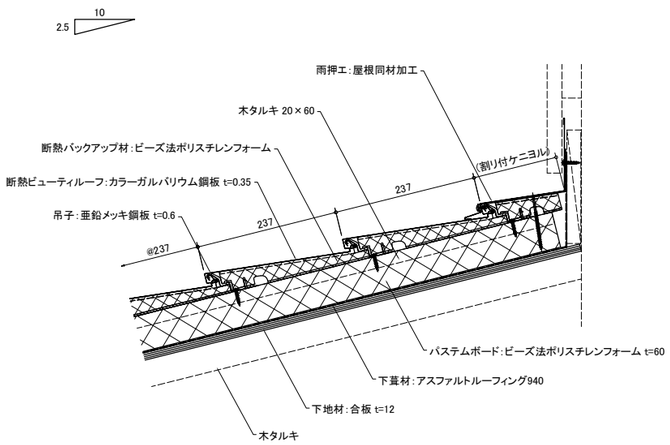

⑧頂部

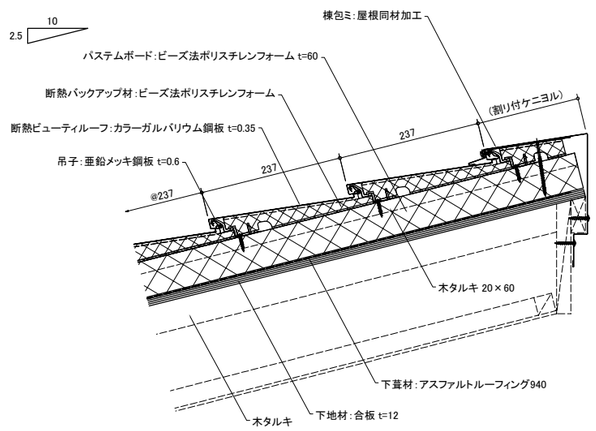

⑨システム排煙棟

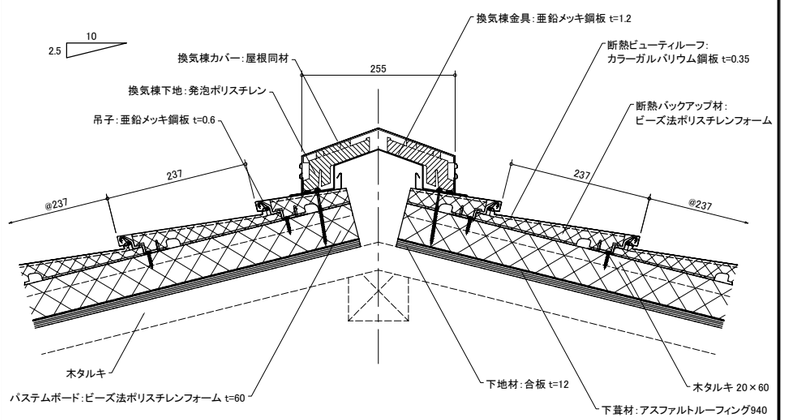

元旦ビューティ工業株式会社	製品名称　断熱ビューティルーフ	下地構成　木造新築(パステムボード)	図面番号　090-002-01	作成　2013/12/19	SCALE	1/5	A1

①軒先

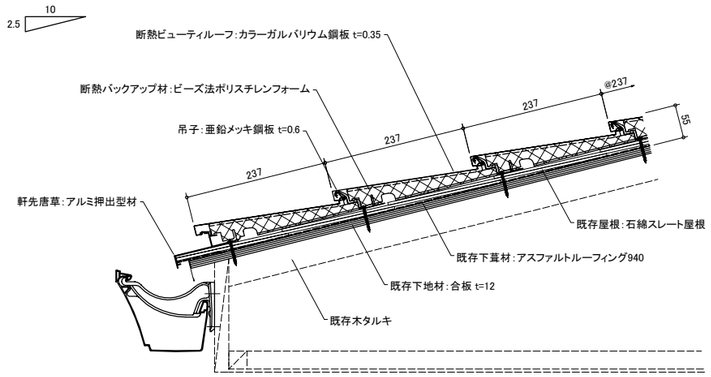

②ケラバ

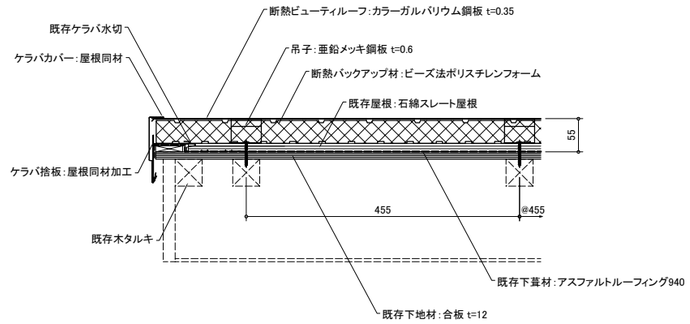

③棟

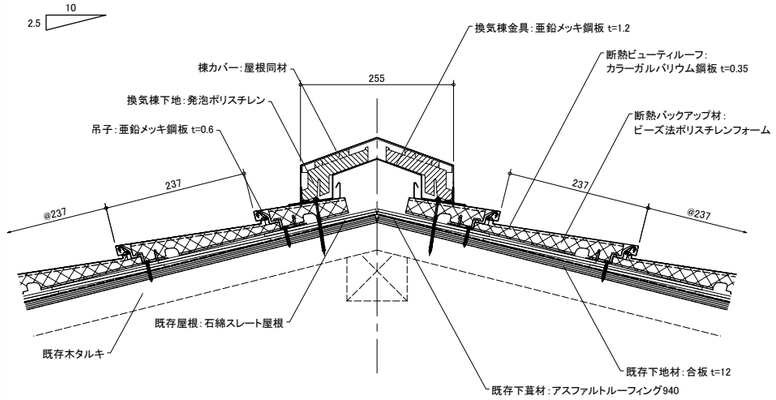

④下り棟

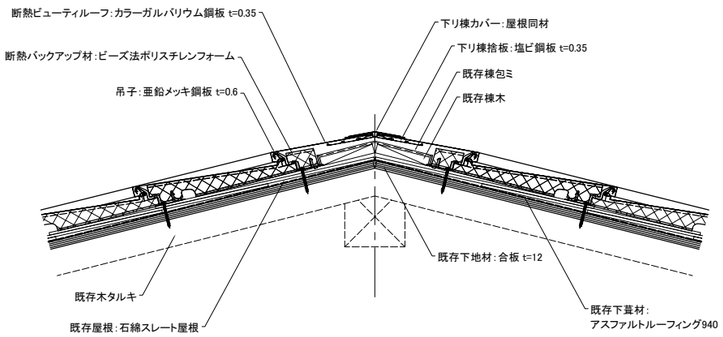

⑤谷

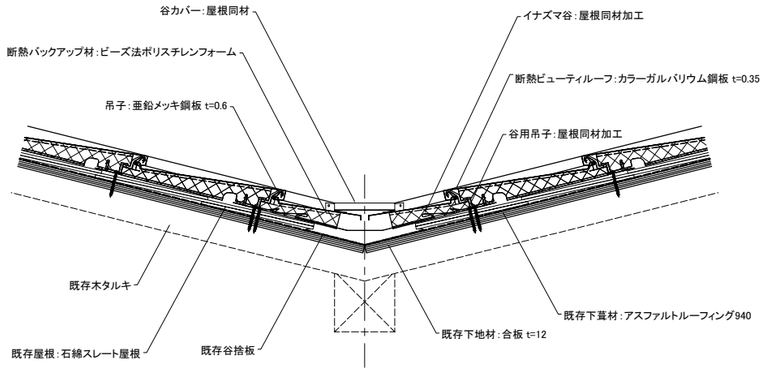

⑥壁捨て谷

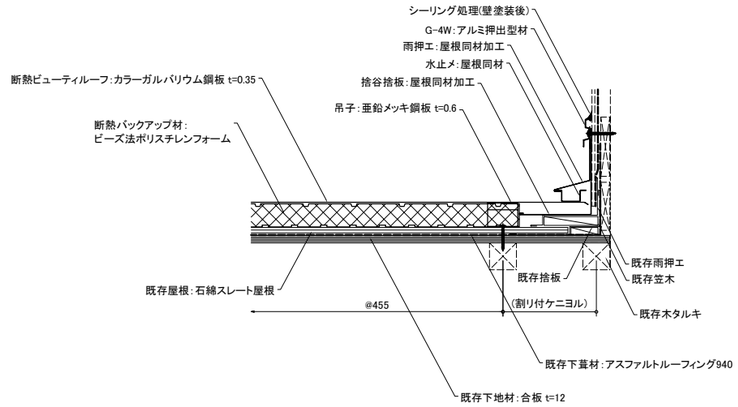

⑦壁立上り

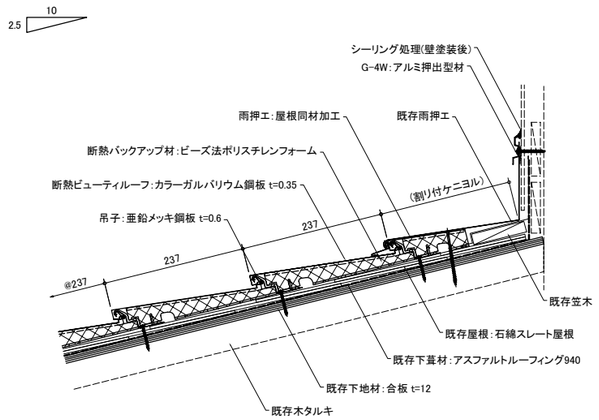

⑧頂部

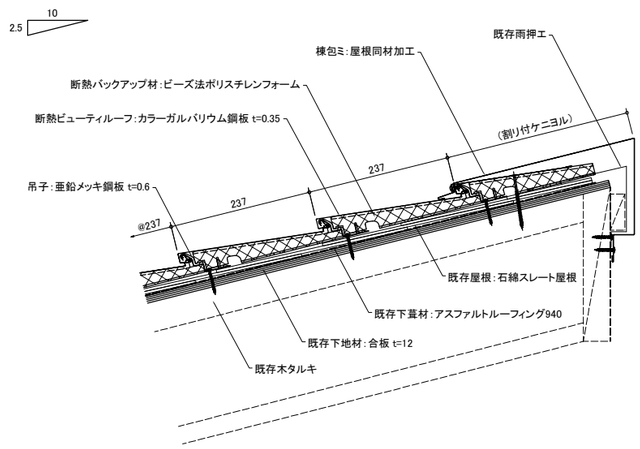

⑨システム排煙棟

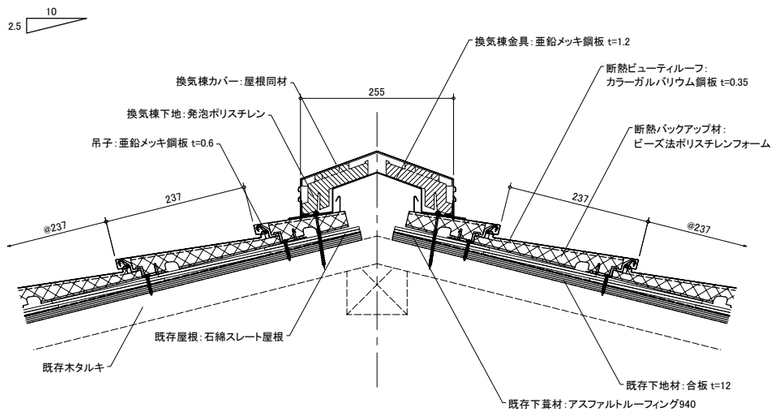

有里ビューティ工業株式会社	製品名称　断熱ビューティルーフ	下地構成　木造改修	図面番号　090-003-01	作成　2013/12/26	SCALE	1/5	A1