1. 基準断面図

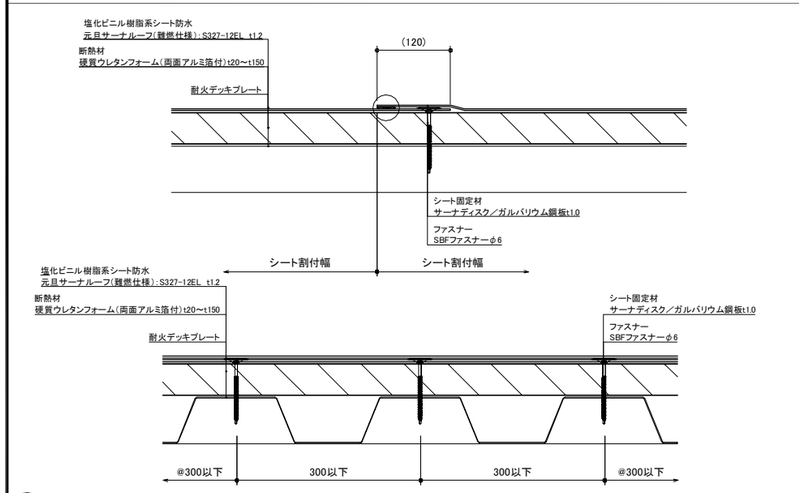

部は、完全熱融着を示す。(溶剤不使用)

2. 立上り部納め図

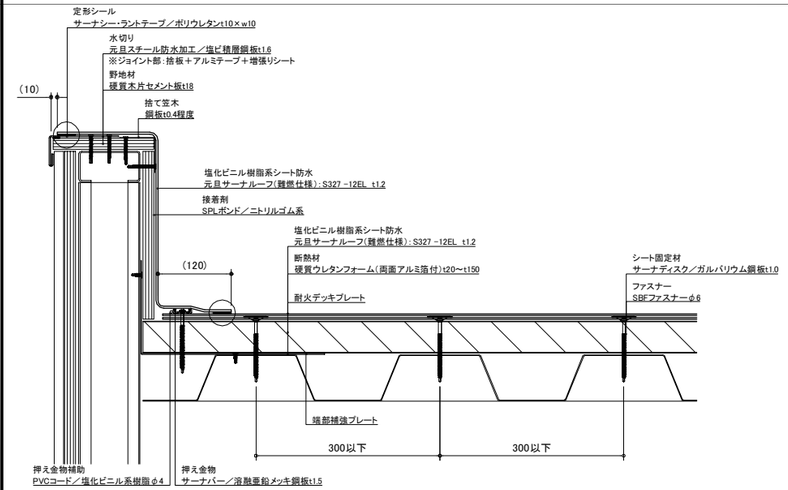

部は、完全熱融着を示す。(溶剤不使用)

3. 立上り部(オーバーフロー管)納め図

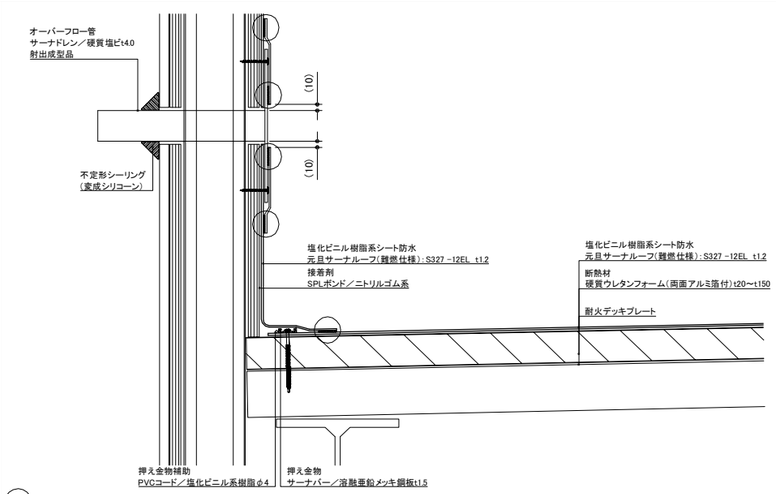

部は、完全熱融着を示す。(溶剤不使用)

4. 軒樋落し口(縦管)納め図

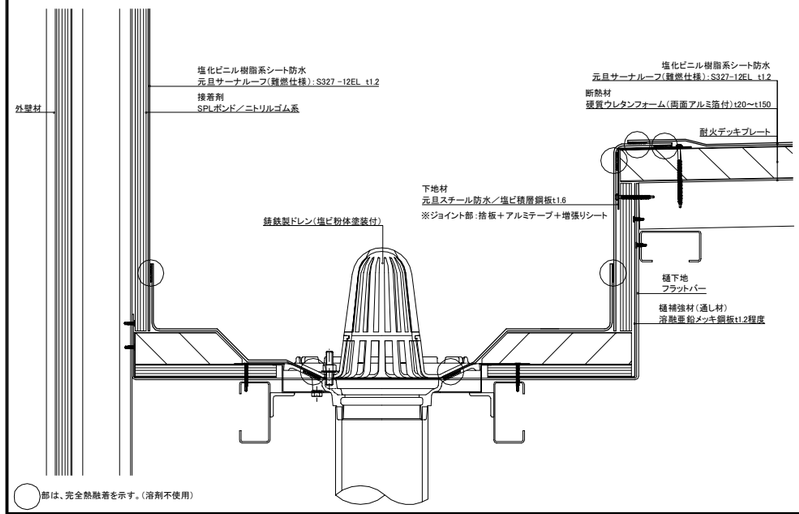

部は、完全熱融着を示す。(溶剤不使用)

5. 軒樋落し口(横引き)部納め図

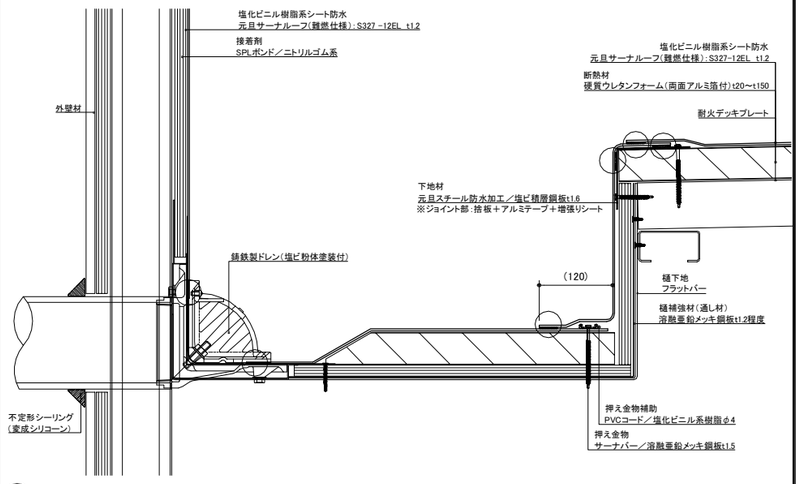

部は、完全熱融着を示す。(溶剤不使用)

6. 軒樋一般部納め図

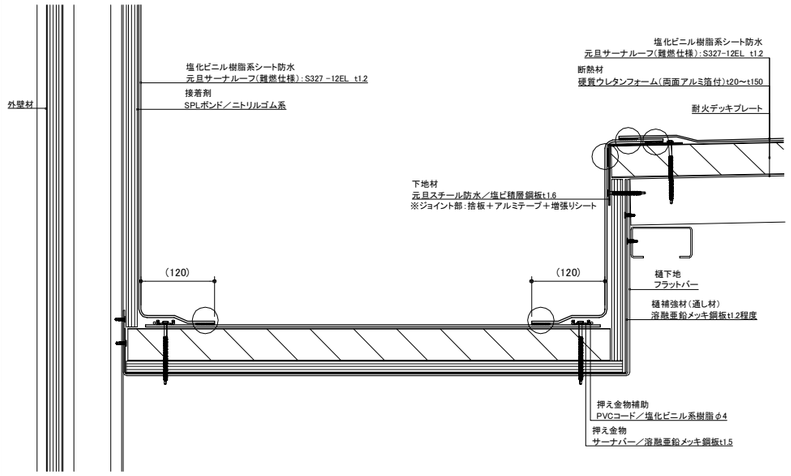

部は、完全熱融着を示す。(溶剤不使用)

7. 側溝部納め図

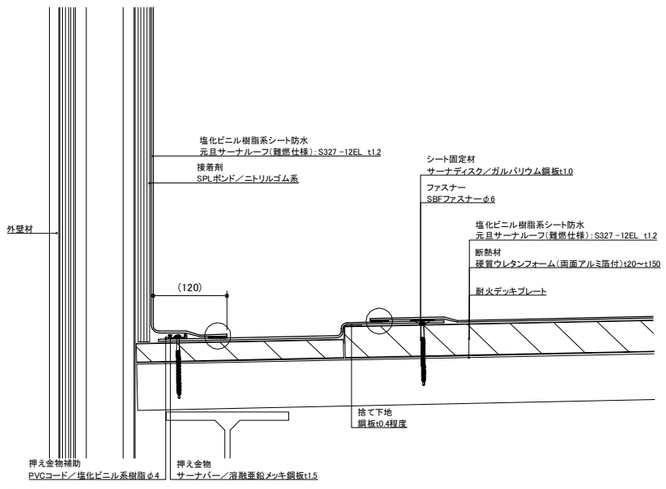

部は、完全熱融着を示す。(溶剤不使用)

元旦ビューティ工業株式会社	製品名称 元旦サーナルーフ	製品工法 機械的固定工法(固定方法:サーナディスク)	下地構成 鉄骨造(デッキプレート)	図面番号 SF-MF-DP-SD-01	作成 2016/03/26	SCALE 1/5	A1