①軒先

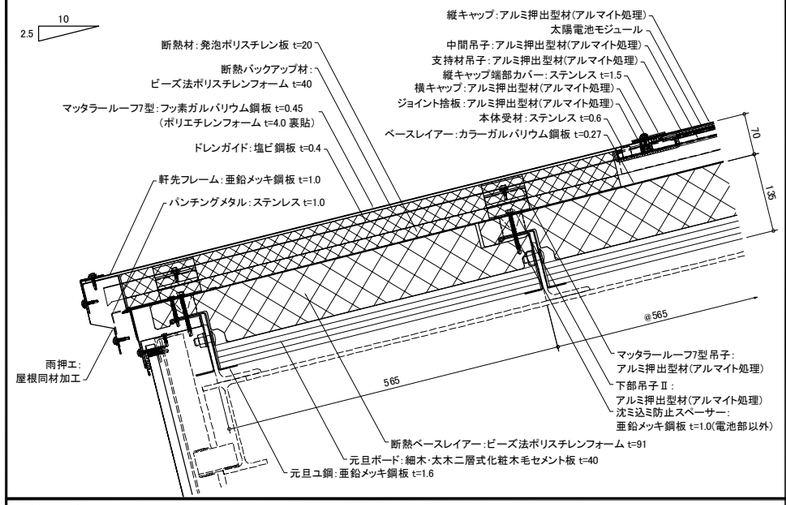

②ケラバ

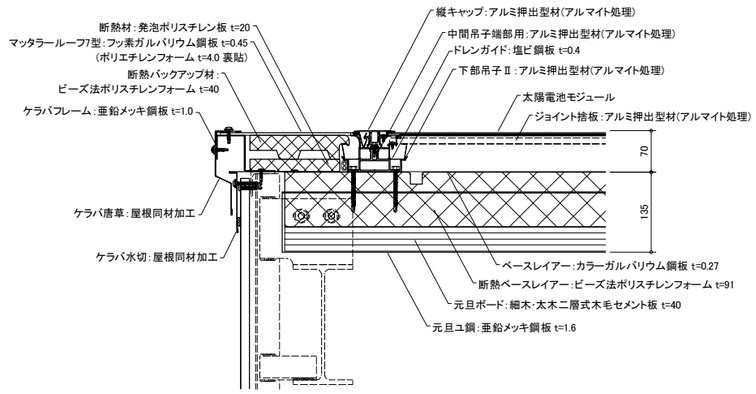

③棟

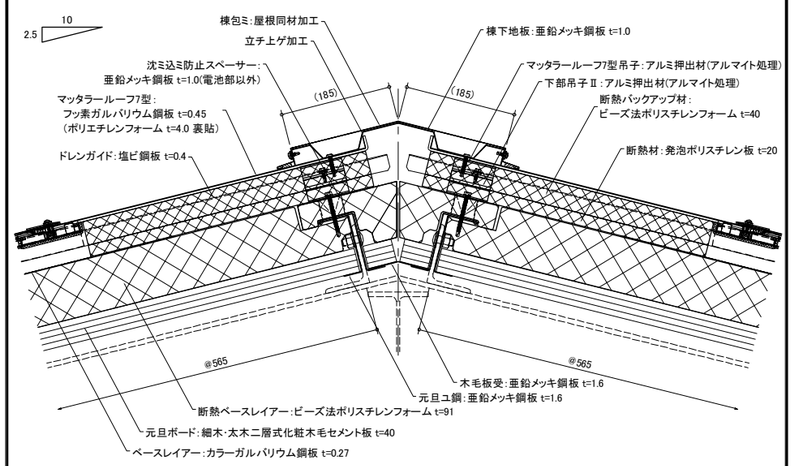

④下り棟

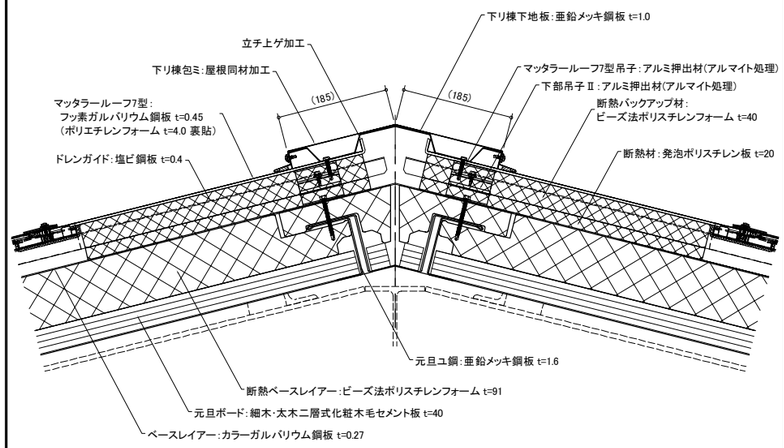

⑤谷

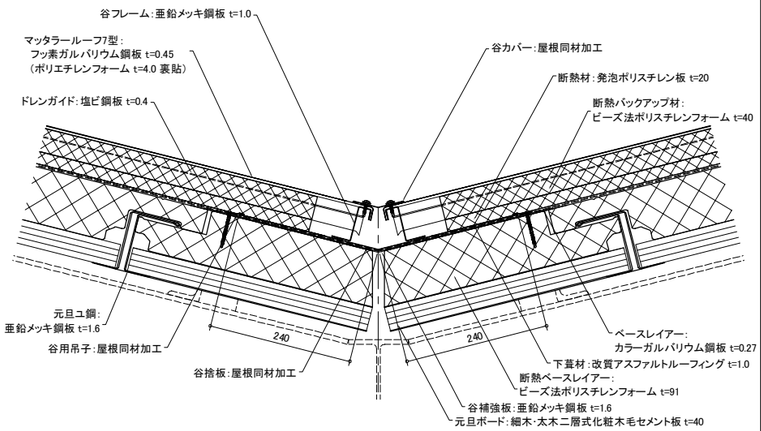

⑥壁捨て谷

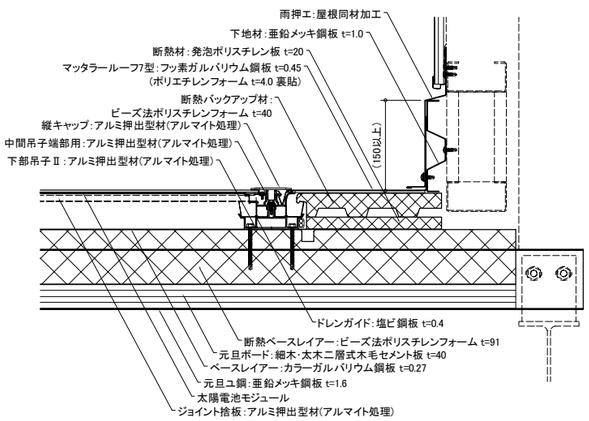

⑦壁立上り

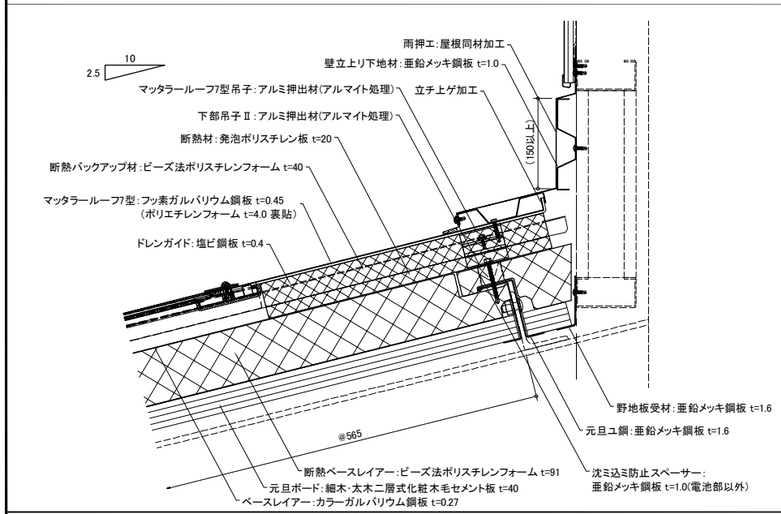

⑧頂部

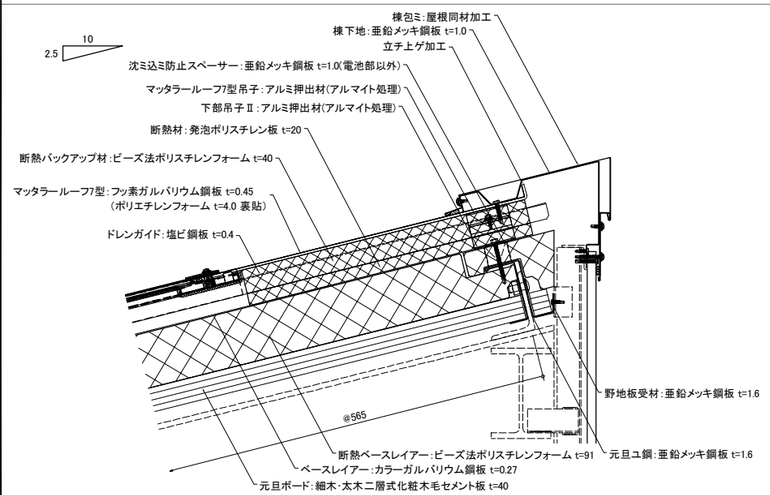

⑨システム排煙棟

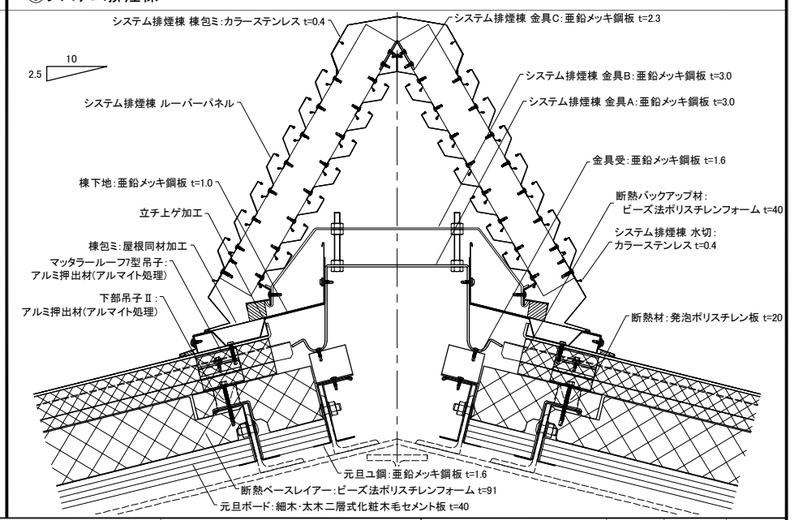

元旦ビューティ工業株式会社	製品名称　マッタラーソーラールーフⅢ	下地構成　鉄骨(元旦ユ鋼システム)	図面番号　166-001-02	作成　16/03/30	SCALE　1/5	A1

①軒先

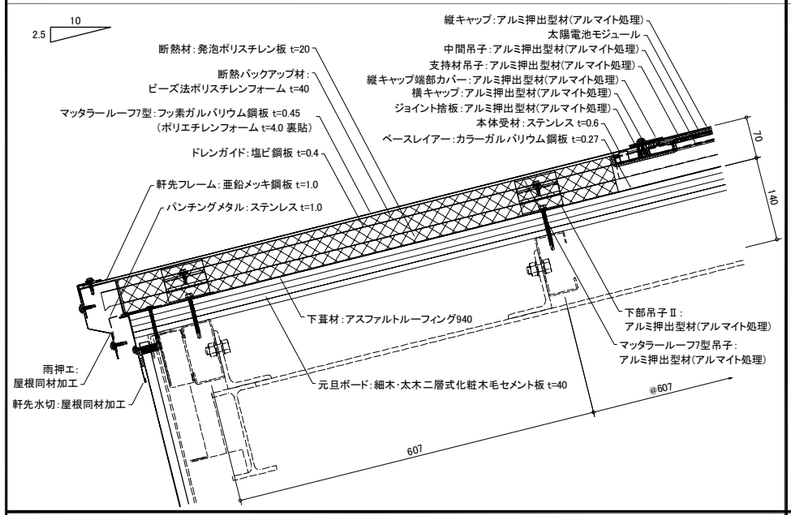

②ケラバ

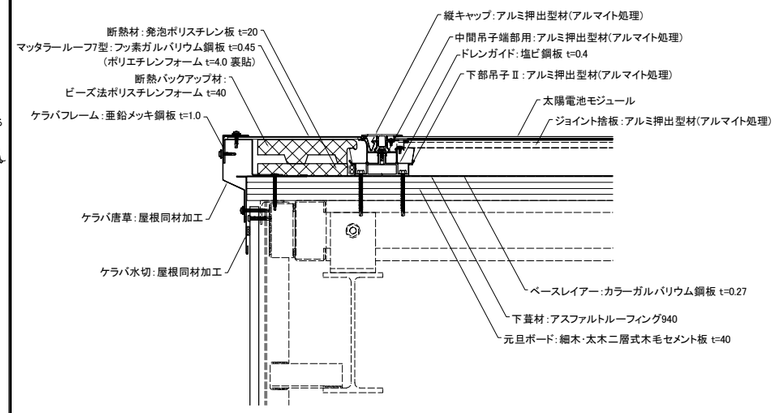

③棟

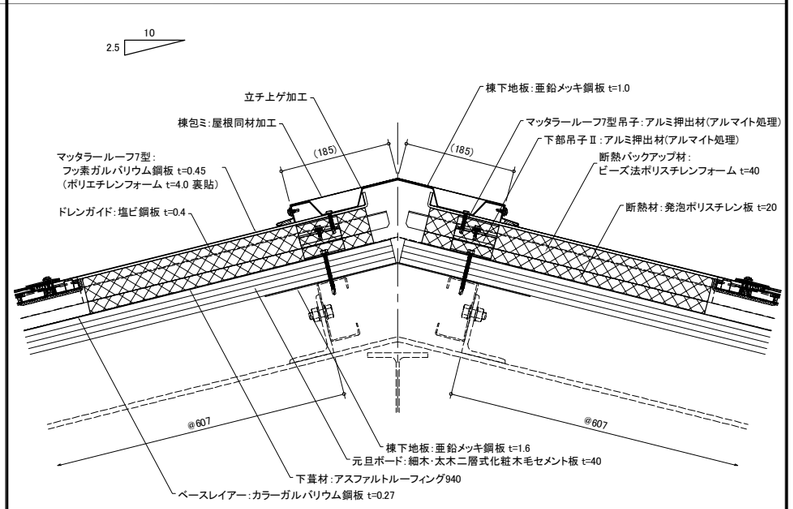

④下り棟

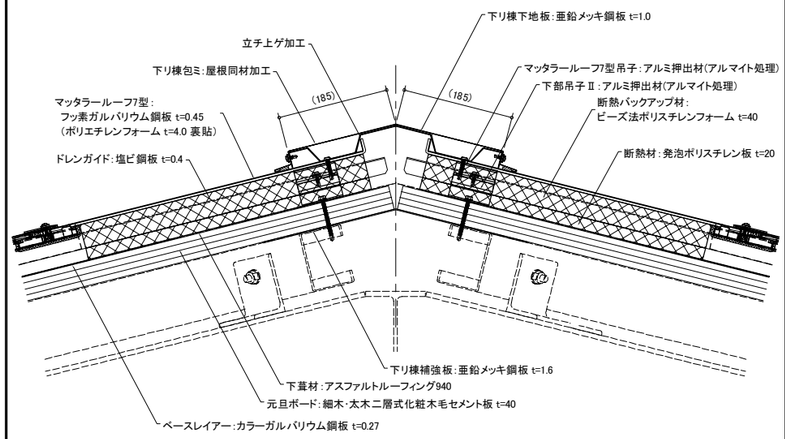

⑤谷

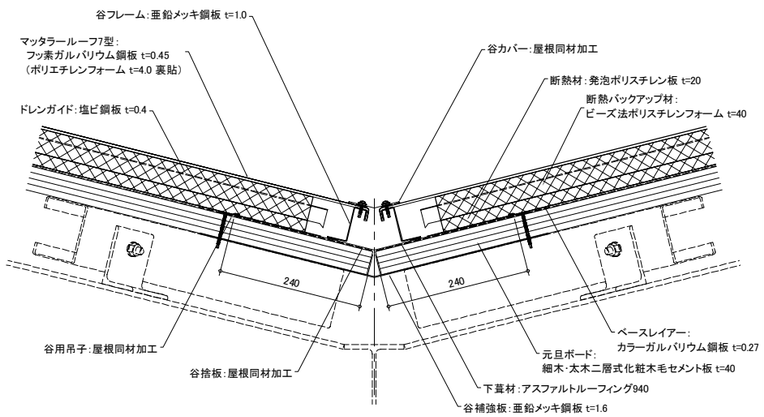

⑥壁捨て谷

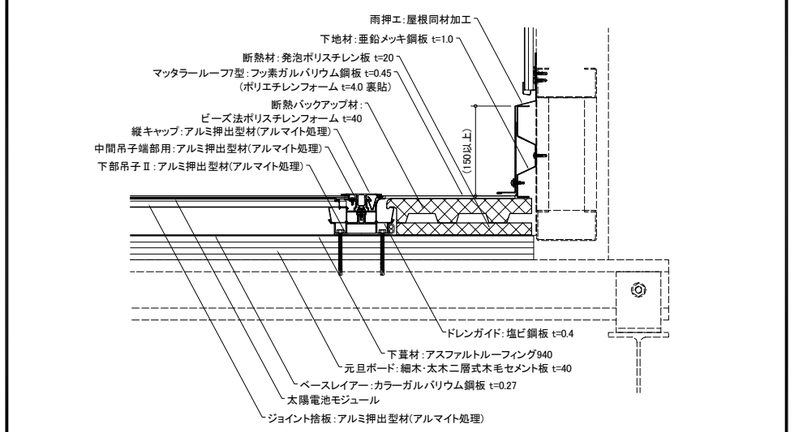

⑦壁立上り

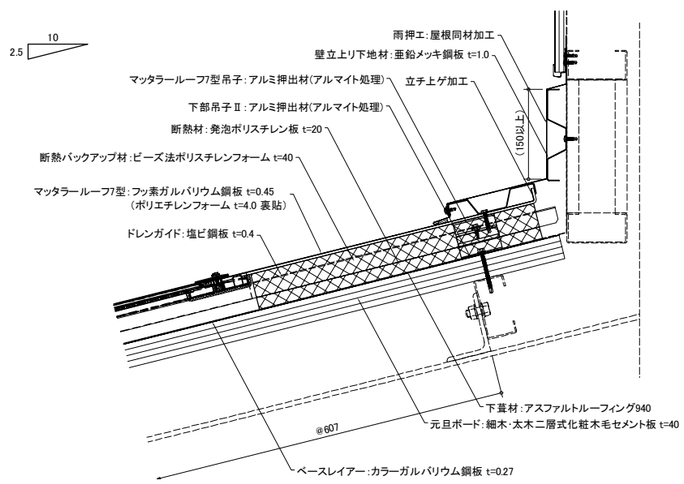

⑧頂部

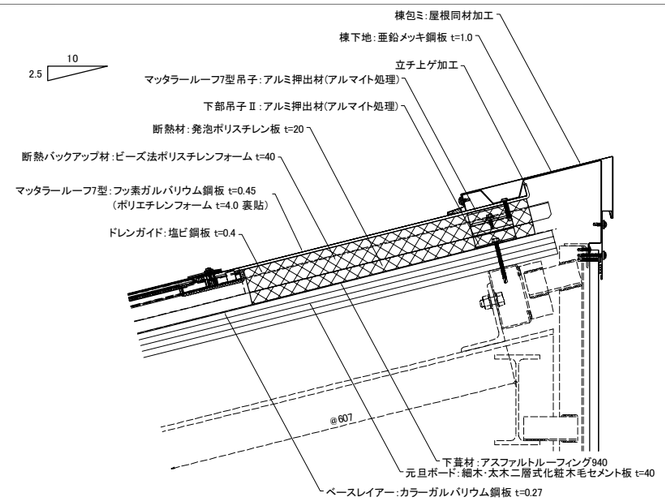

⑨システム排煙棟

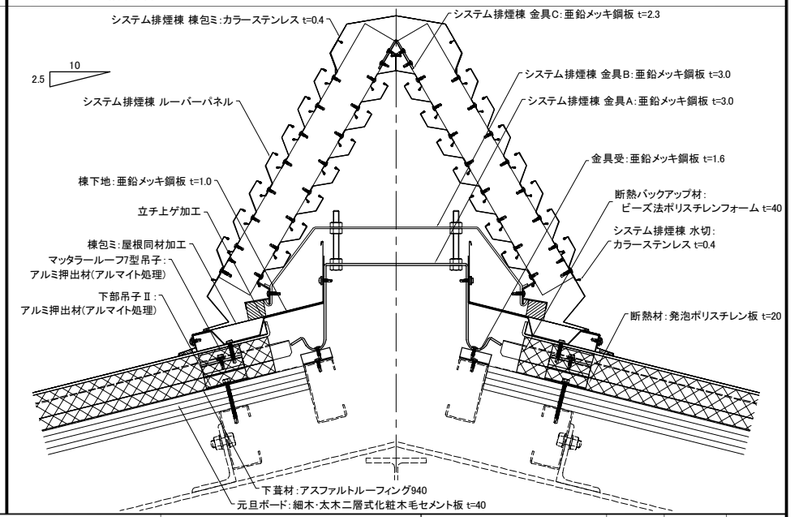

元旦ビューティ工業株式会社	製品名称 マッタラーソーラールーフⅢ	下地構成 鉄骨(C型鋼)	図面番号 166-002-02	作成 2016/03/30	SCALE 1/5	A1

①軒先

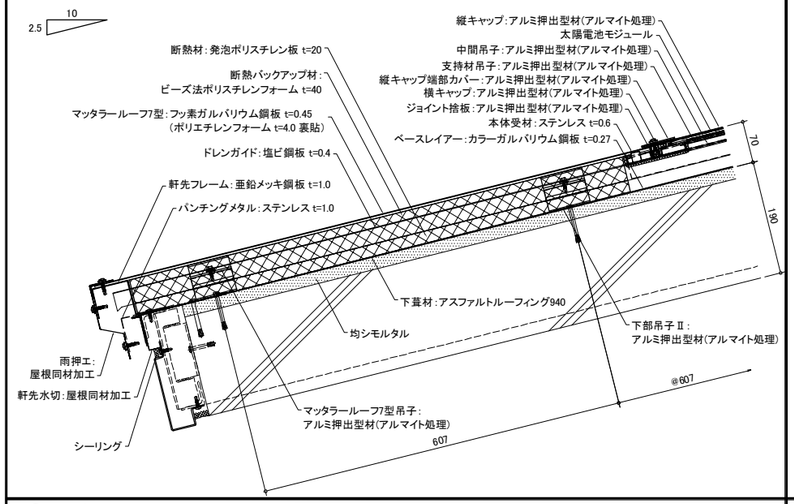

②ケラバ

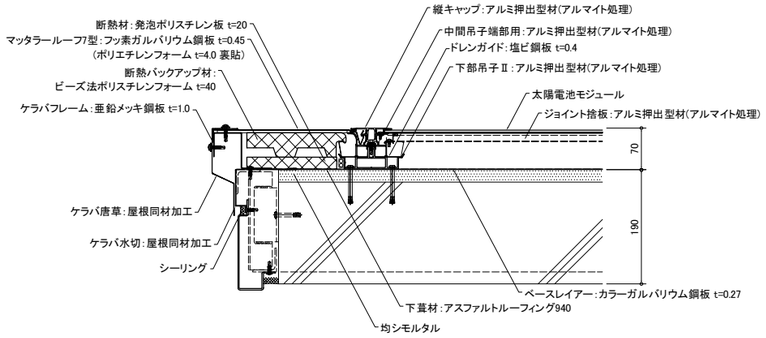

③棟

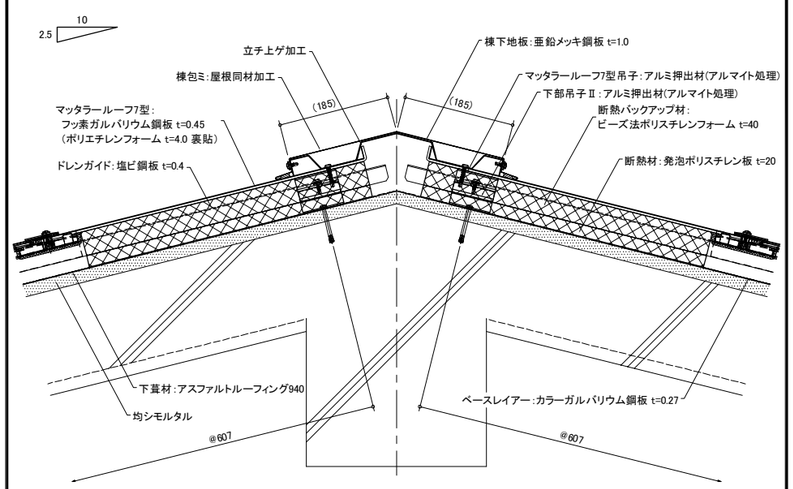

④下り棟

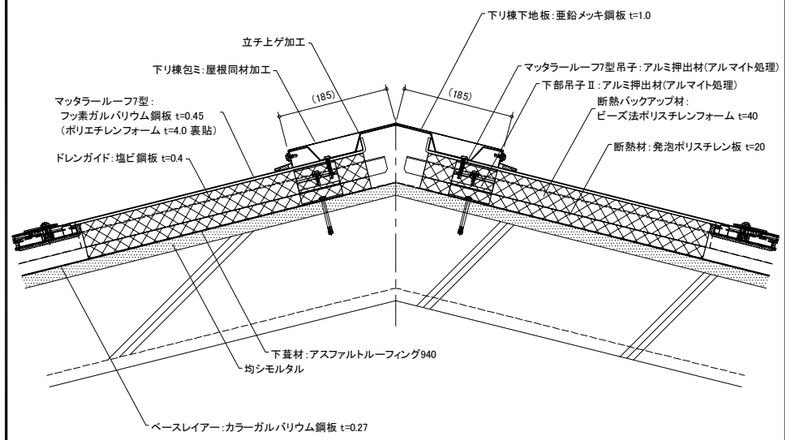

⑤谷

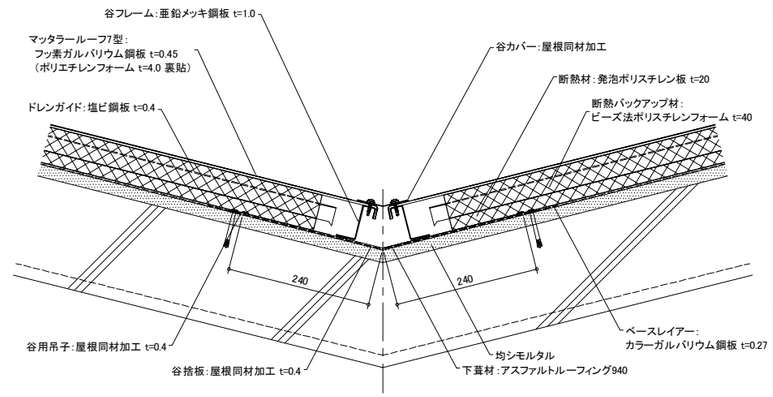

⑥壁捨て谷

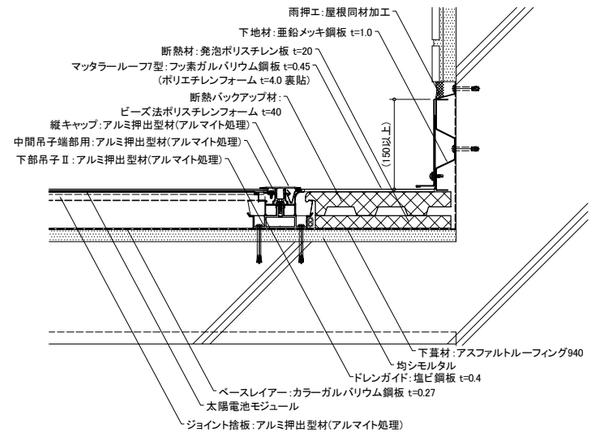

⑦壁立上り

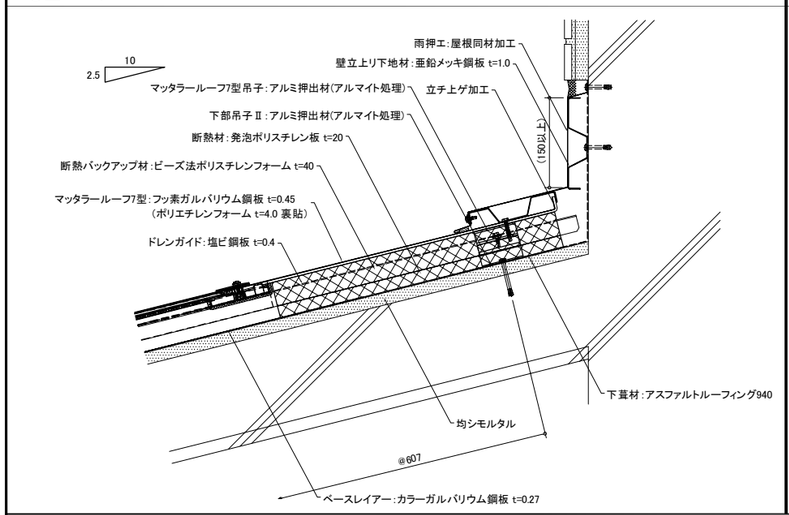

⑧頂部

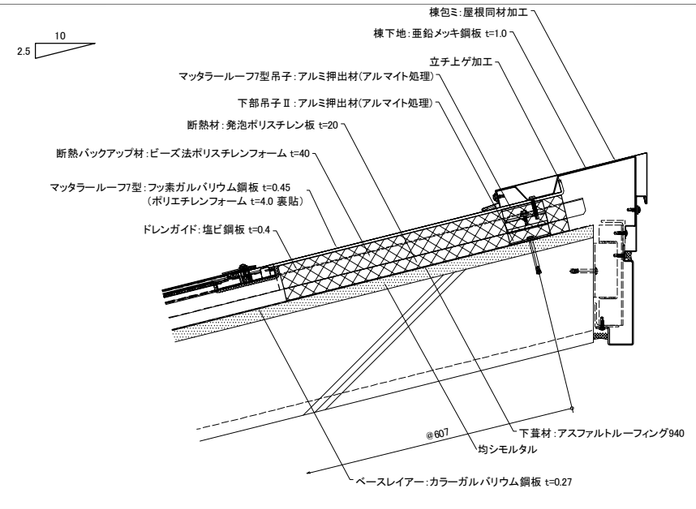

⑨システム排煙棟

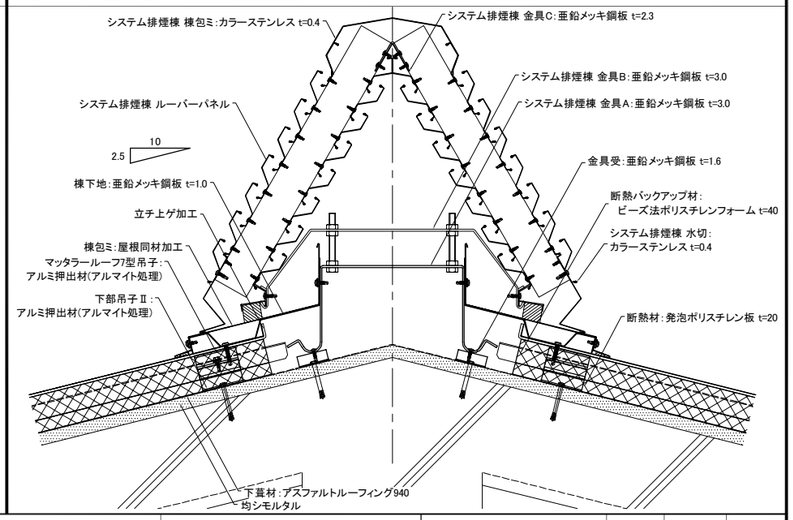

元旦ビューティ工業株式会社	製品名称　マッタラーソーラールーフⅢ	下地構成　鉄骨(RC造)	図面番号　166-003-02	作成　2015/08/04	SCALE	1/5	A1