①軒先

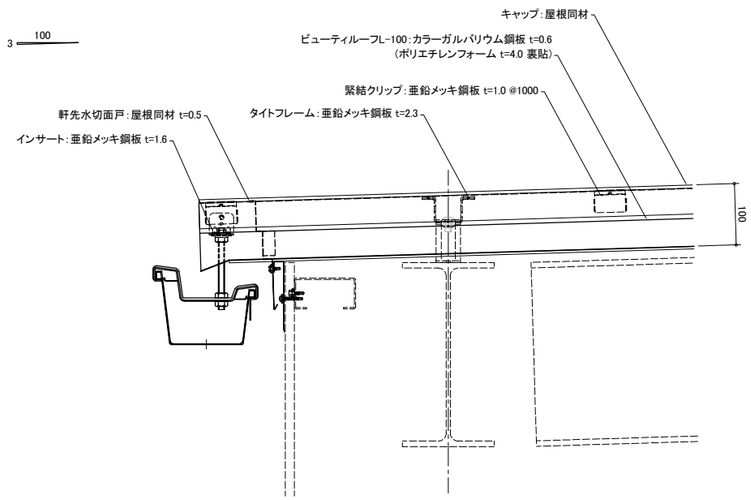

②ケラバ

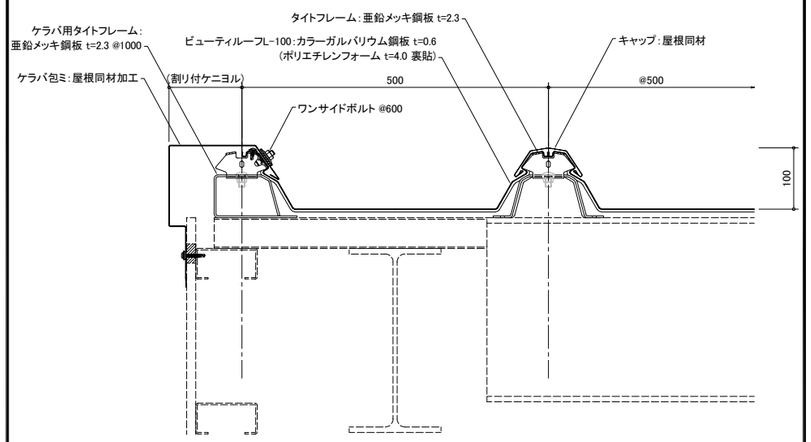

③棟

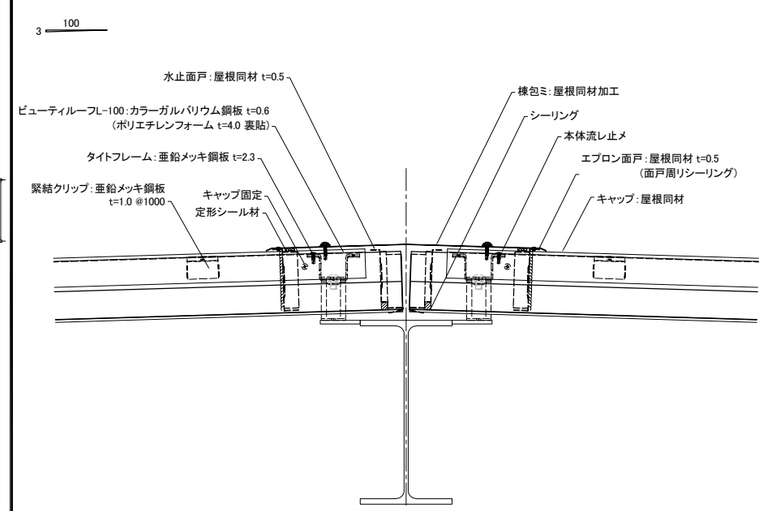

④壁捨て谷

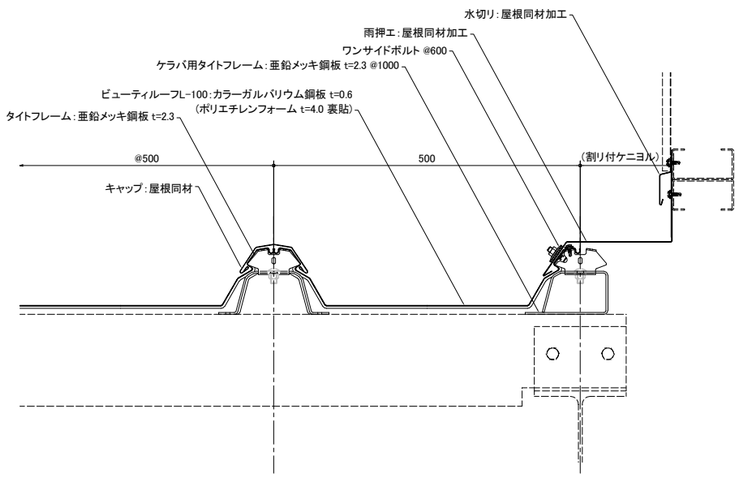

⑤壁立上り

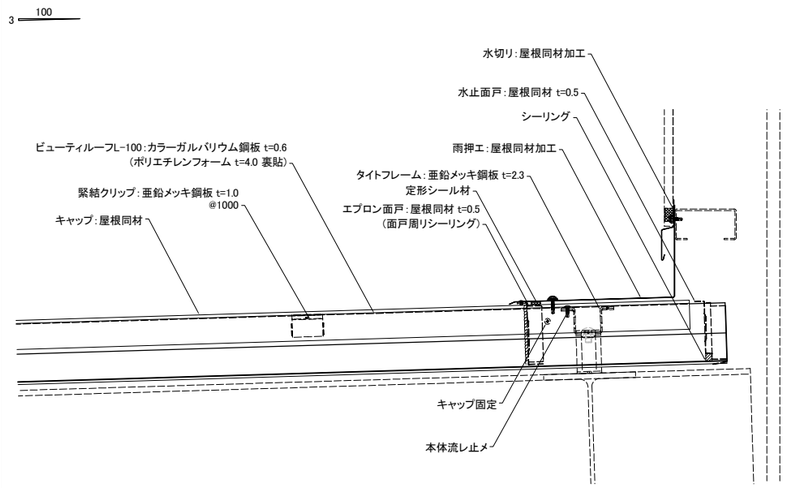

⑥頂部

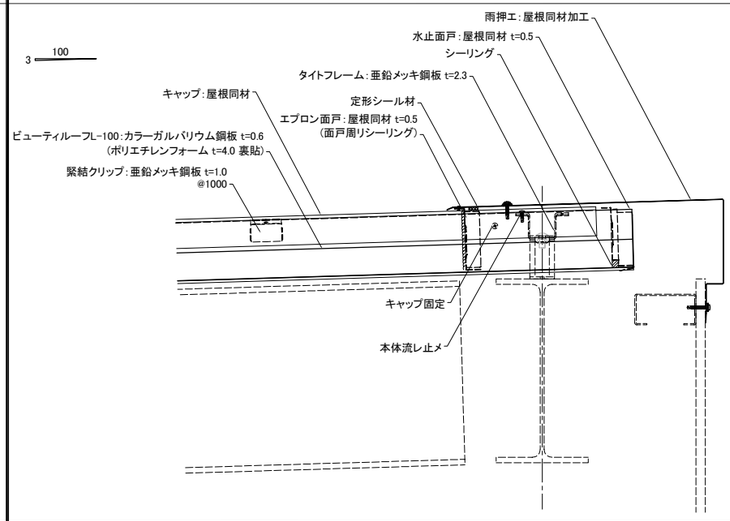

元旦ビューティ工業株式会社	製品名称　ビューティルーフL-100	下地構成　鉄骨(C型鋼)	図面番号　062-001-02	作成　2019/04/09	SCALE	1/5	A1

①軒先

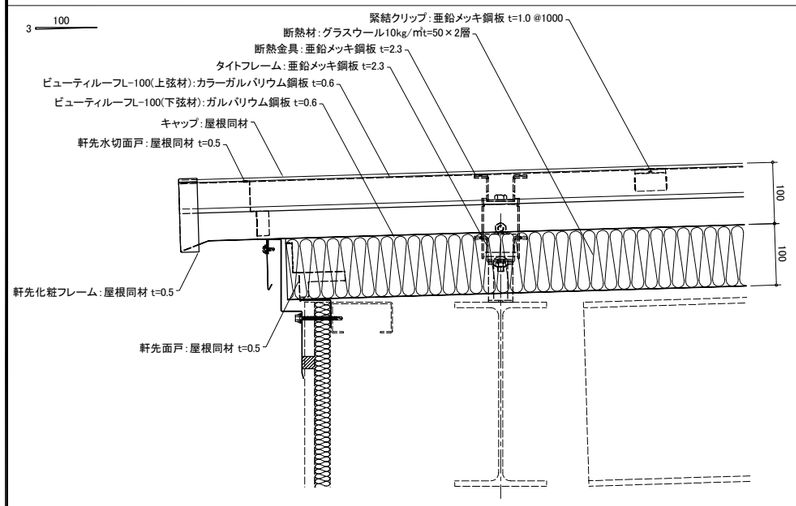

②ケラバ

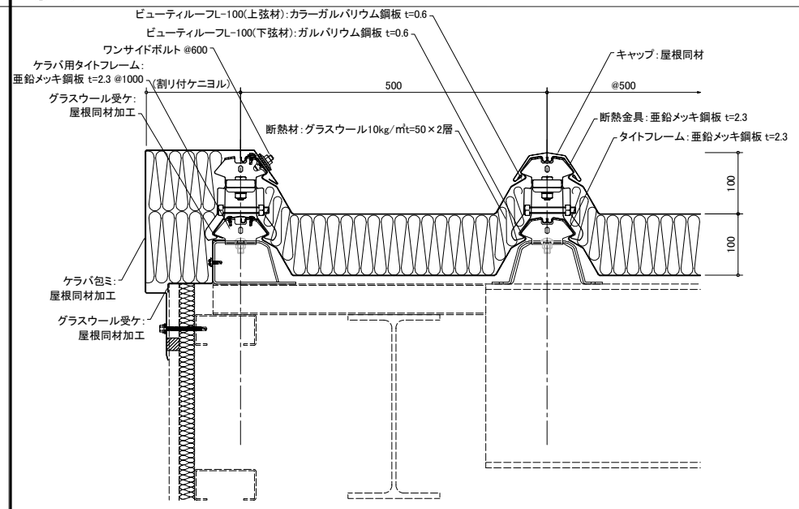

③棟

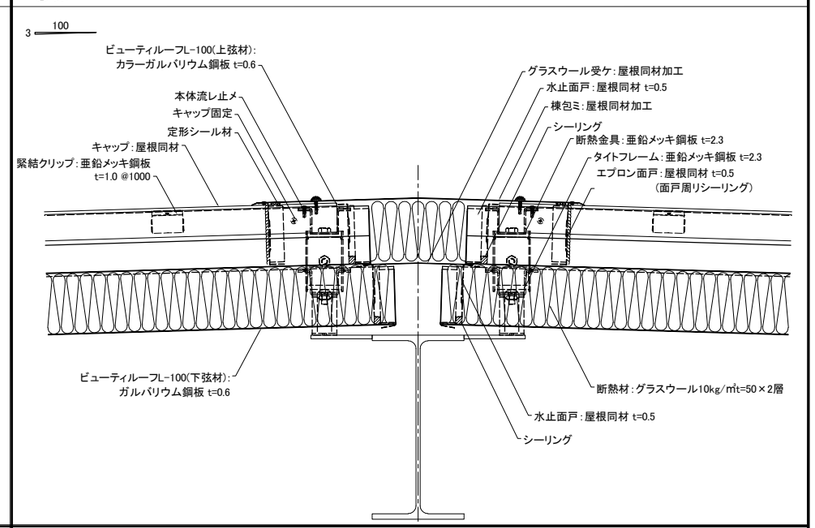

④壁捨て谷

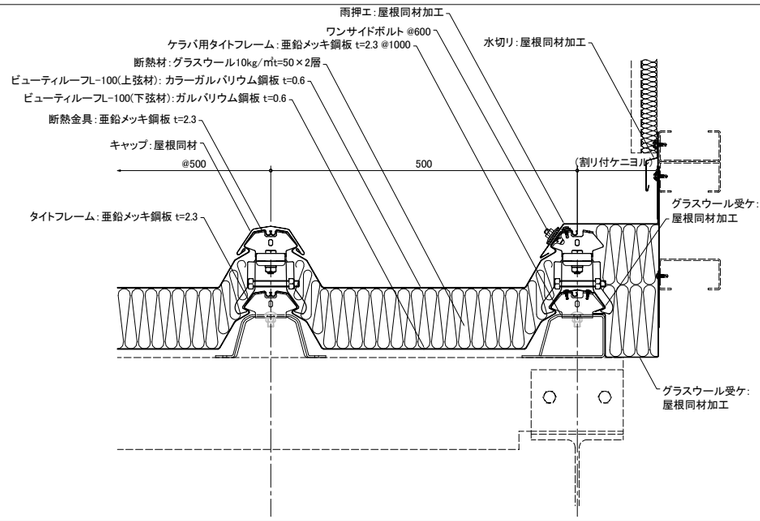

⑤壁立上り

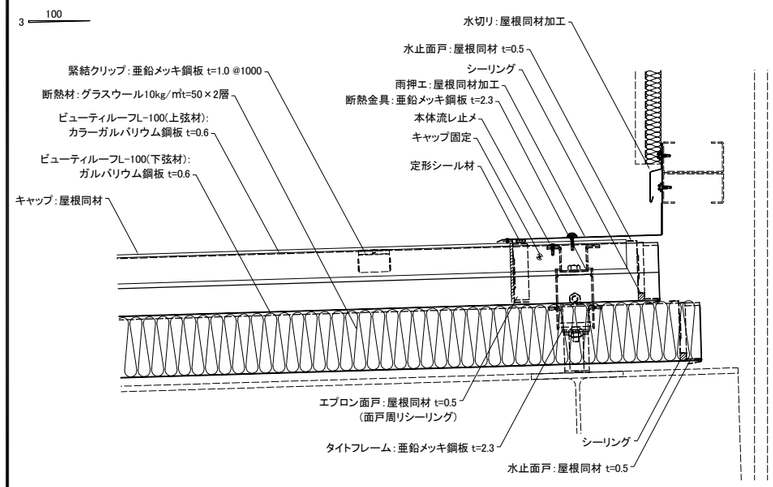

⑥頂部

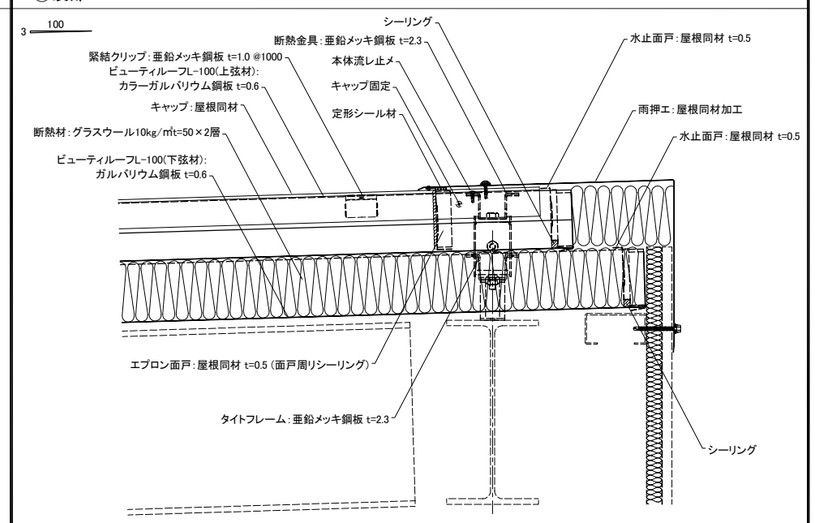

元旦ビューティ工業株式会社	製品名称　ビューティルーフL-100W	下地構成　鉄骨(C型鋼)	図面番号　062-002-01	作成　2014/1/17	SCALE	1/5	A1

①軒先

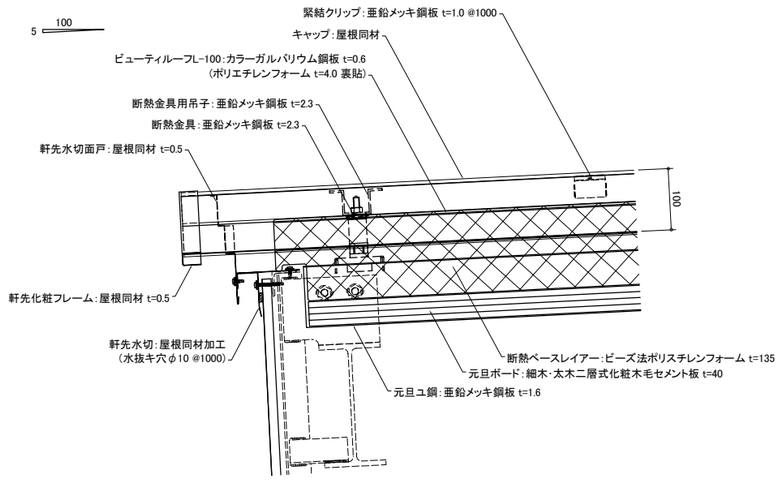

②ケラバ

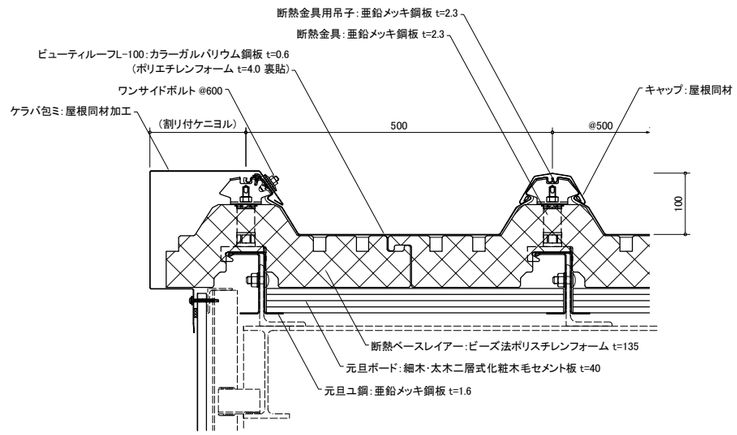

③棟

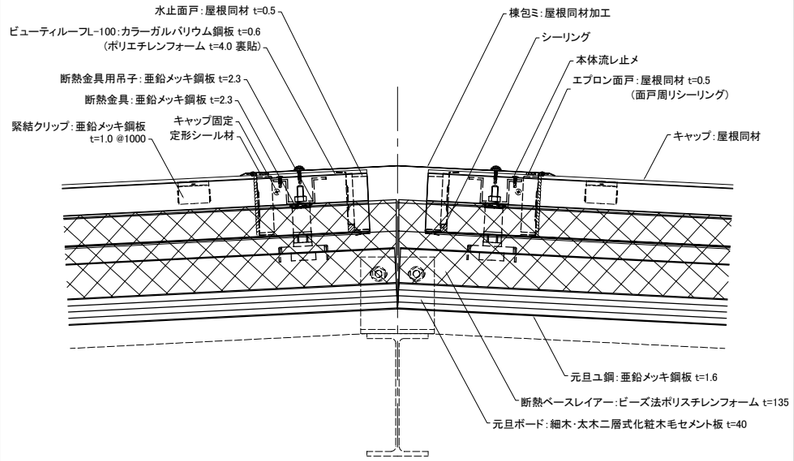

④壁捨て谷

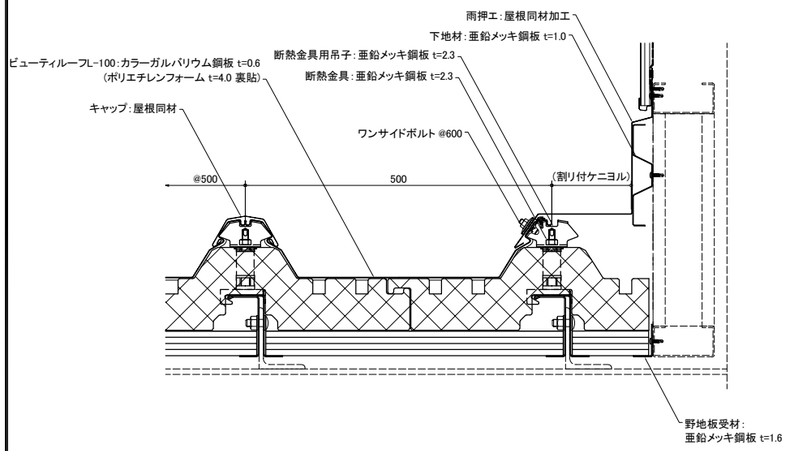

⑤壁立上り

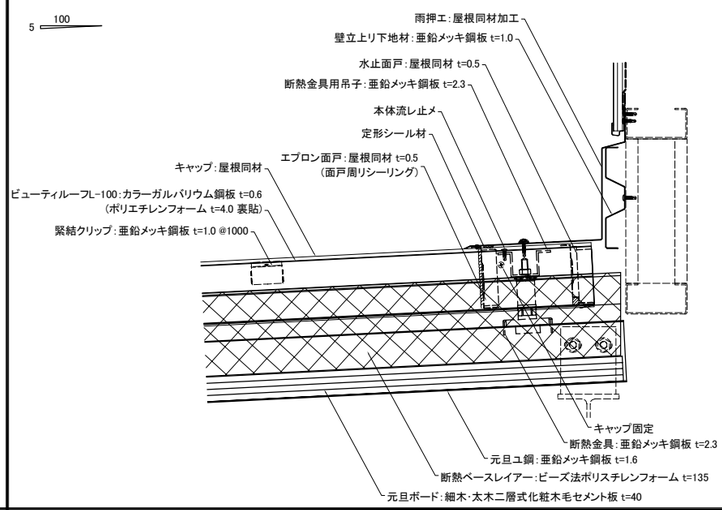

⑥頂部

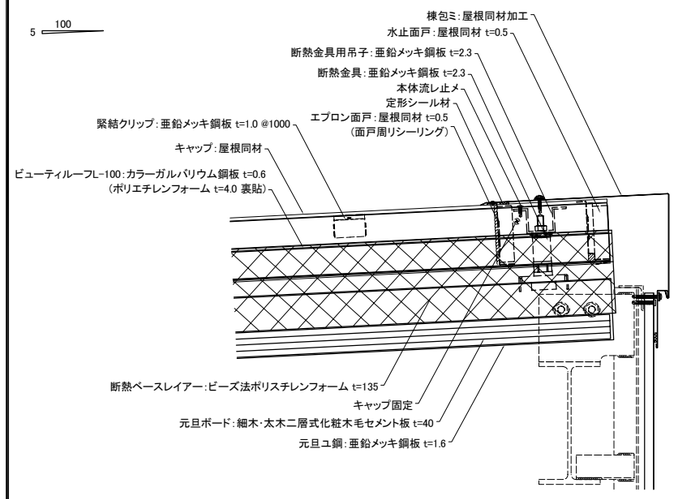

元旦ビューティ工業株式会社	製品名称 ビューティルーフL-100	下地構成 鉄骨(元旦ユ鋼システム)	図面番号 062-003-02	作成 2019/04/09	SCALE 1/5	A1