①軒先

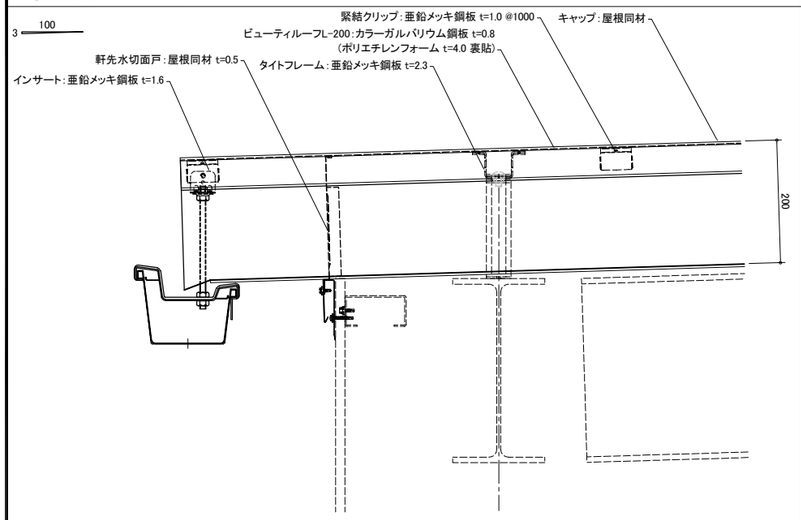

②ケラバ

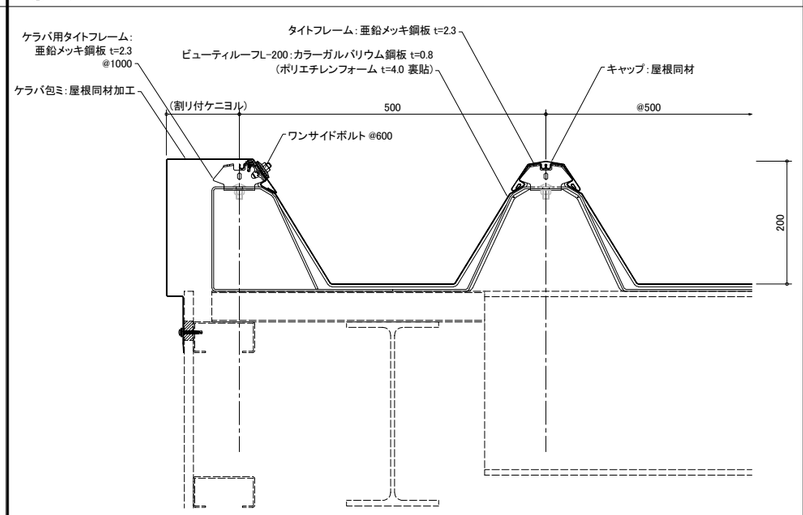

③棟

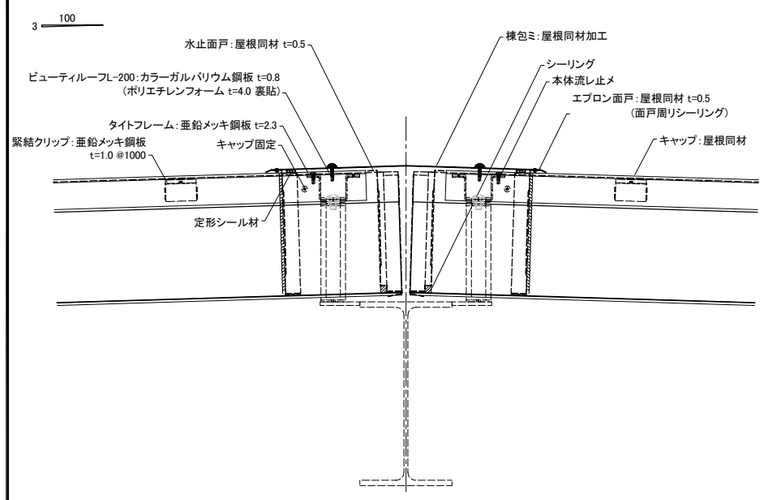

④壁捨て谷

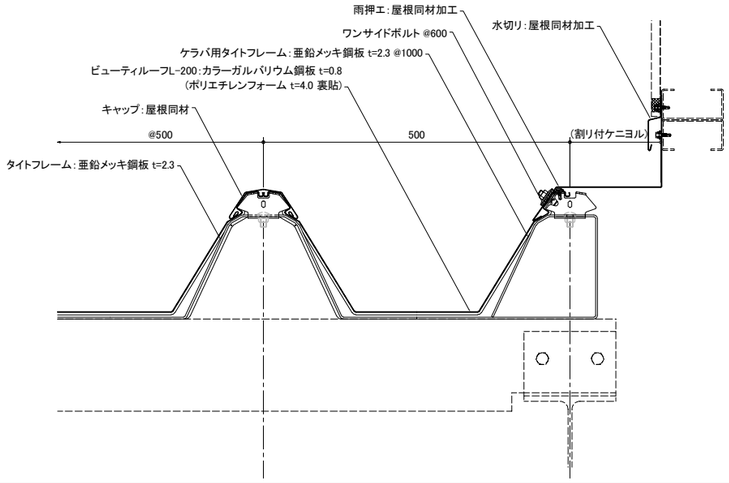

⑤壁立上り

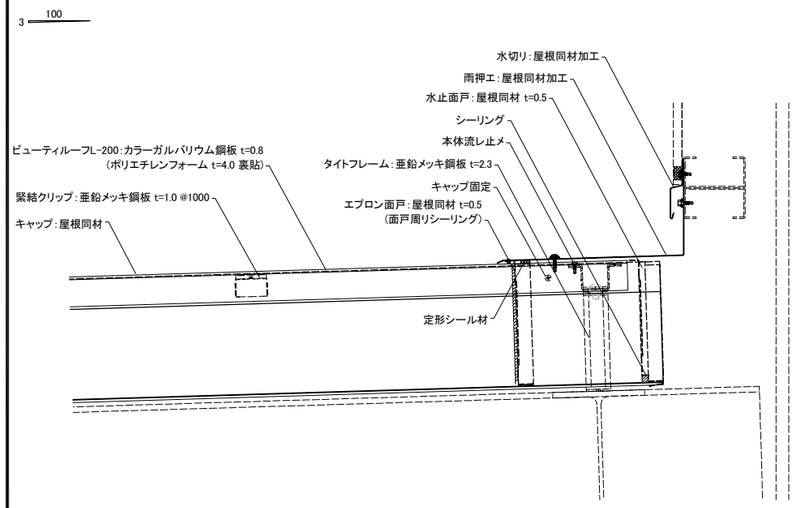

⑥頂部

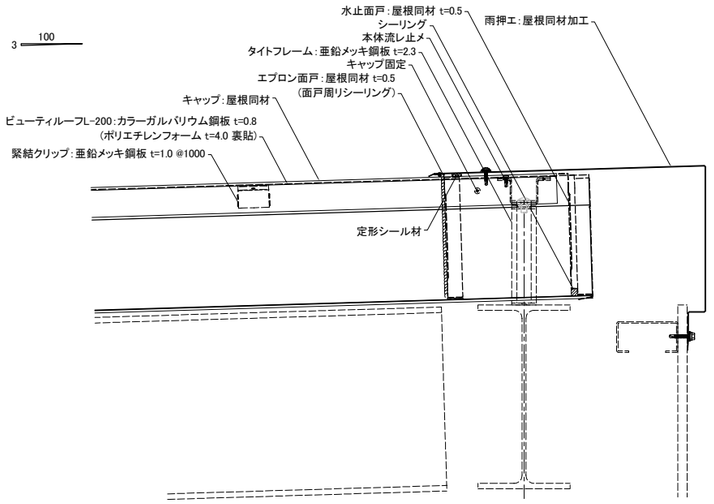

元旦ビューティ工業株式会社	製品名称　ビューティルーフL-200	下地構成　鉄骨(C型鋼)	図面番号　038-001-02	作成　2019/04/09	SCALE	1/5	A1

①軒先

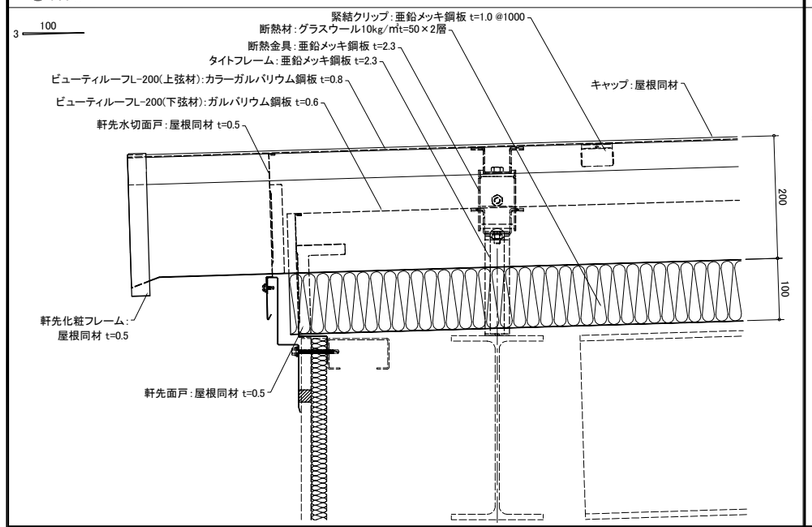

②ケラバ

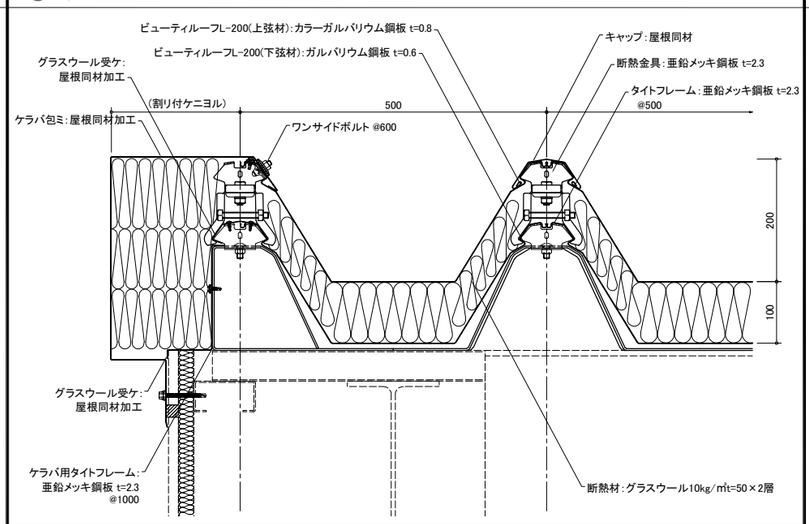

③棟

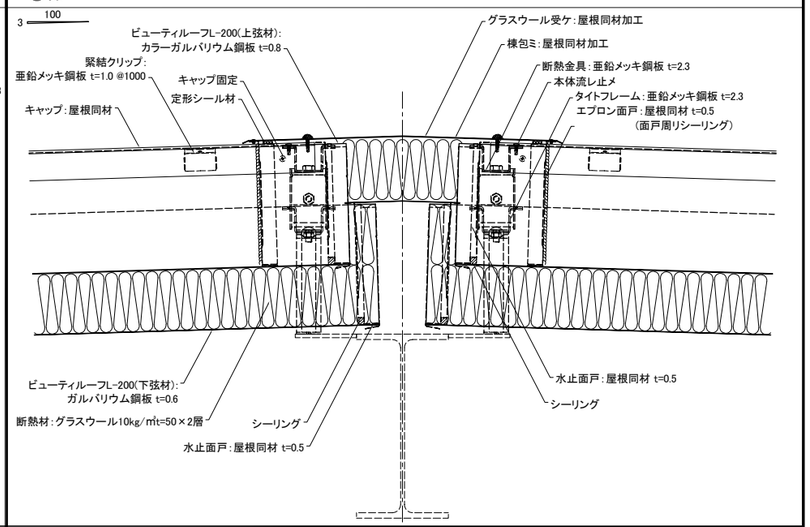

④壁捨て谷

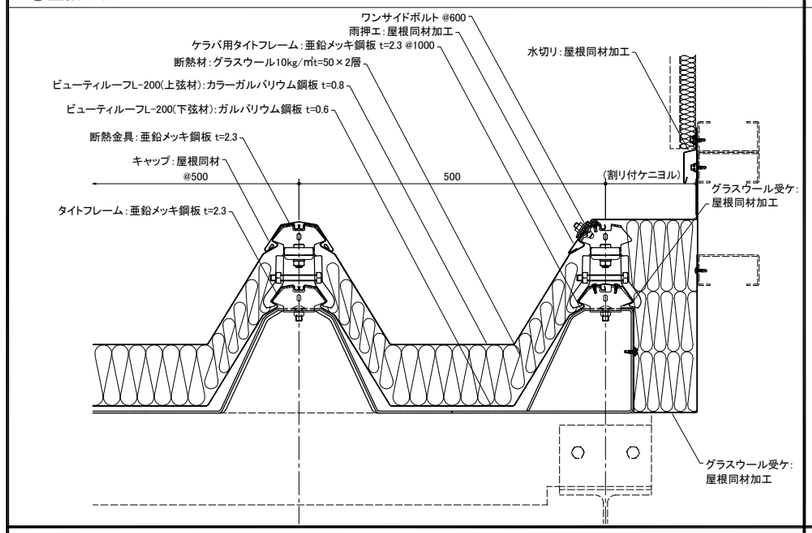

⑤壁立上り

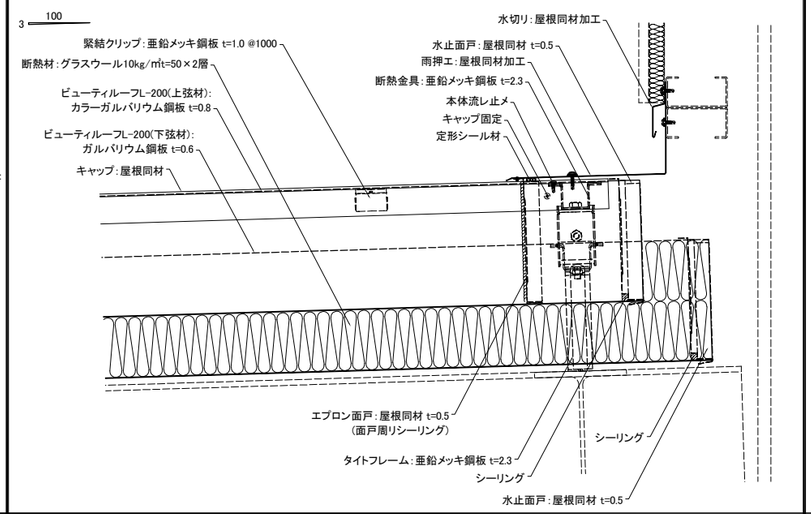

⑥頂部

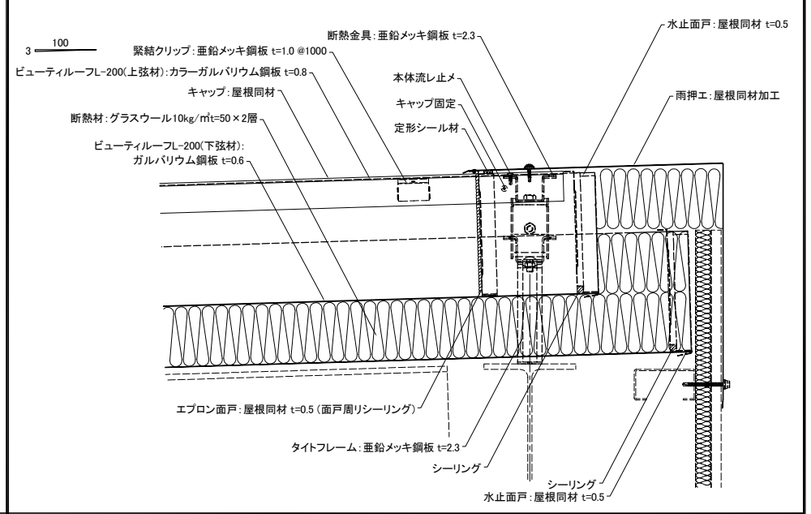

有ビューティ工業株式会社	製品名称　ビューティルーフL-200W	下地構成　鉄骨(C型鋼)	図面番号　038-002-01	作成　2014/1/18	SCALE	1/5	A1