①軒先

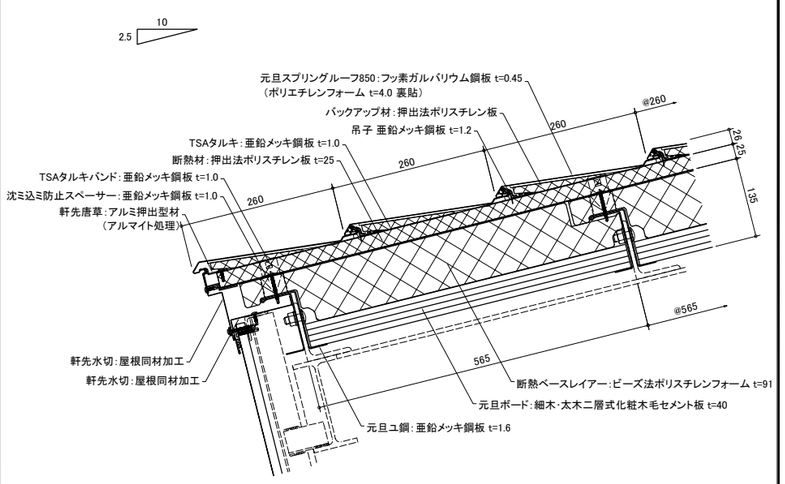

②ケラバ

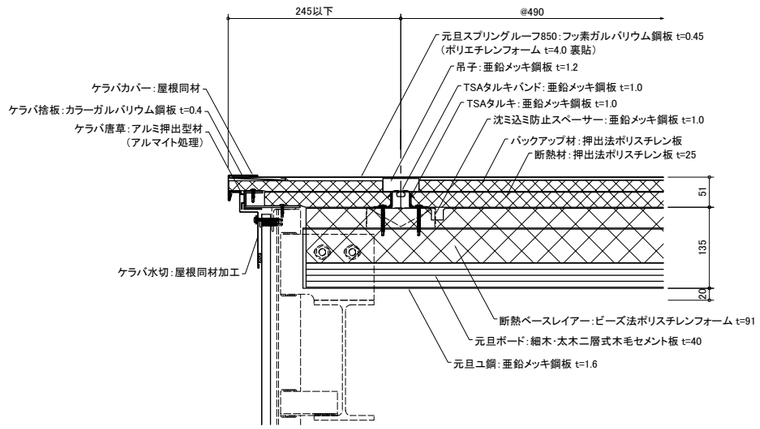

③棟

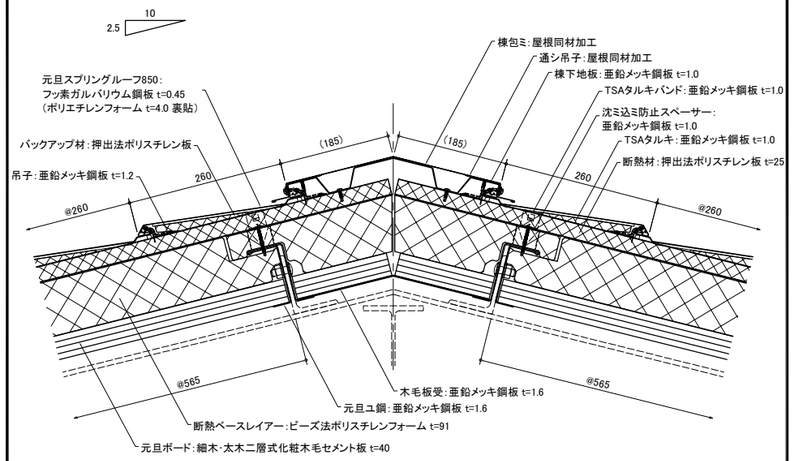

④下り棟

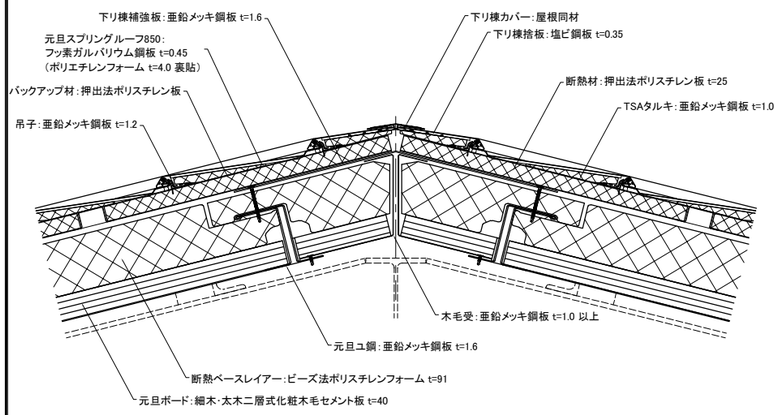

⑤谷

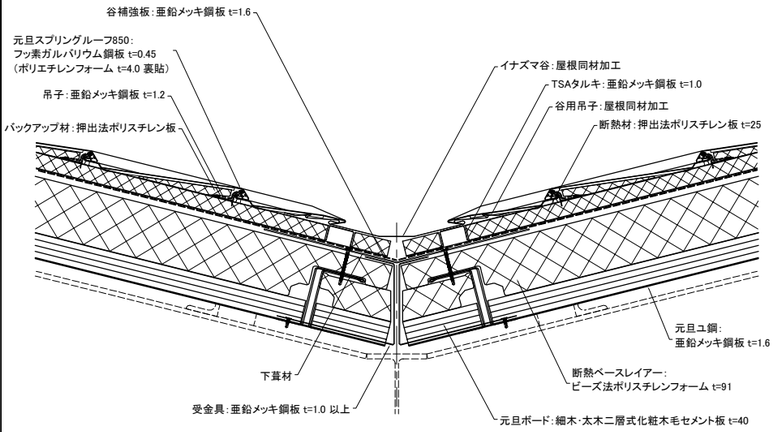

⑥壁捨て谷

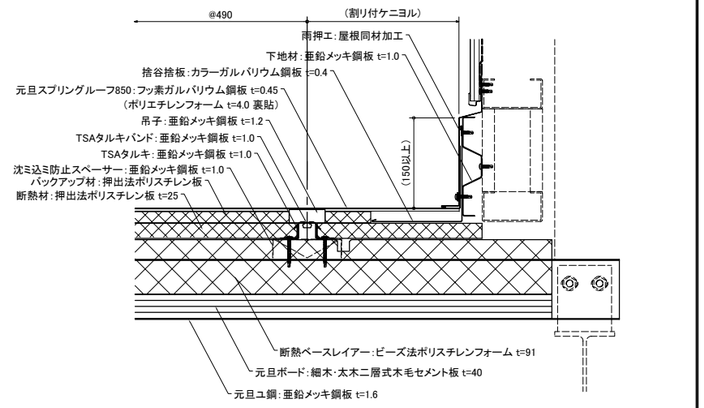

⑦壁立上り

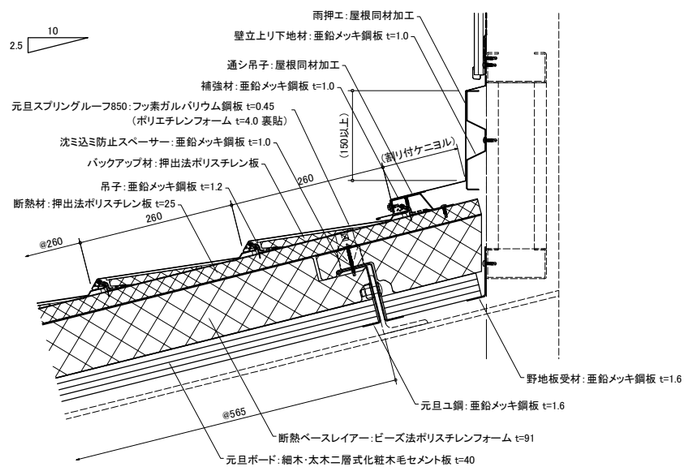

⑧頂部

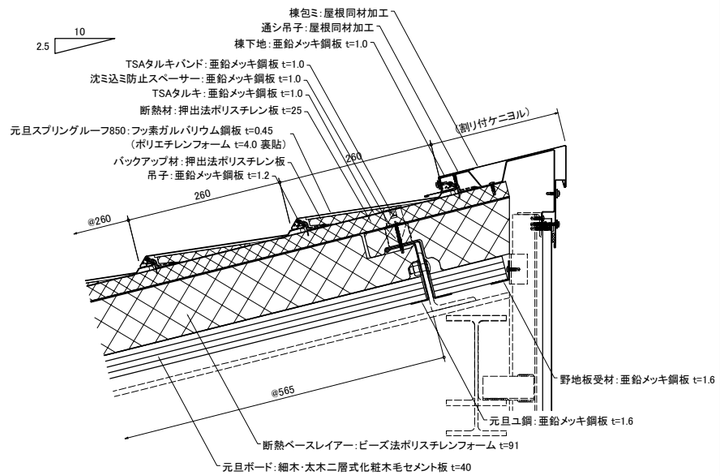

⑨システム排煙棟

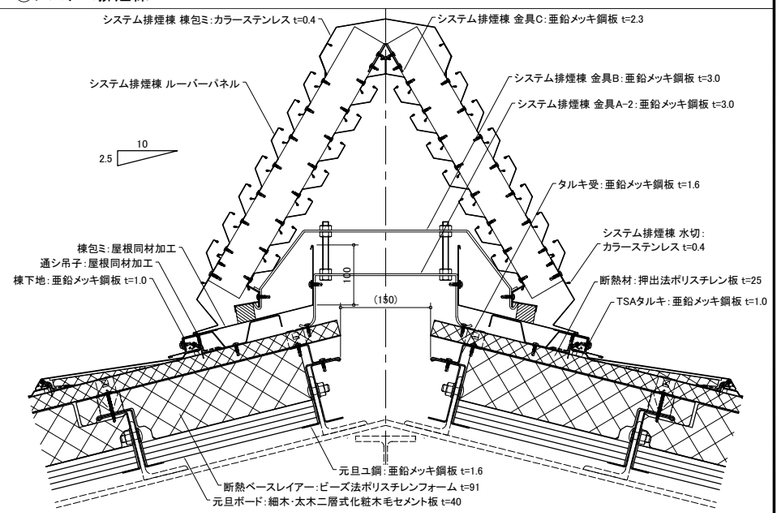

元旦ビューティ工業株式会社	製品名称　元旦スプリングルーフ850	下地構成　鉄骨(元旦ユ鋼システム)	図面番号　127-001-03	作成　2019/04/09	SCALE　1/5	A1

①軒先

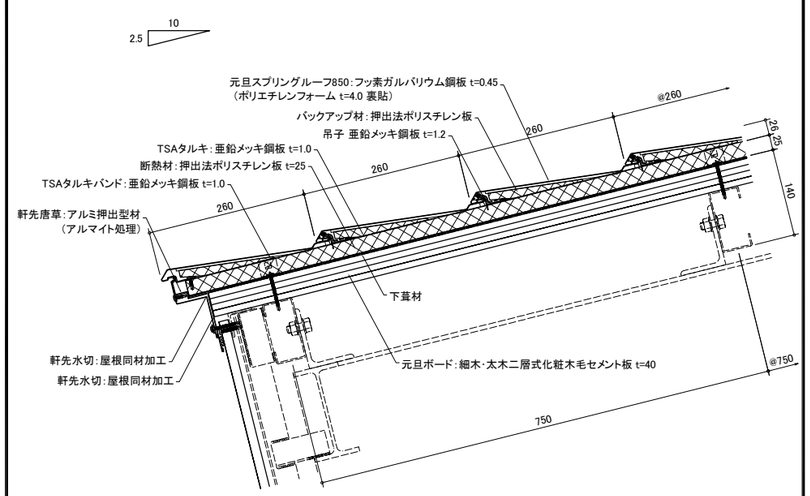

②ケラバ

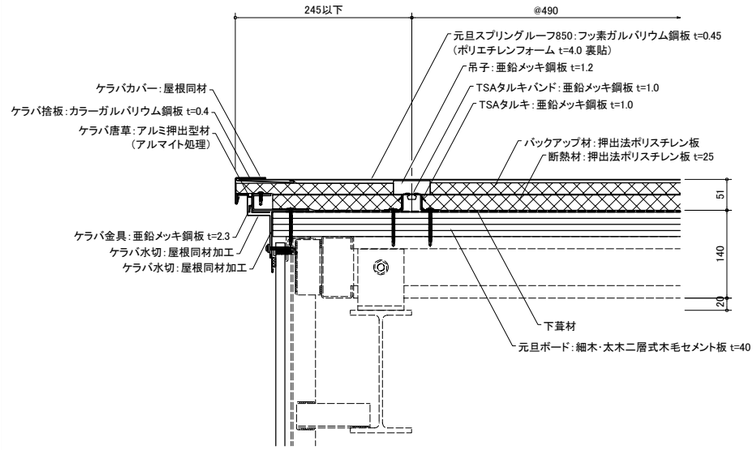

③棟

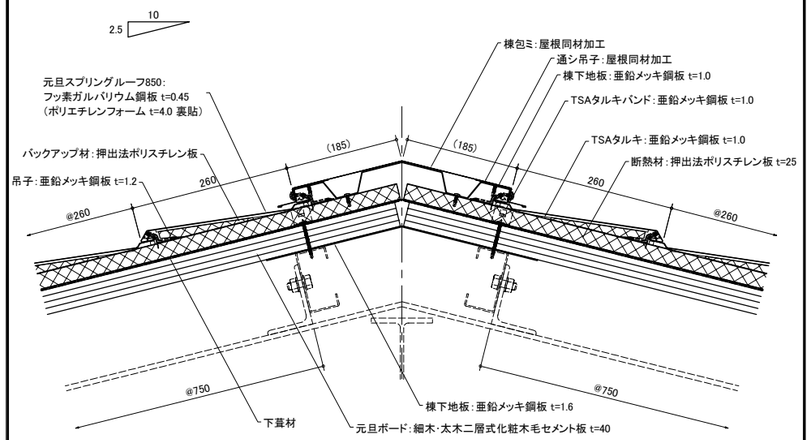

④下り棟

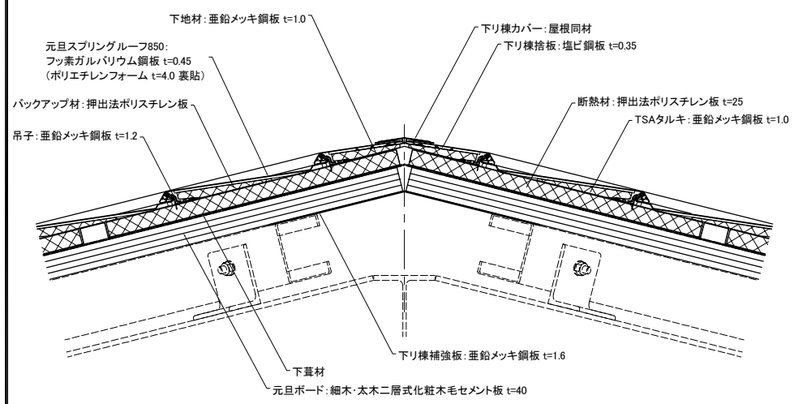

⑤谷

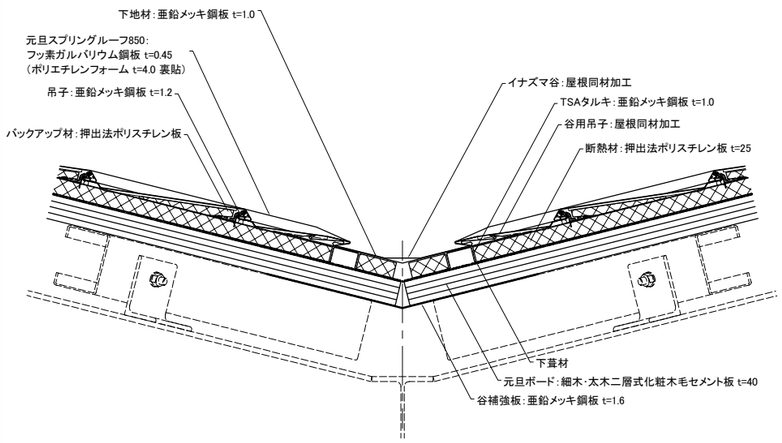

⑥壁捨て谷

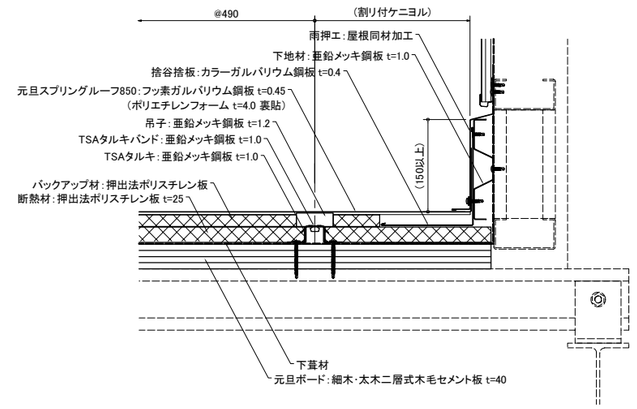

⑦壁立上り

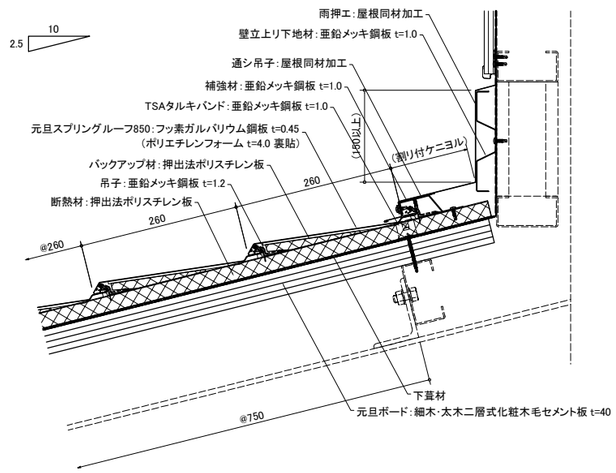

⑧頂部

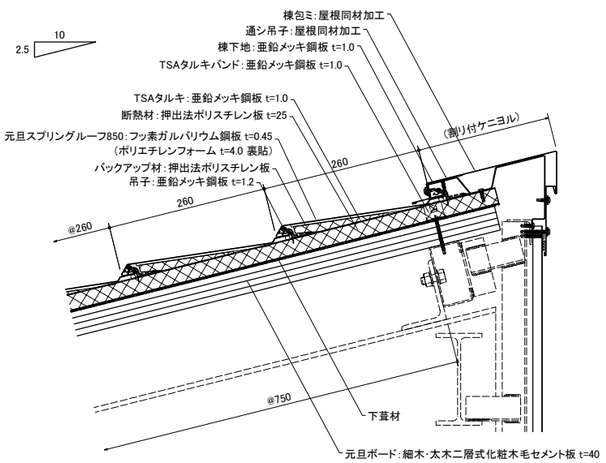

⑨システム排煙棟

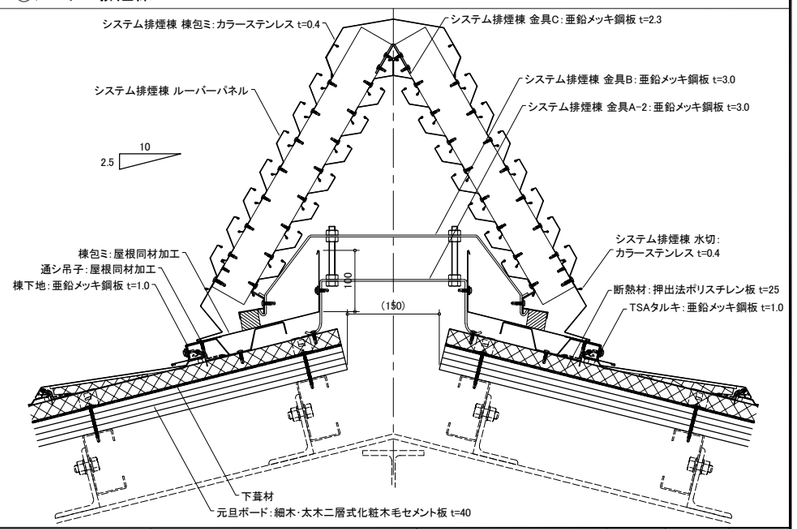

元旦ビューティ工業株式会社	製品名称 元旦スプリングルーフ850	下地構成 鉄骨(C型鋼)	図面番号 127-002-02	作成 2019/04/09	SCALE 1/5	A1

①軒先

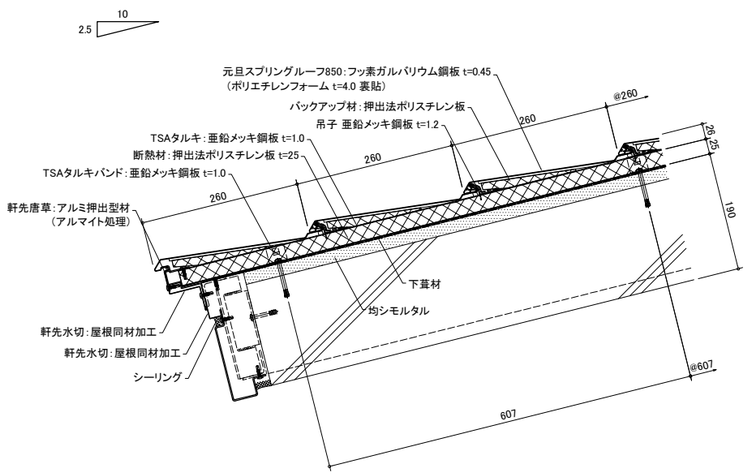

②ケラバ

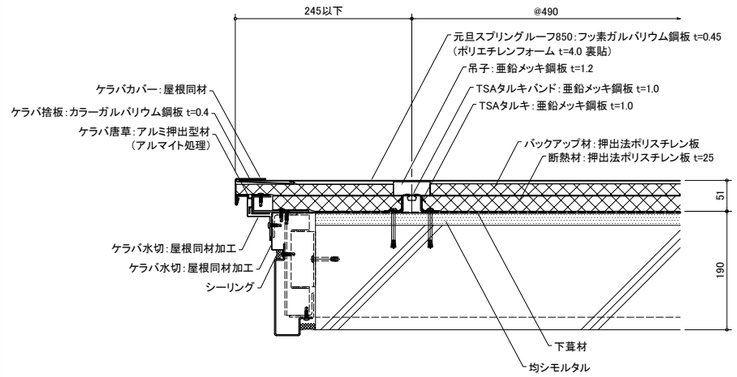

③棟

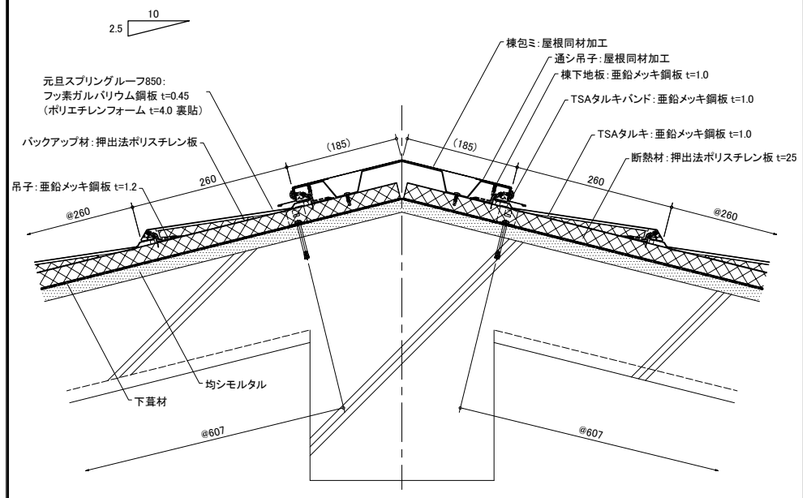

④下り棟

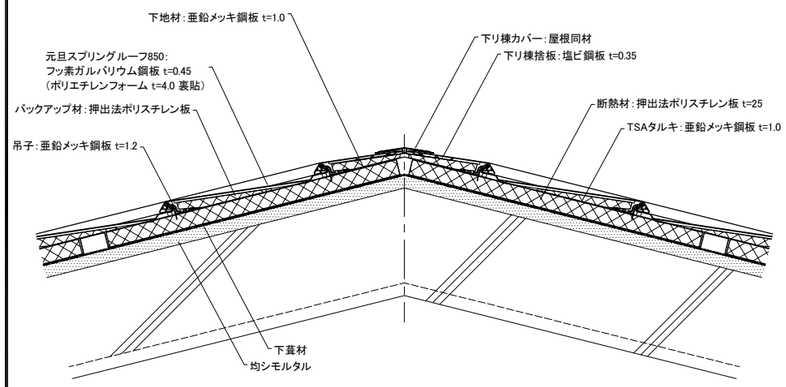

⑤谷

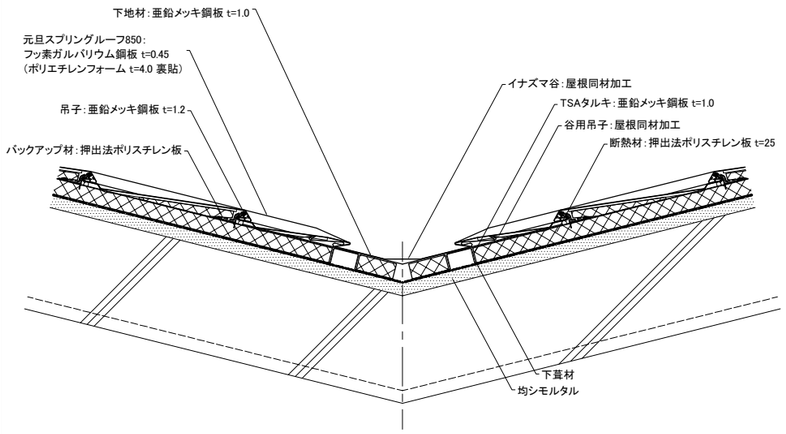

⑥壁捨て谷

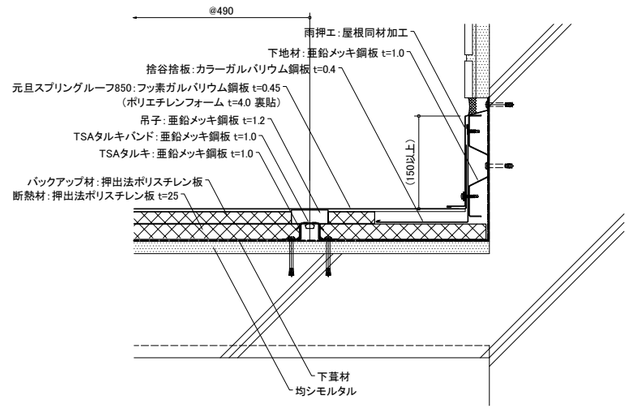

⑦壁立上り

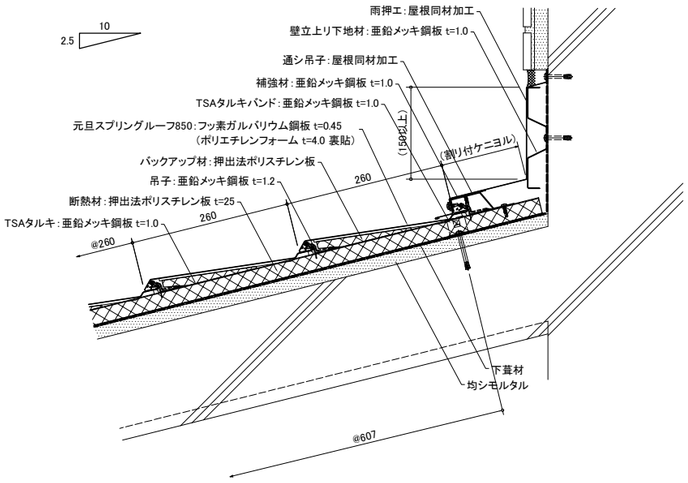

⑧頂部

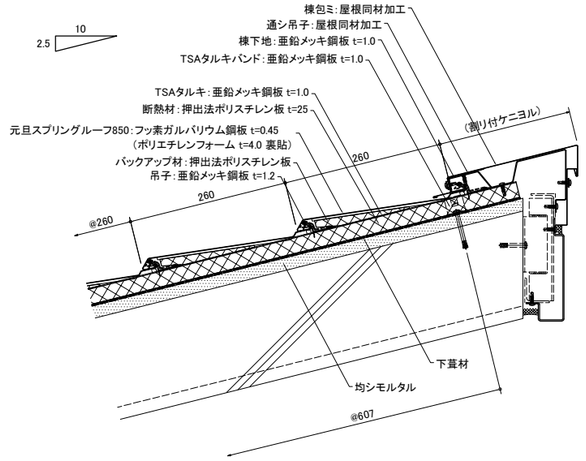

⑨システム排煙棟

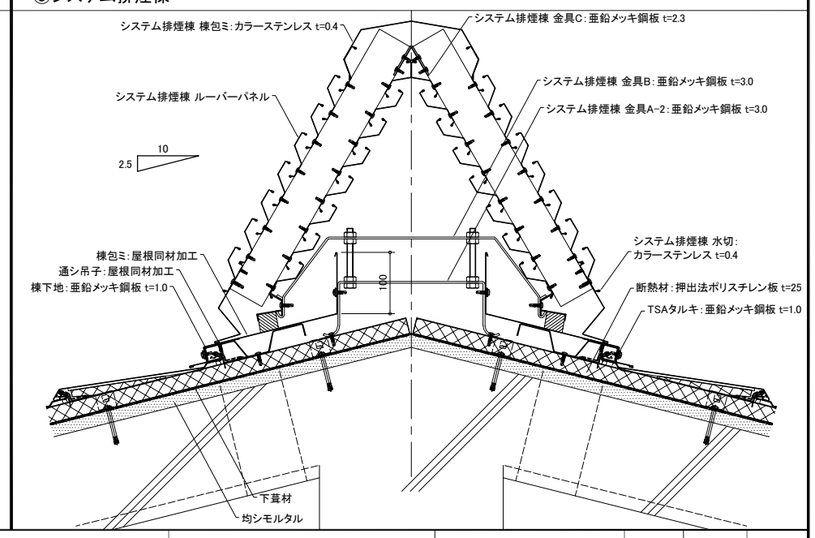

元旦ビューティ工業株式会社	製品名称　元旦スプリングルーフ850	下地構成　鉄骨(RC造)	図面番号　127-003-03	作成　2019/04/09	SCALE	1/5	A1