①軒先

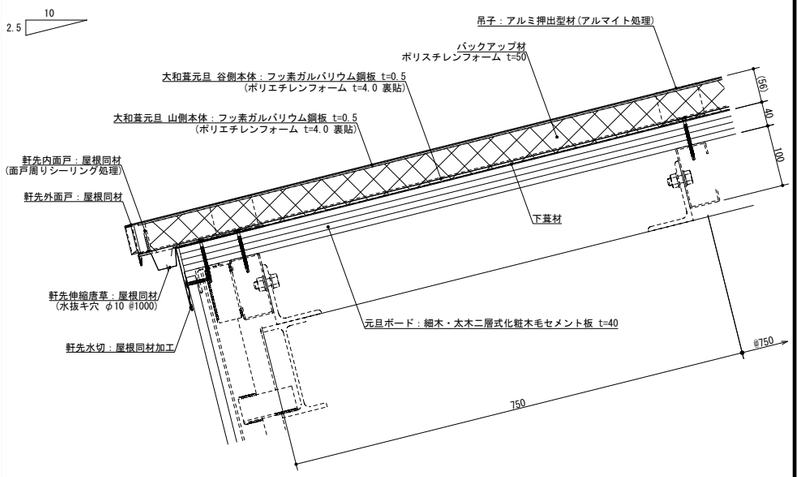

②ケラバ

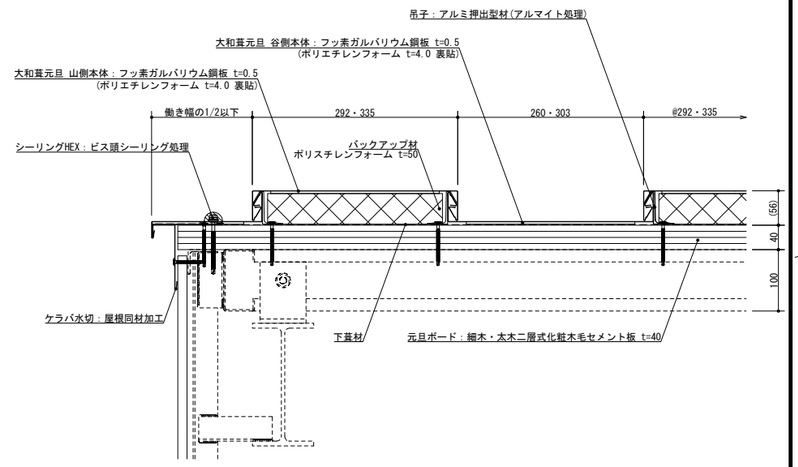

③棟

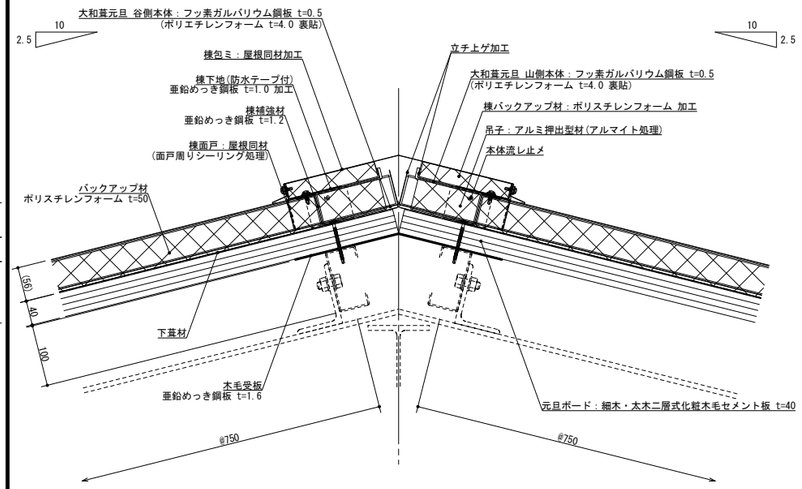

④下り棟

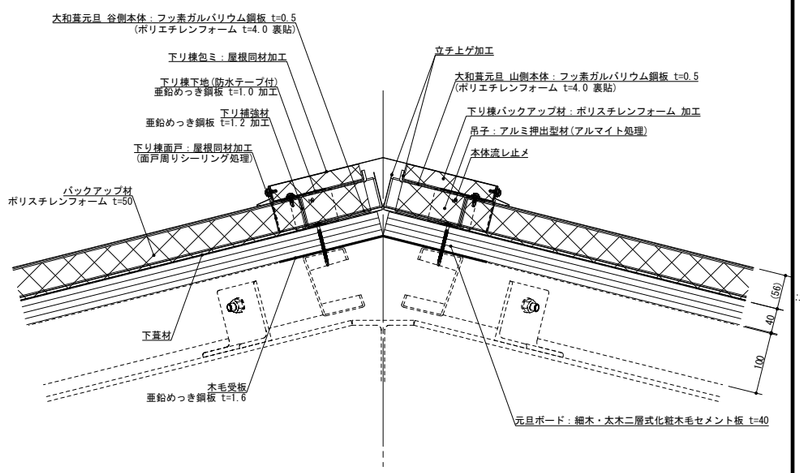

⑤谷

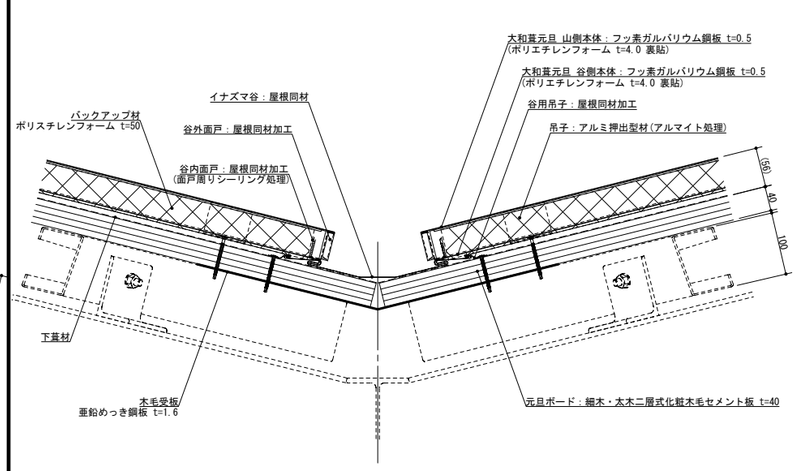

⑥壁捨て谷

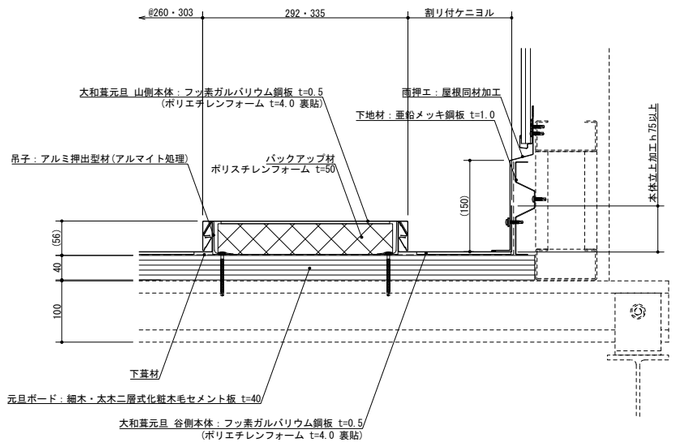

⑦壁立上り

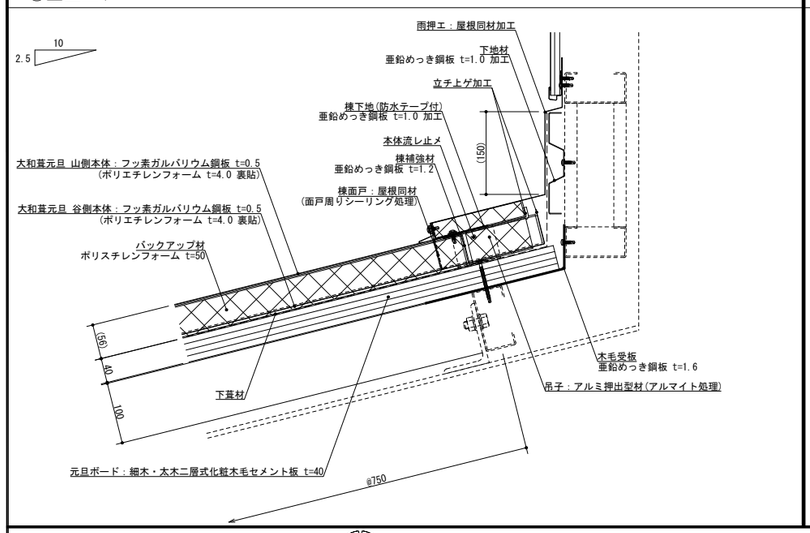

⑧頂部

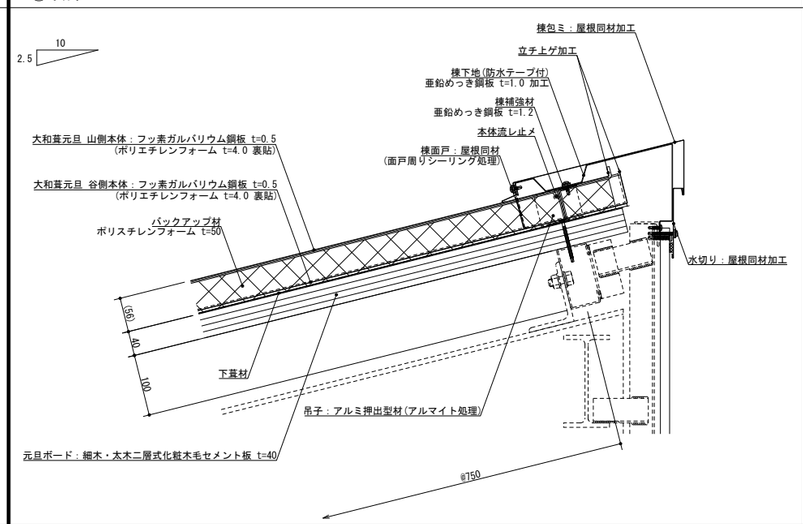

⑨システム排煙棟

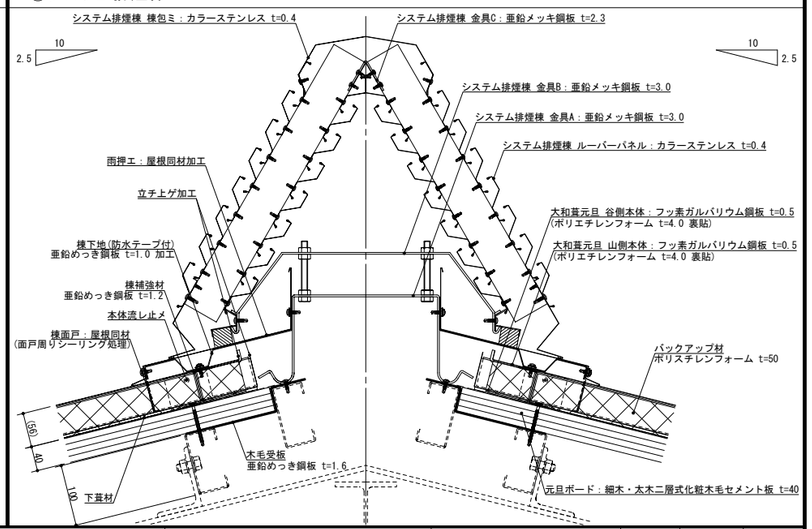

有限会社元旦ビューティ工業	製品名称　大和葺(H50仕様)	下地構成　鉄骨(C型鋼)	図面番号　204-002-01	作成　2019/06/28	SCALE　1/5	A1

①軒先

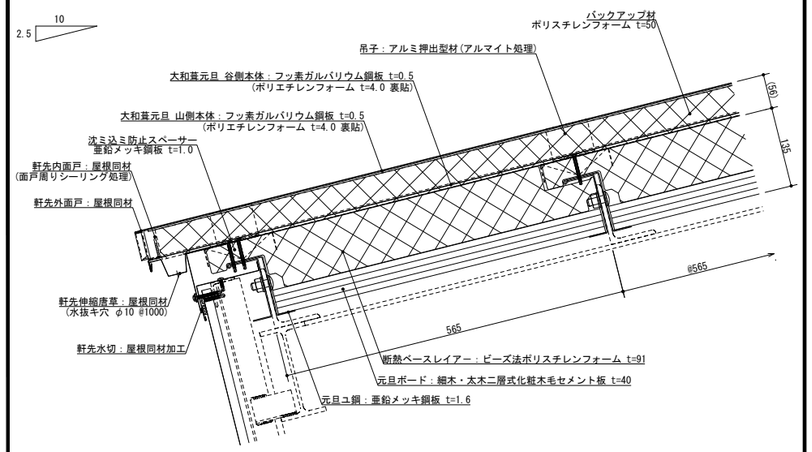

②ケラバ

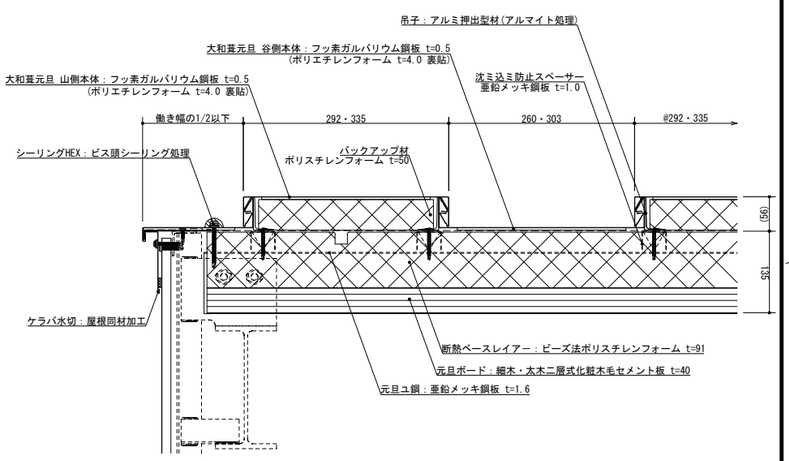

③棟

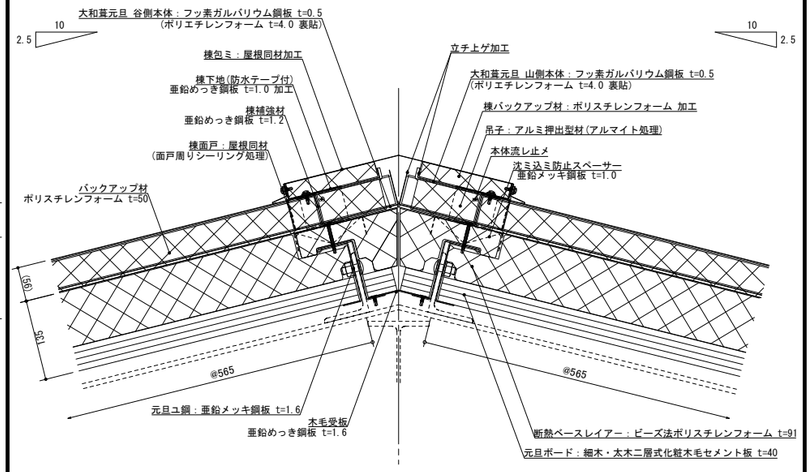

④下り棟

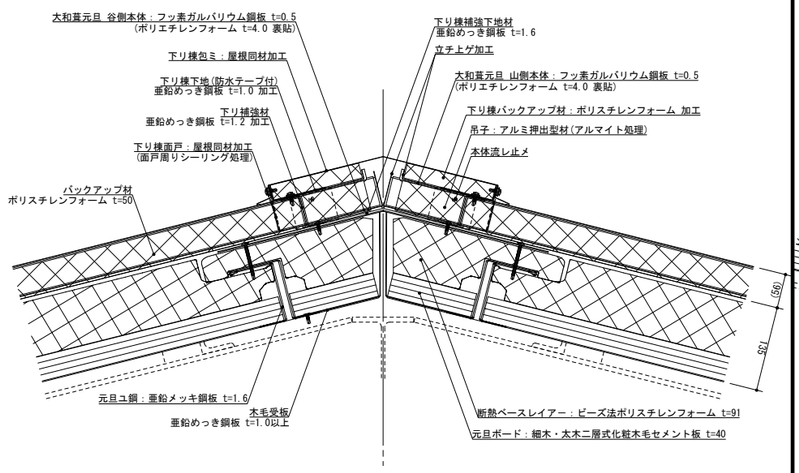

⑤谷

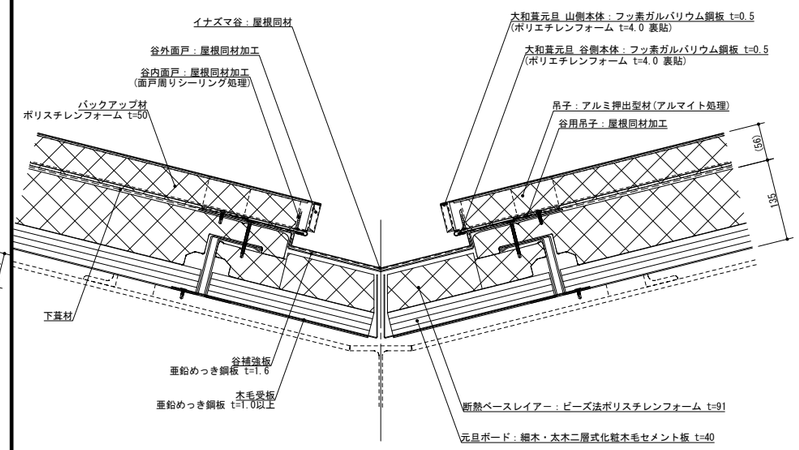

⑥壁捨て谷

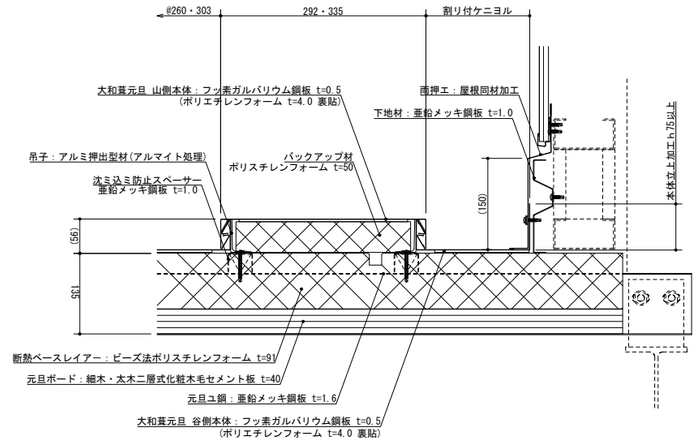

⑦壁立上り

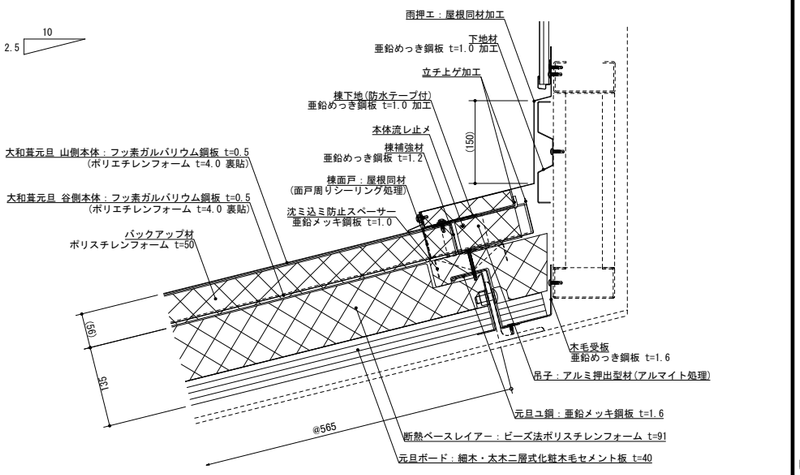

⑧頂部

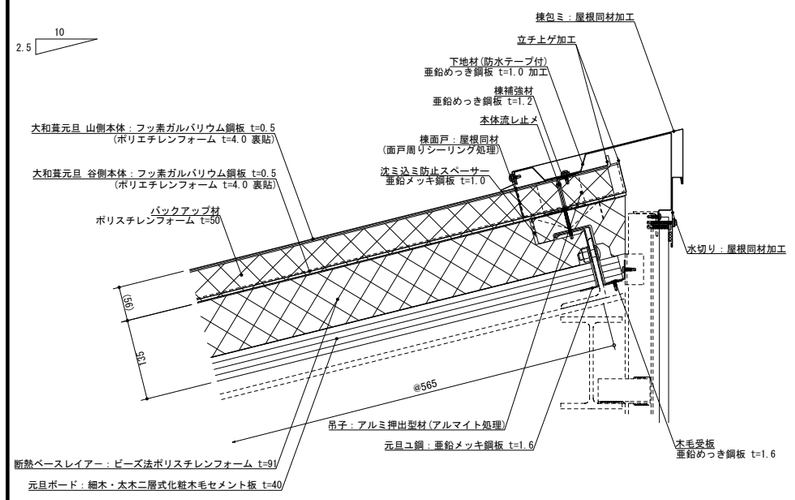

⑨システム排煙棟

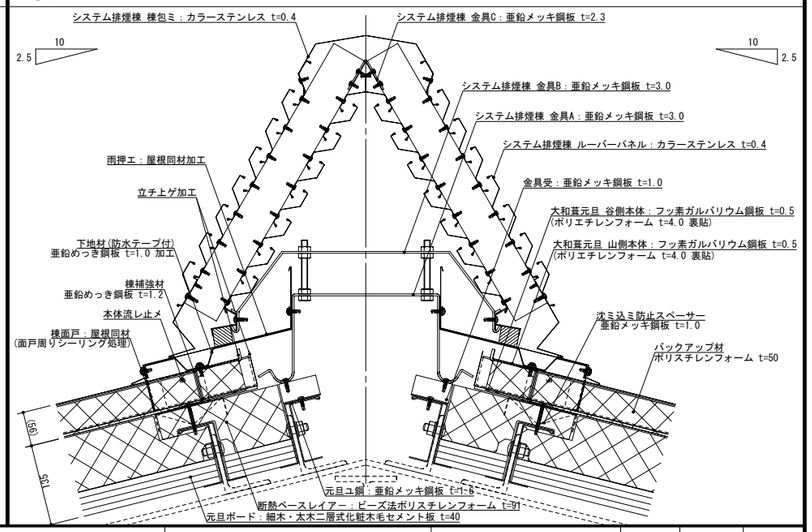

モロビューティ工業株式会社	製品名称　大和葺(H50仕様)	下地構成　鉄骨(元旦ユ鋼システム)	図面番号　204-001-01	作成　2019/06/28	SCALE	1/5	A1

①軒先

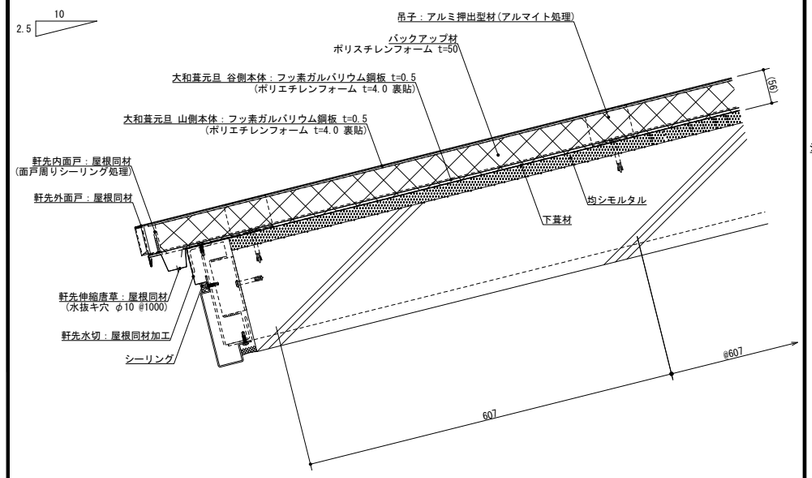

②ケラバ

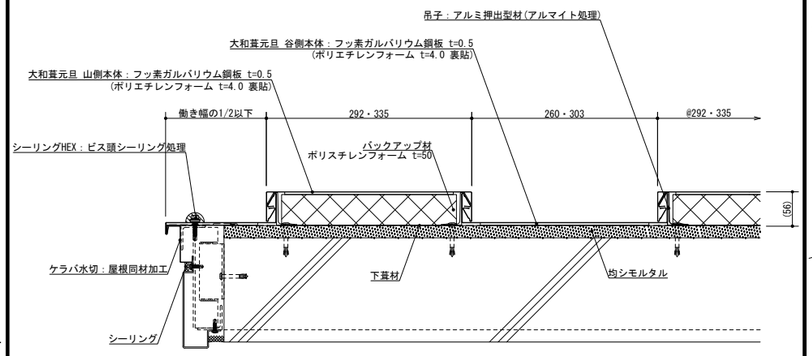

③棟

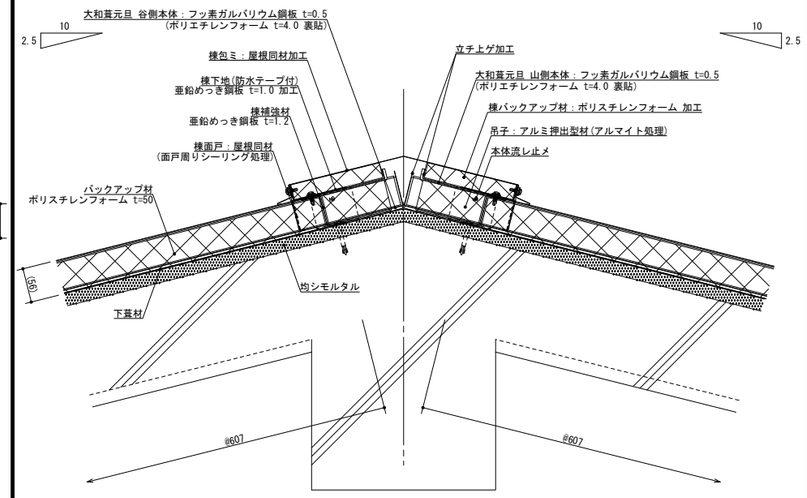

④下り棟

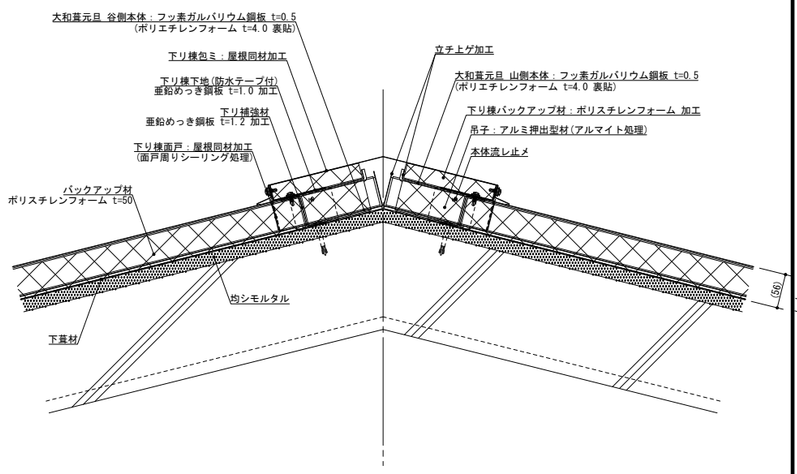

⑤谷

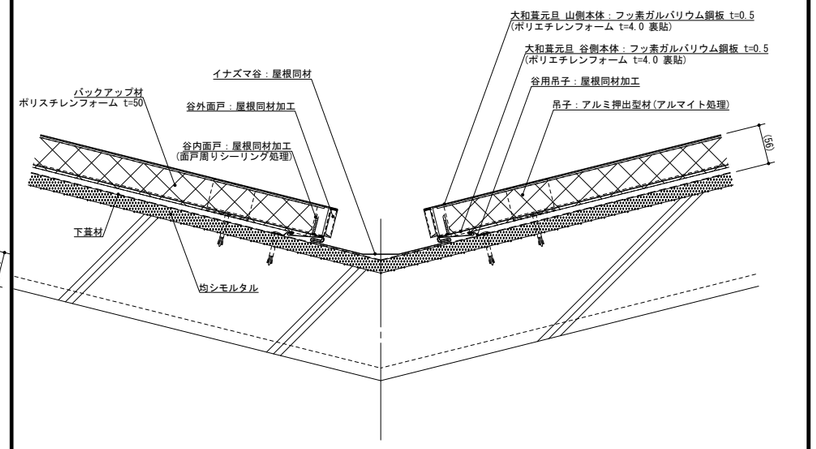

⑥壁捨て谷

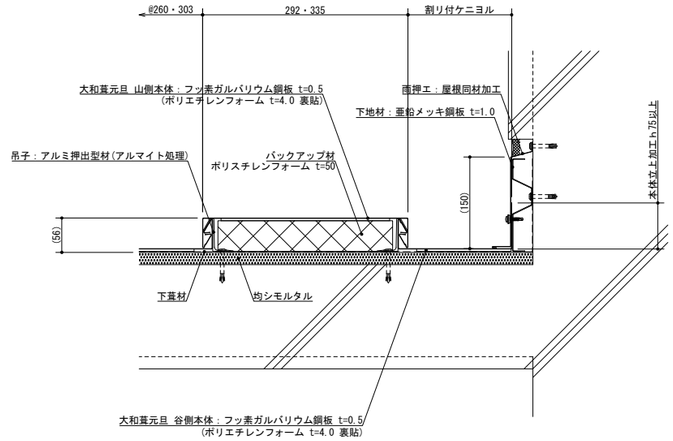

⑦壁立上り

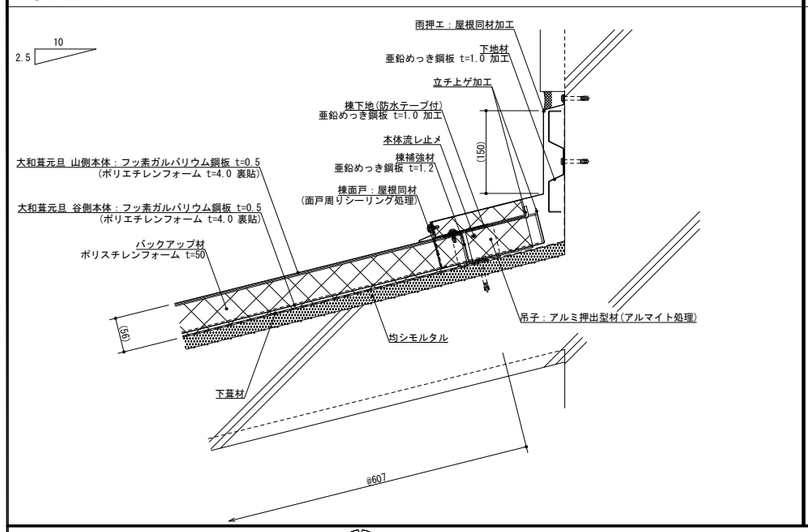

⑧頂部

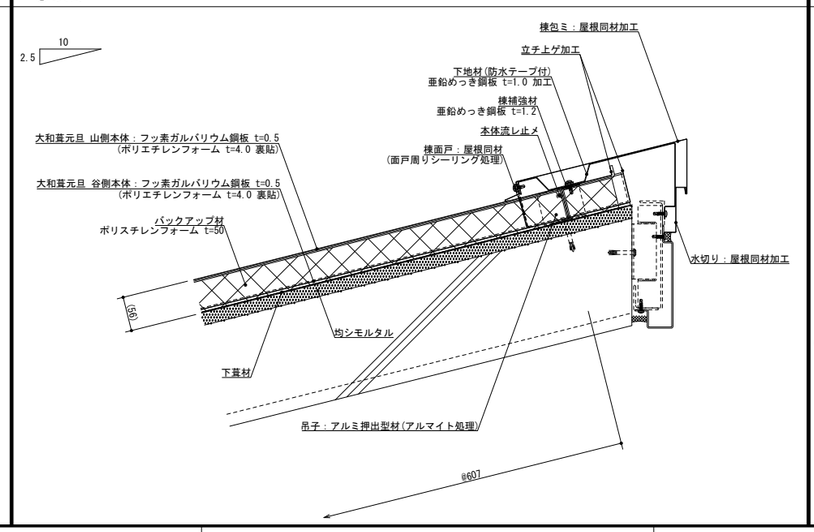

⑨システム排煙棟

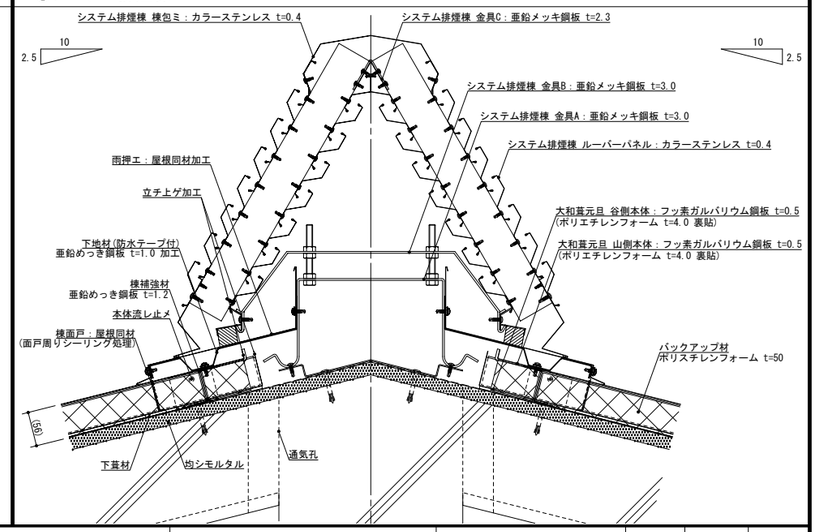

私里ビューティ工業株式会社	製品名称　大和葺(H50仕様)	下地構成　RC造	図面番号　204-003-01	作成　2019/06/28	SCALE	1/5	A1