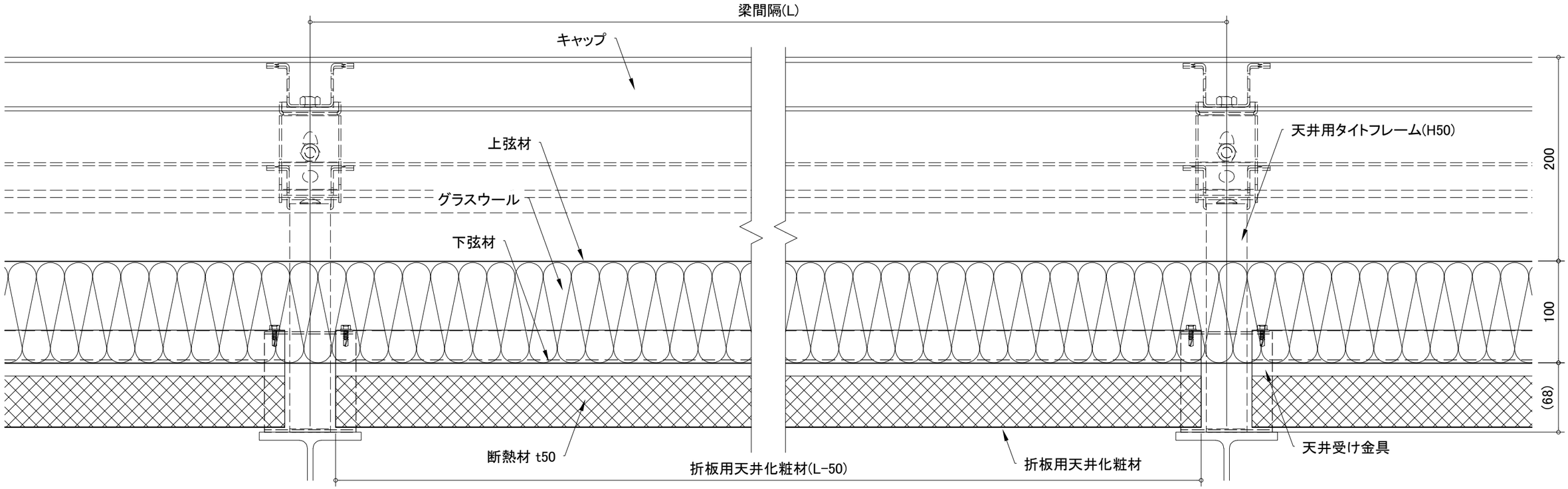

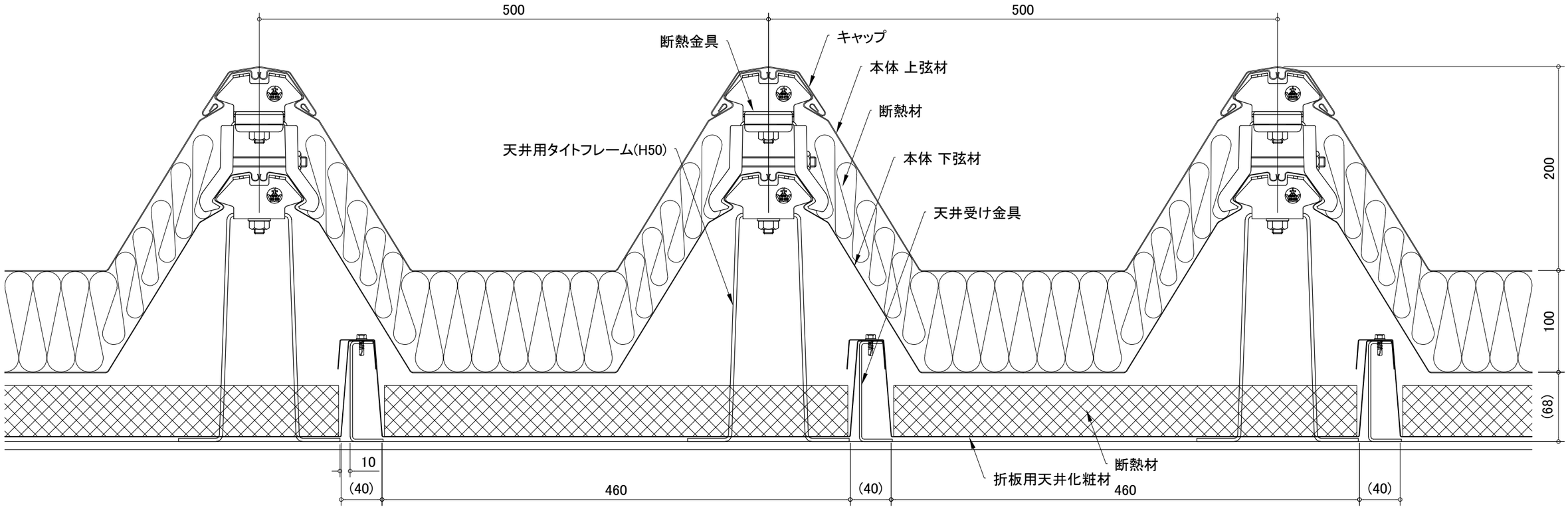

元旦ビューティ工業株式会社	製品名称 折板用天井化粧材(L200ダブルパック)	下地構成 鉄骨造	図面番号 254-003-01	作成 2020/10/06	SCALE 1/2	A1

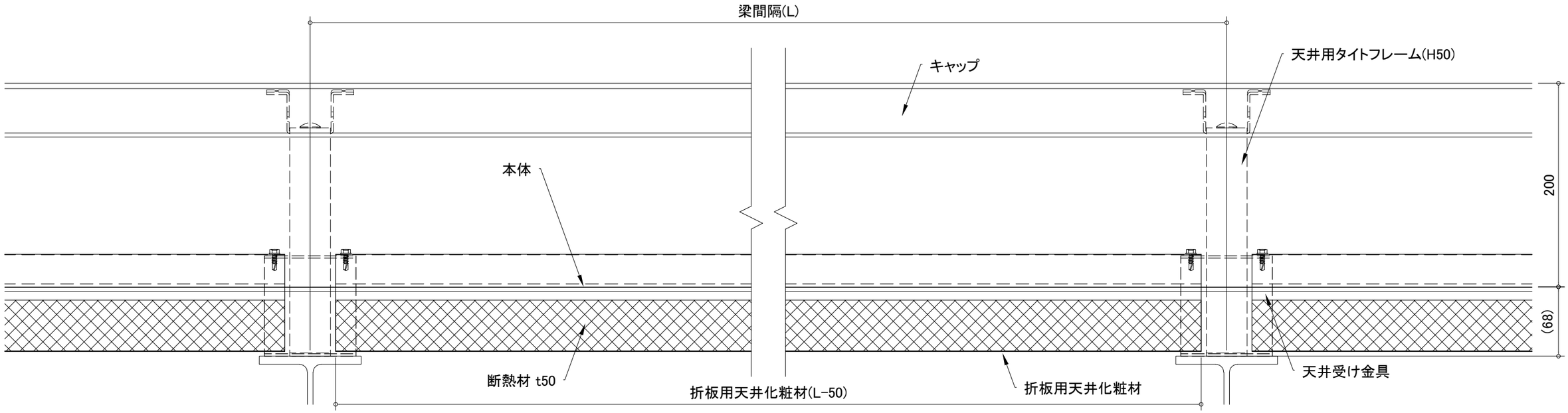

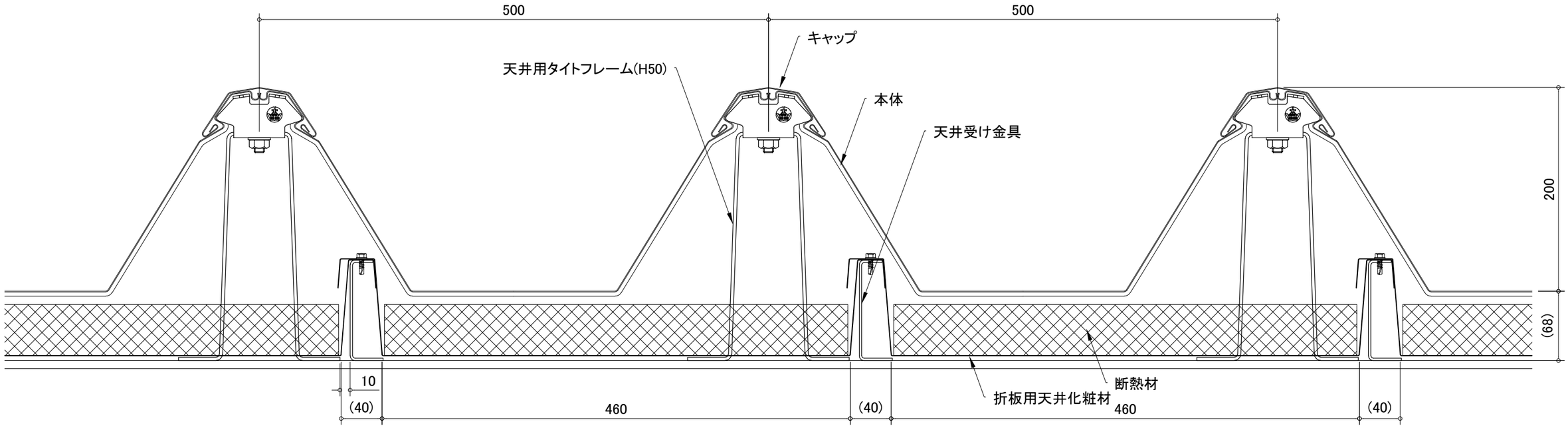

元旦ビューティ工業株式会社	製品名称　折板用天井化粧材(L200シングル)	下地構成　鉄骨造	図面番号　254-004-01	作成　2020/10/06	SCALE	1/2	A1